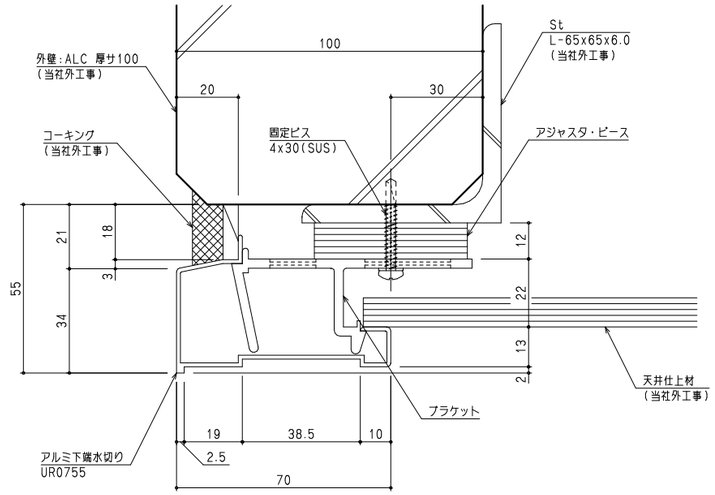

アルミ下端水切り　UR0755　（S＝1／1）

ALC　厚サ100　納まり

ALC　厚サ50　納まり

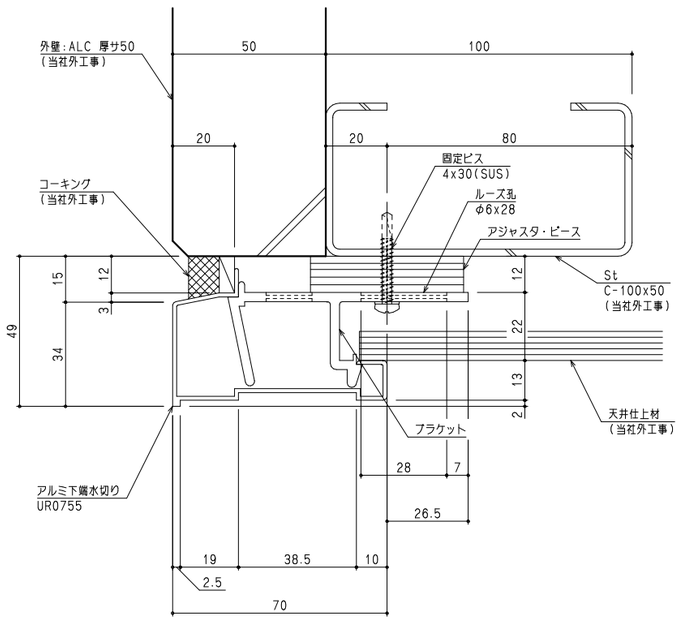

アルミ下端水切り　UR0755　（S＝1／1）

押出成型セメント板　厚サ60　納まり

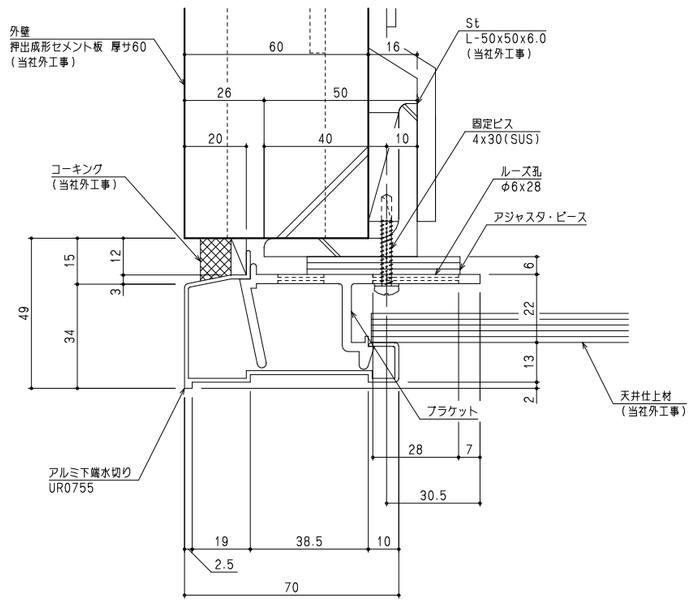

アルミ下端水切り　UR0755　（S＝1／1）

角波サイディング　納まり

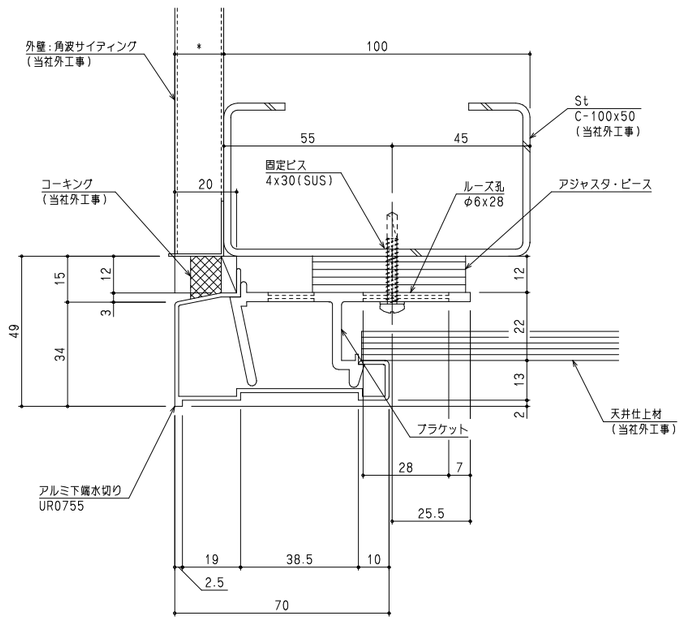

アルミ下端水切り　UR0755　（S＝1／1）

※ALC板へ施工する場合には、アンカーにエポキシ系樹脂を併用して下さい。

No.	月	日	記事			
3	。			7	。	
2	。			6	。	
1	。			5	。	
				4	。	

設計監理　殿

施工　殿

理研軽金属工業株式会社

照査	照査	検図	担当	設計	縮尺
					1／1

営業所

現場担当

図面名　アルミ下端水切 UR−0755 参考納まり図

工事名

図番

ISO 14001　理研軽金属工業（株）は、環境にやさしい製品提供に取り組んでいます。
※製品を永くお使い頂く為に、清掃などの定期的なメンテナンスをお勧めします。

UR0755-1