2024年6月

	製品記号
出隅	EVFD-○○○○(C,D,W)LR
直部	EVF-○○○○(C,D,W)L
	EVF-○○○○(C,D,W)R

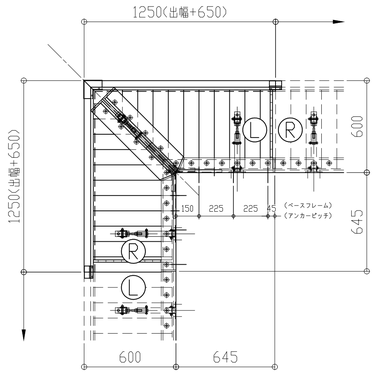

	製品記号
出隅	EVFD-○○○○(C,D,W)L
直部	EVF-○○○○(C,D,W)R

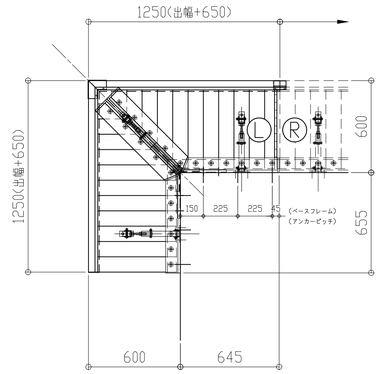

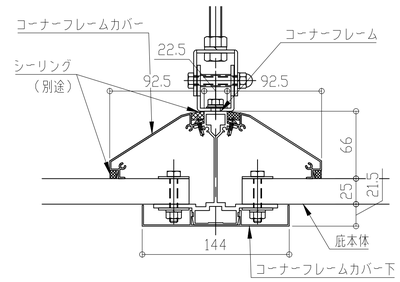

コーナーフレーム断面図

	製品記号
出隅	EVFD-○○○○(C,D,W)R
直部	EVF-○○○○(C,D,W)L

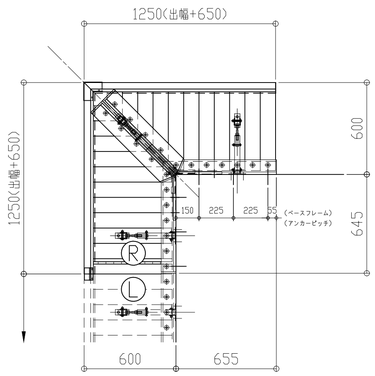

	製品記号
出隅	EVFD-○○○○(C,D,W)

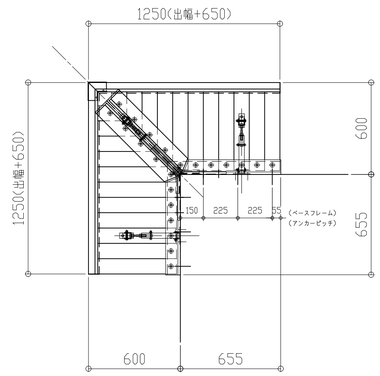

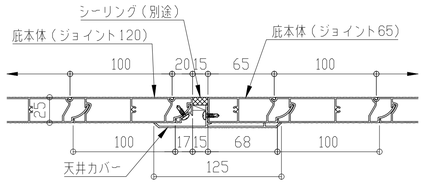

本体ジョイント断面図

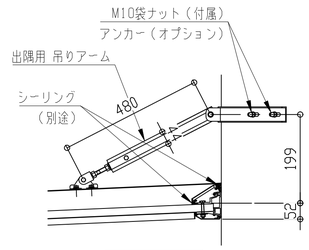

コーナー部

理研軽金属工業株式会社

アルミひさし　アイラッシュ

■出隅仕様

EVFD - 600

先端形状
C:チャンネル型
D:三角型
W:大型雨樋型

直線取合い
LR:左右
L:左
R:右
記号ナシ:ナシ

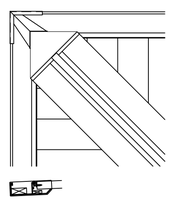

W:大型雨樋型　先端部

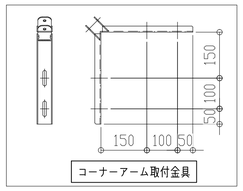

コーナーアーム取付金具

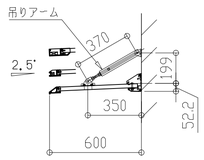

2024年6月

	製品記号
出隅	EVFD-○○○○(C,D,W)LR
直部	EVF-○○○○(C,D,W)L
	EVF-○○○○(C,D,W)R

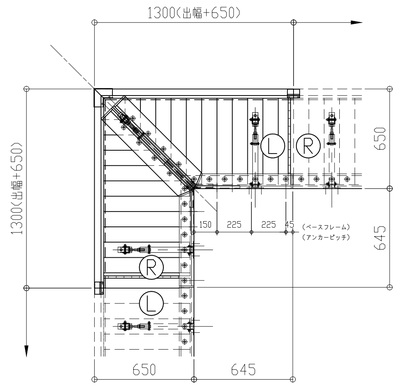

	製品記号
出隅	EVFD-○○○○(C,D,W)L
直部	EVF-○○○○(C,D,W)R

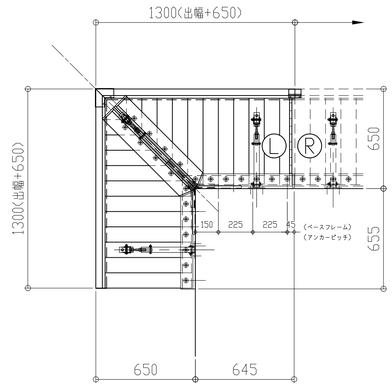

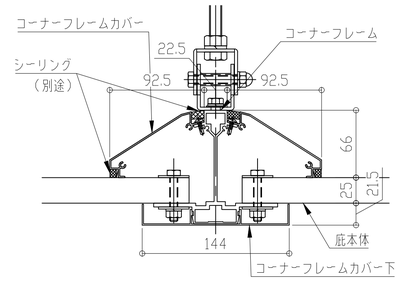

コーナーフレーム断面図

	製品記号
出隅	EVFD-○○○○(C,D,W)R
直部	EVF-○○○○(C,D,W)L

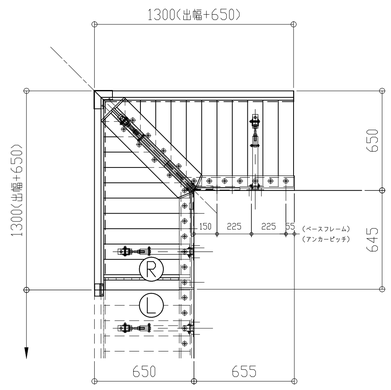

	製品記号
出隅	EVFD-○○○○(C,D,W)

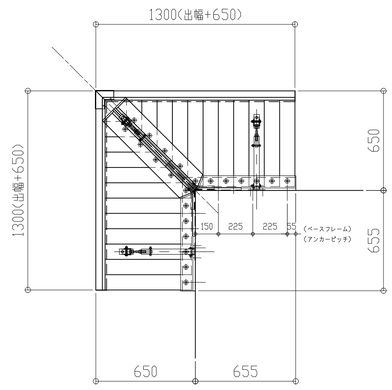

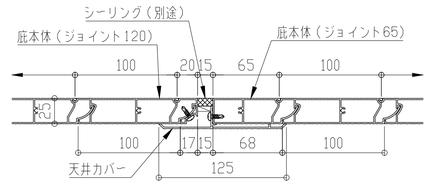

本体ジョイント断面図

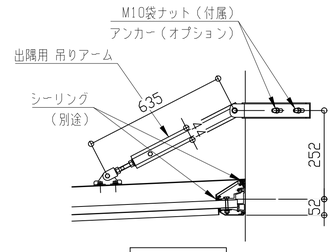

コーナー部

理研軽金属工業株式会社

アルミひさし　アイラッシュ

■出隅仕様

EVFD - 650

先端形状
C:チャンネル型
D:三角型
W:大型雨樋型

直線取合い
LR:左右
L:左
R:右
記号ナシ:ナシ

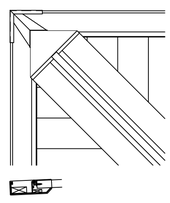

W:大型雨樋型　先端部

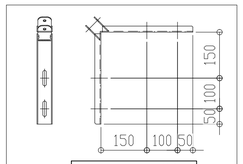

コーナーアーム取付金具

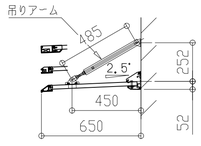

2024年6月

	製品記号
出隅	EVFD-○○○○(C,D,W)LR
直部	EVF-○○○○(C,D,W)L
	EVF-○○○○(C,D,W)R

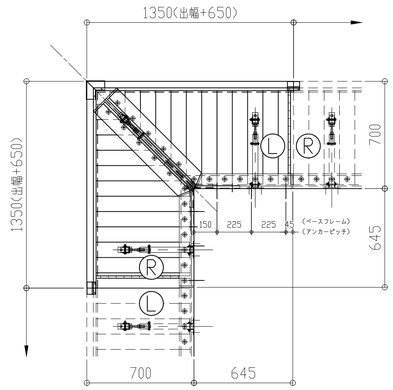

	製品記号
出隅	EVFD-○○○○(C,D,W)L
直部	EVF-○○○○(C,D,W)R

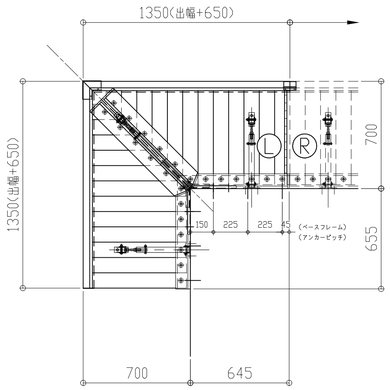

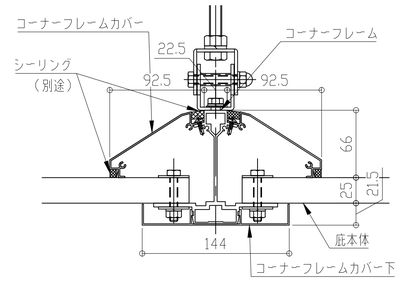

コーナーフレーム断面図

	製品記号
出隅	EVFD-○○○○(C,D,W)R
直部	EVF-○○○○(C,D,W)L

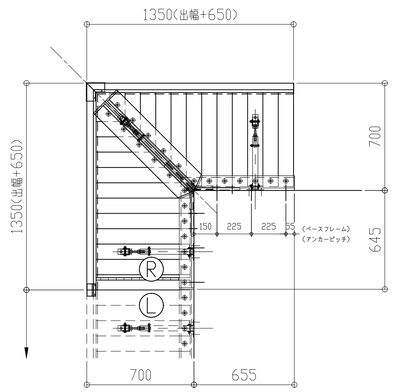

	製品記号
出隅	EVFD-○○○○(C,D,W)

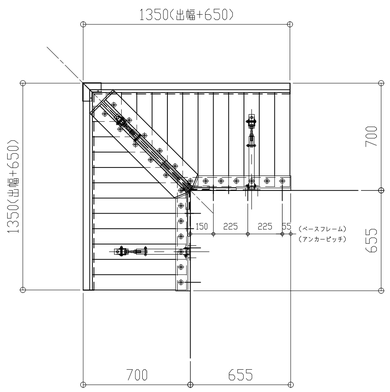

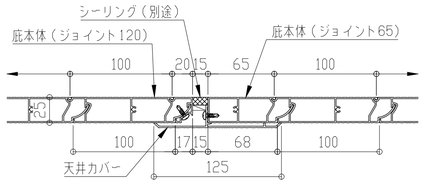

本体ジョイント断面図

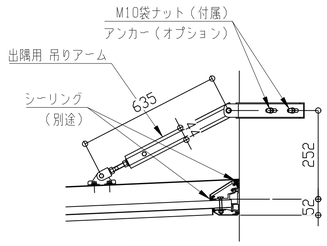

コーナー部

理研軽金属工業株式会社

アルミひさし　アイラッシュ

■出隅仕様

EVFD - 700

先端形状
C:チャンネル型
D:三角型
W:大型雨樋型

直線取合い
LR:左右
L:左
R:右
記号ナシ:ナシ

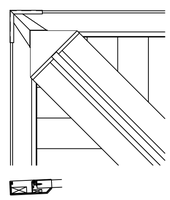

W:大型雨樋型　先端部

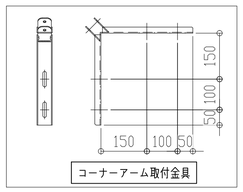

コーナーアーム取付金具

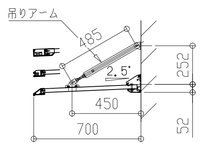

2024年6月

	製品記号
出隅	EVFD-○○○○(C,D,W)LR
直部	EVF-○○○○(C,D,W)L
	EVF-○○○○(C,D,W)R

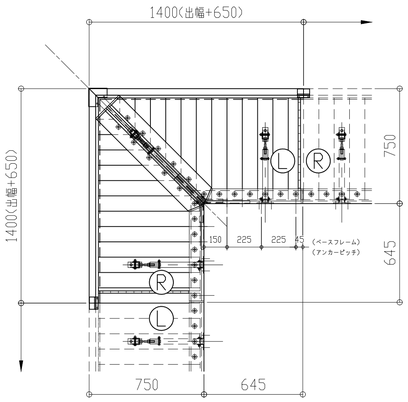

	製品記号
出隅	EVFD-○○○○(C,D,W)L
直部	EVF-○○○○(C,D,W)R

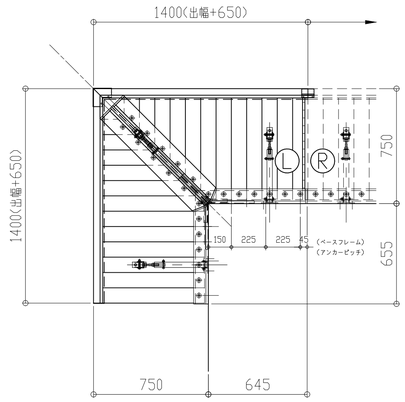

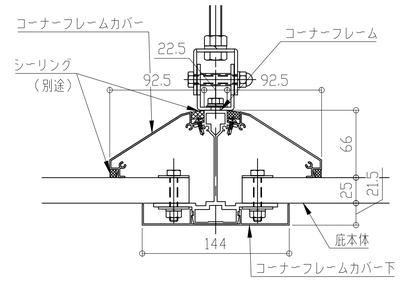

コーナーフレーム断面図

	製品記号
出隅	EVFD-○○○○(C,D,W)R
直部	EVF-○○○○(C,D,W)L

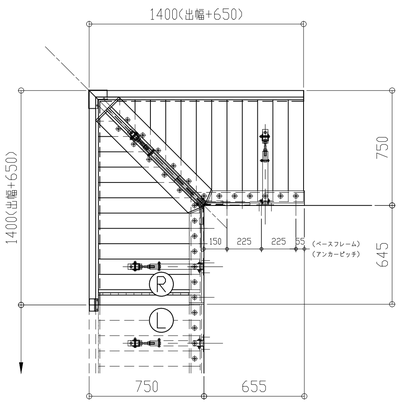

	製品記号
出隅	EVFD-○○○○(C,D,W)

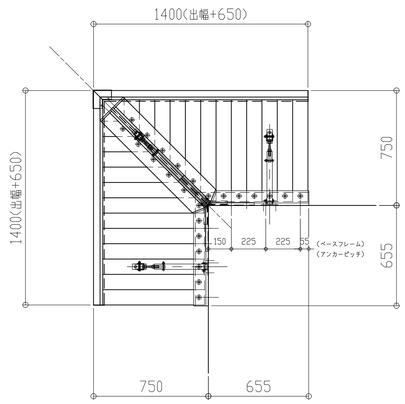

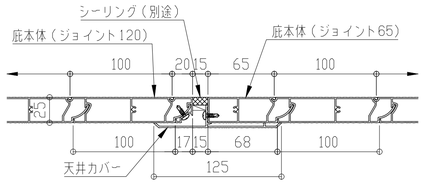

本体ジョイント断面図

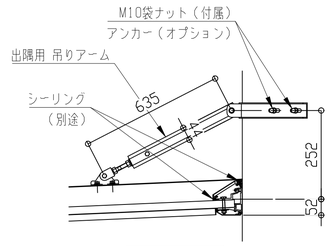

コーナー部

理研軽金属工業株式会社

アルミひさし　アイラッシュ

■出隅仕様

EVFD - 750

先端形状
C:チャンネル型
D:三角型
W:大型雨樋型

直線取合い
LR:左右
L:左
R:右
記号ナシ:ナシ

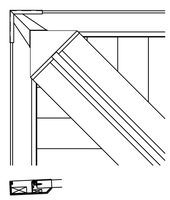

W:大型雨樋型　先端部

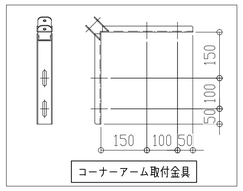

コーナーアーム取付金具

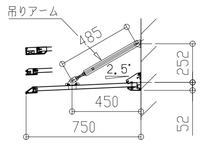

2024年6月

	製品記号
出隅	EVFD-○○○○(C,D,W)LR
直部	EVF-○○○○(C,D,W)L
	EVF-○○○○(C,D,W)R

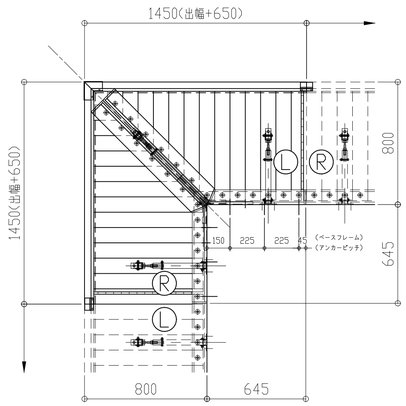

	製品記号
出隅	EVFD-○○○○(C,D,W)L
直部	EVF-○○○○(C,D,W)R

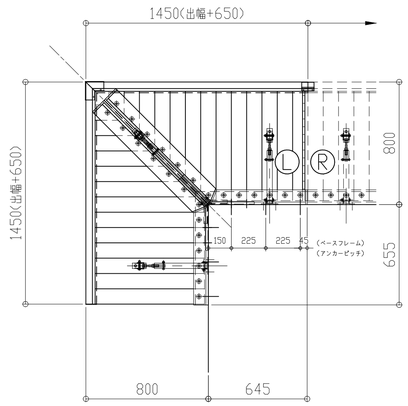

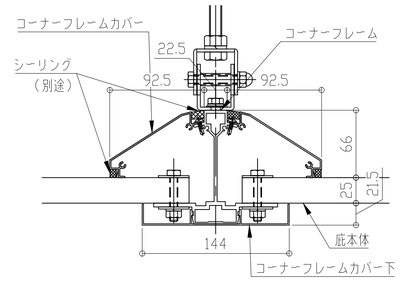

コーナーフレーム断面図

	製品記号
出隅	EVFD-○○○○(C,D,W)R
直部	EVF-○○○○(C,D,W)L

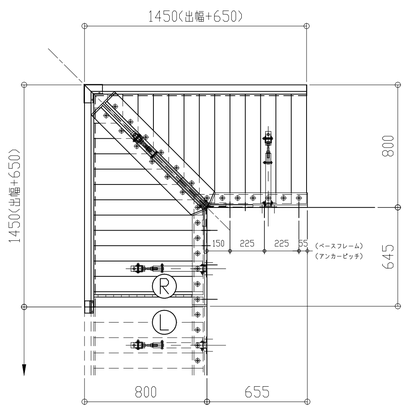

	製品記号
出隅	EVFD-○○○○(C,D,W)

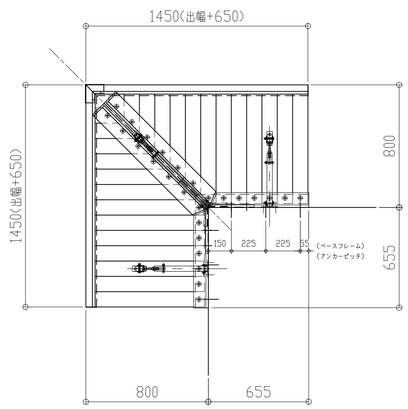

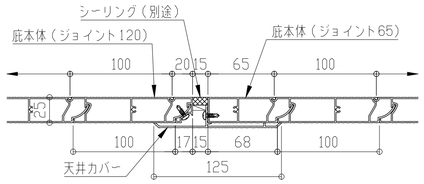

本体ジョイント断面図

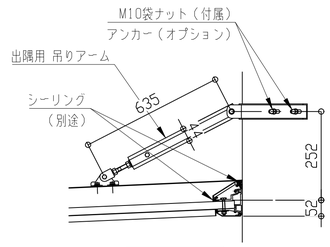

コーナー部

理研軽金属工業株式会社

アルミひさし　アイラッシュ

■出隅仕様

EVFD - 800

先端形状
C:チャンネル型
D:三角型
W:大型雨樋型

直線取合い
LR:左右
L:左
R:右
記号ナシ:ナシ

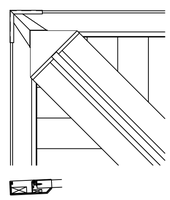

W:大型雨樋型　先端部

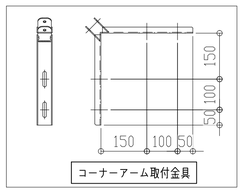

コーナーアーム取付金具

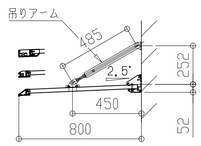

2024年6月

	製品記号
出隅	EVFD-○○○○(C,D,W)LR
直部	EVF-○○○○(C,D,W)L
	EVF-○○○○(C,D,W)R

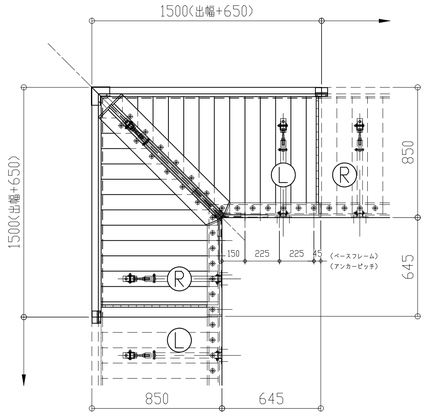

	製品記号
出隅	EVFD-○○○○(C,D,W)L
直部	EVF-○○○○(C,D,W)R

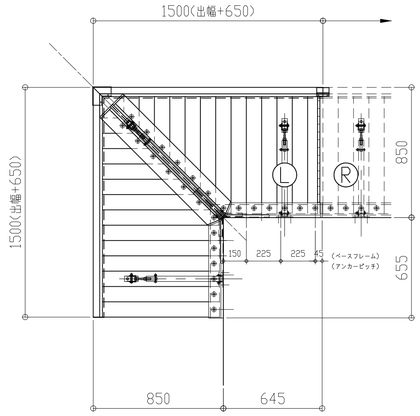

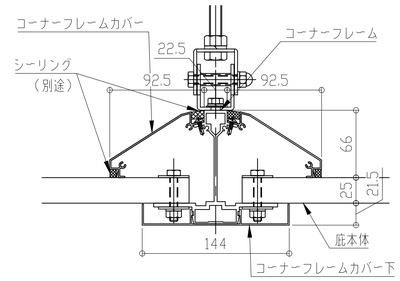

コーナーフレーム断面図

	製品記号
出隅	EVFD-○○○○(C,D,W)R
直部	EVF-○○○○(C,D,W)L

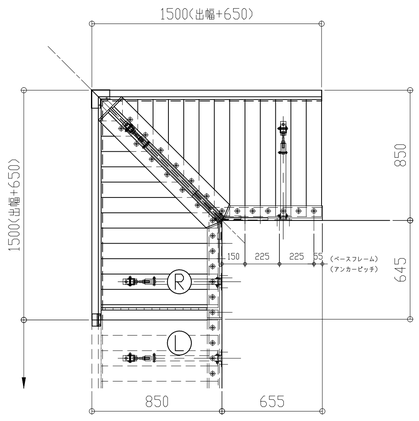

	製品記号
出隅	EVFD-○○○○(C,D,W)

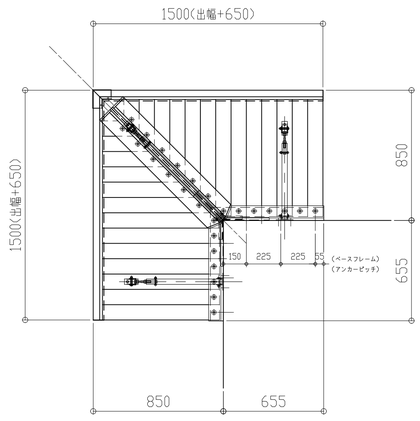

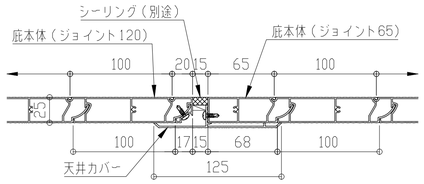

本体ジョイント断面図

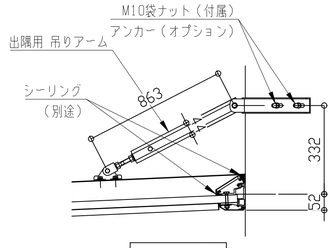

コーナー部

理研軽金属工業株式会社

アルミひさし　アイラッシュ

■出隅仕様

EVFD - 850

先端形状
C:チャンネル型
D:三角型
W:大型雨樋型

直線取合い
LR:左右
L:左
R:右
記号ナシ:ナシ

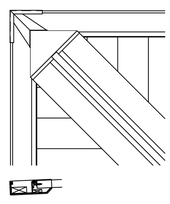

W:大型雨樋型　先端部

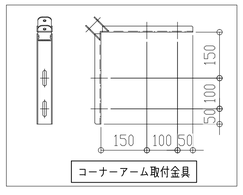

コーナーアーム取付金具

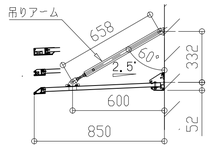

2024年6月

	製品記号
出隅	EVFD-○○○○(C,D,W)LR
直部	EVF-○○○○(C,D,W)L
	EVF-○○○○(C,D,W)R

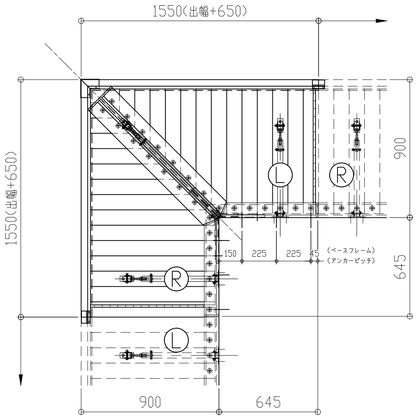

	製品記号
出隅	EVFD-○○○○(C,D,W)L
直部	EVF-○○○○(C,D,W)R

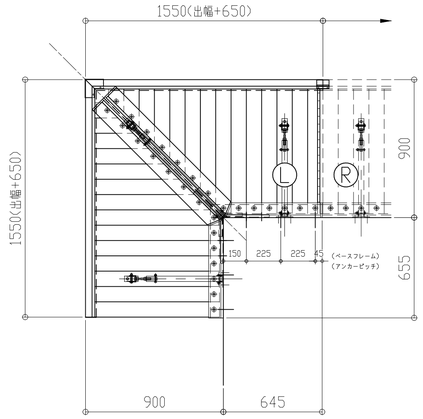

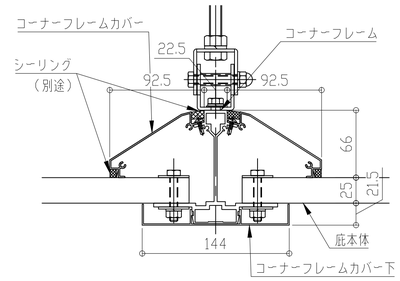

コーナーフレーム断面図

	製品記号
出隅	EVFD-○○○○(C,D,W)R
直部	EVF-○○○○(C,D,W)L

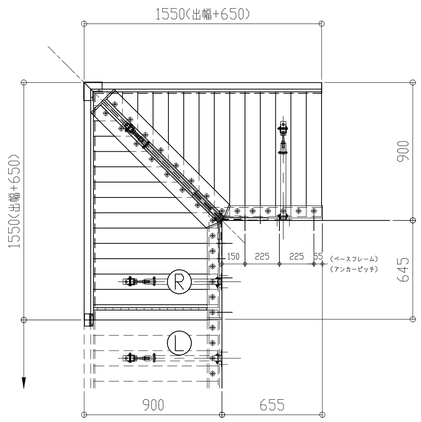

	製品記号
出隅	EVFD-○○○○(C,D,W)

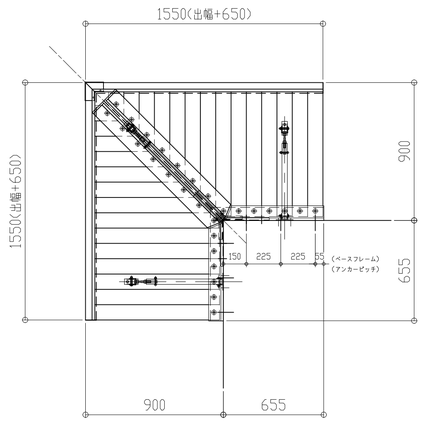

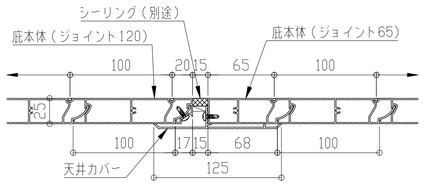

本体ジョイント断面図

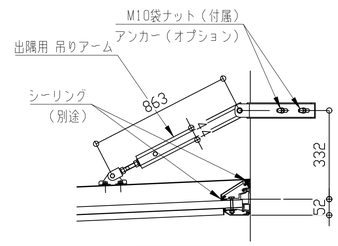

コーナー部

理研軽金属工業株式会社

アルミひさし　アイラッシュ

■出隅仕様

EVFD - 900

先端形状
C:チャンネル型
D:三角型
W:大型雨樋型

直線取合い
LR:左右
L:左
R:右
記号ナシ:ナシ

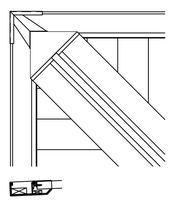

W:大型雨樋型　先端部

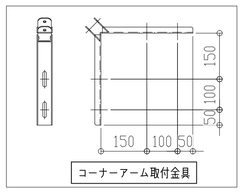

コーナーアーム取付金具

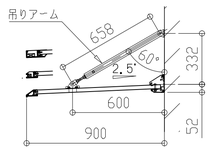

2024年6月

	製品記号
出隅	EVFD-○○○○(C,D,W)LR
直部	EVF-○○○○(C,D,W)L
	EVF-○○○○(C,D,W)R

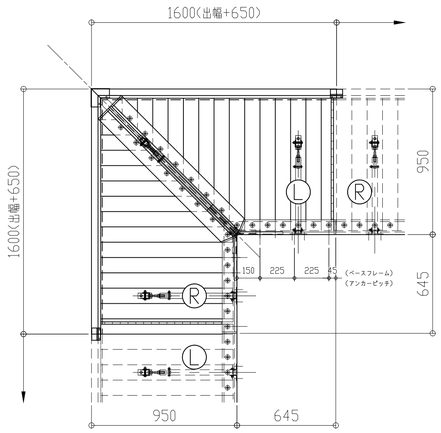

	製品記号
出隅	EVFD-○○○○(C,D,W)L
直部	EVF-○○○○(C,D,W)R

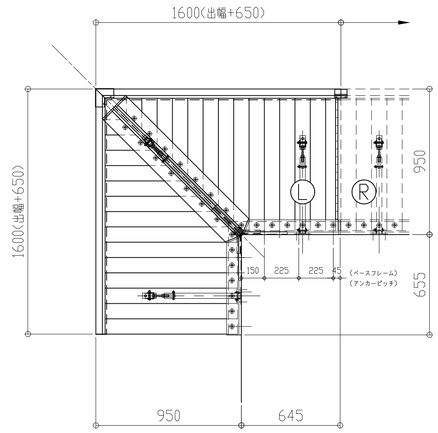

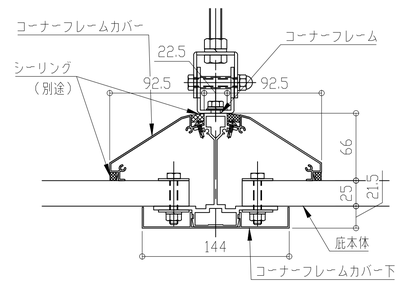

コーナーフレーム断面図

	製品記号
出隅	EVFD-○○○○(C,D,W)R
直部	EVF-○○○○(C,D,W)L

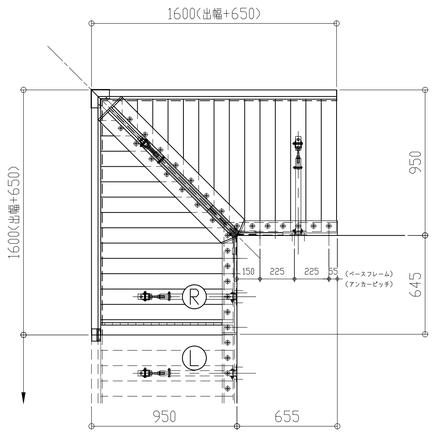

	製品記号
出隅	EVFD-○○○○(C,D,W)

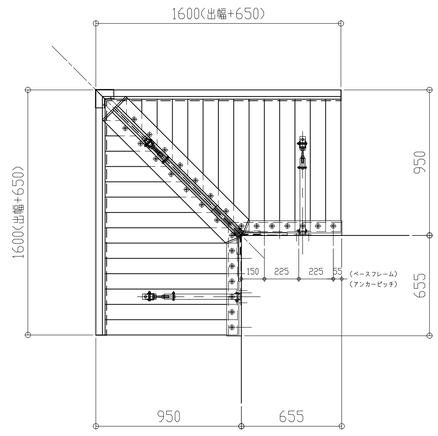

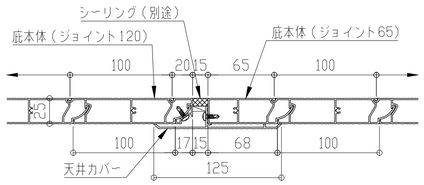

本体ジョイント断面図

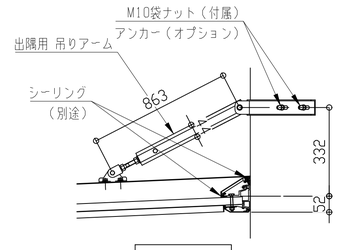

コーナー部

理研軽金属工業株式会社

アルミひさし　アイラッシュ

■出隅仕様

EVFD － 950

先端形状
C:チャンネル型
D:三角型
W:大型雨樋型

直線取合い
LR:左右
L:左
R:右
記号ナシ:ナシ

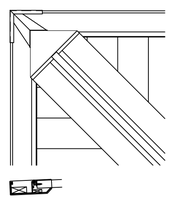

W:大型雨樋型　先端部

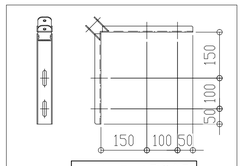

コーナーアーム取付金具

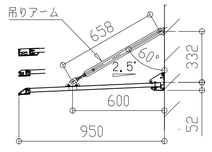

2024年6月

	製品記号
出隅	EVFD-○○○○(C,D,W)LR
直部	EVF-○○○○(C,D,W)L
	EVF-○○○○(C,D,W)R

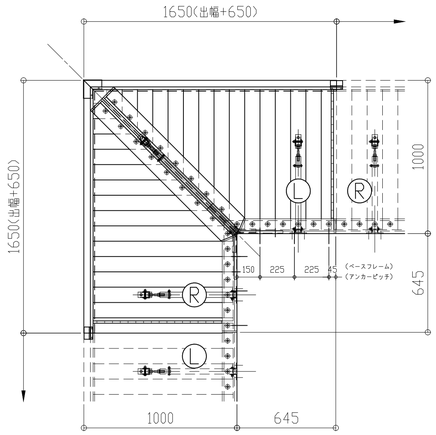

	製品記号
出隅	EVFD-○○○○(C,D,W)L
直部	EVF-○○○○(C,D,W)R

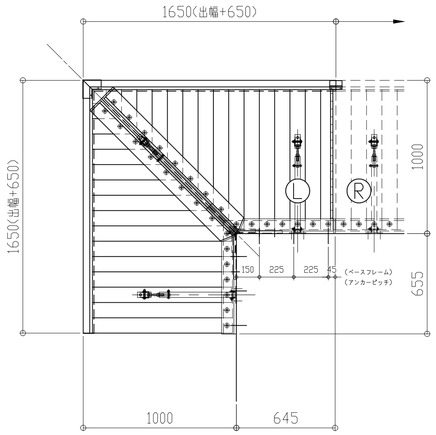

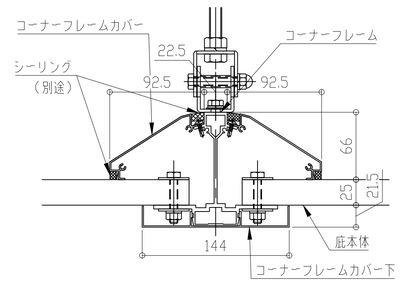

コーナーフレーム断面図

	製品記号
出隅	EVFD-○○○○(C,D,W)R
直部	EVF-○○○○(C,D,W)L

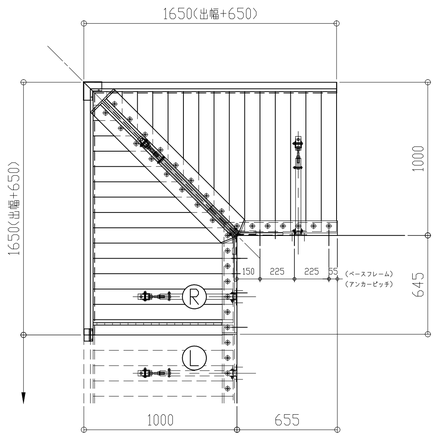

	製品記号
出隅	EVFD-○○○○(C,D,W)

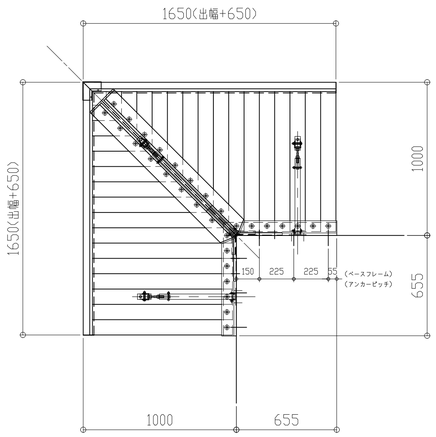

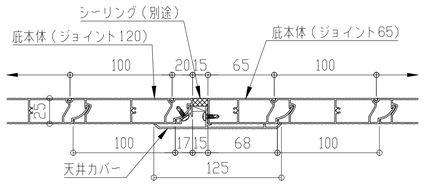

本体ジョイント断面図

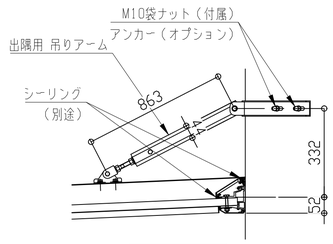

コーナー部

理研軽金属工業株式会社

アルミひさし　アイラッシュ

■出隅仕様

EVFD - 1000

先端形状
C:チャンネル型
D:三角型
W:大型雨樋型

直線取合い
LR:左右
L:左
R:右
記号ナシ:ナシ

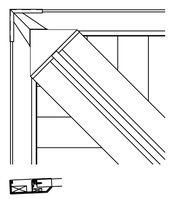

W:大型雨樋型　先端部

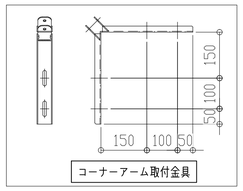

コーナーアーム取付金具

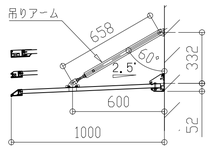

2024年6月

	製品記号
出隅	EVFD-○○○○(C,D,W)LR
直部	EVF-○○○○(C,D,W)L
	EVF-○○○○(C,D,W)R

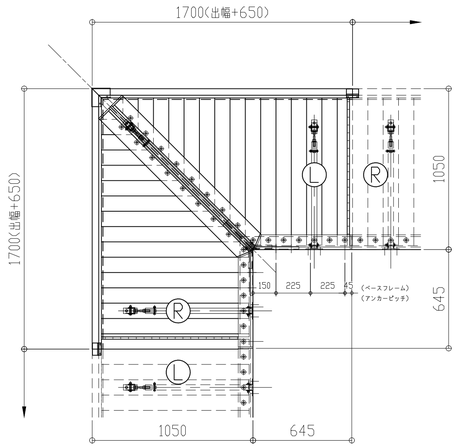

	製品記号
出隅	EVFD-○○○○(C,D,W)L
直部	EVF-○○○○(C,D,W)R

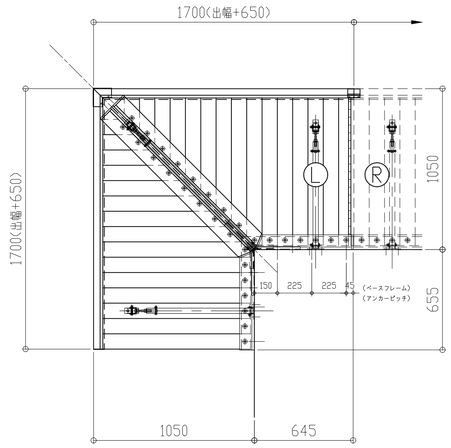

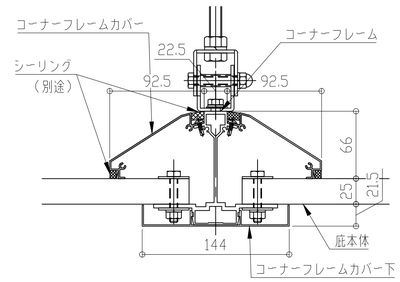

コーナーフレーム断面図

	製品記号
出隅	EVFD-○○○○(C,D,W)R
直部	EVF-○○○○(C,D,W)L

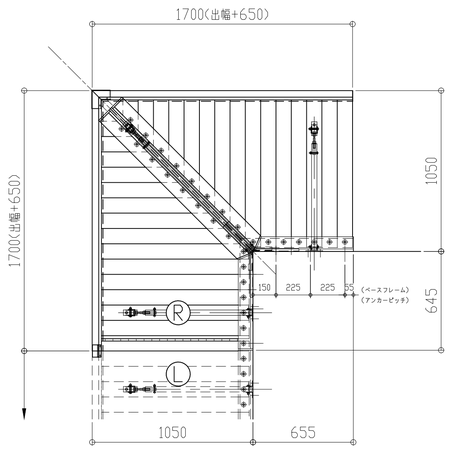

	製品記号
出隅	EVFD-○○○○(C,D,W)

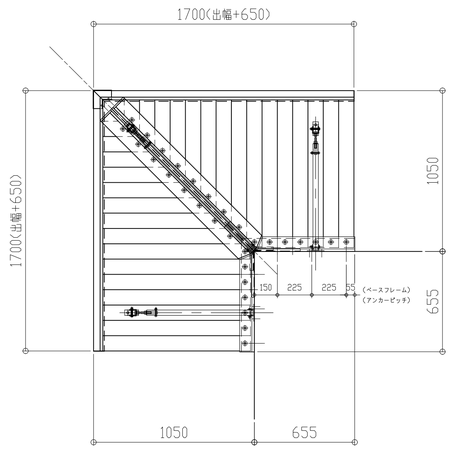

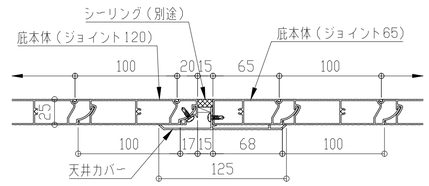

本体ジョイント断面図

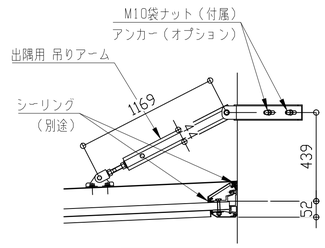

コーナー部

理研軽金属工業株式会社

アルミひさし　アイラッシュ

■出隅仕様

EVFD - 1050

先端形状
C:チャンネル型
D:三角型
W:大型雨樋型

直線取合い
LR:左右
L:左
R:右
記号ナシ:ナシ

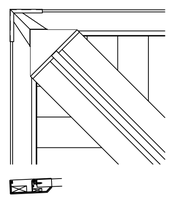

W:大型雨樋型　先端部

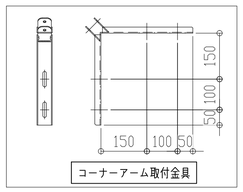

コーナーアーム取付金具

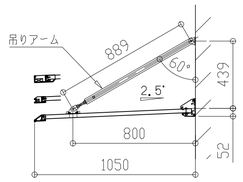

2024年6月

	製品記号
出隅	EVFD-○○○○(C,D,W)LR
直部	EVF-○○○○(C,D,W)L
	EVF-○○○○(C,D,W)R

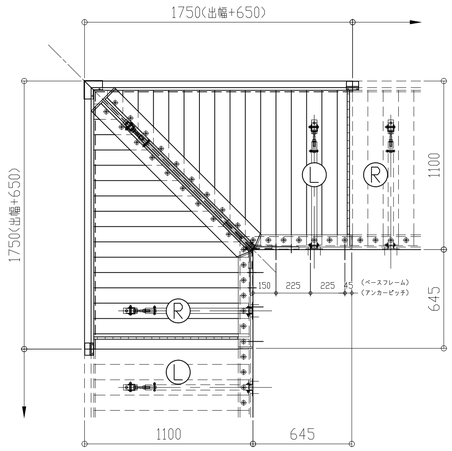

	製品記号
出隅	EVFD-○○○○(C,D,W)L
直部	EVF-○○○○(C,D,W)R

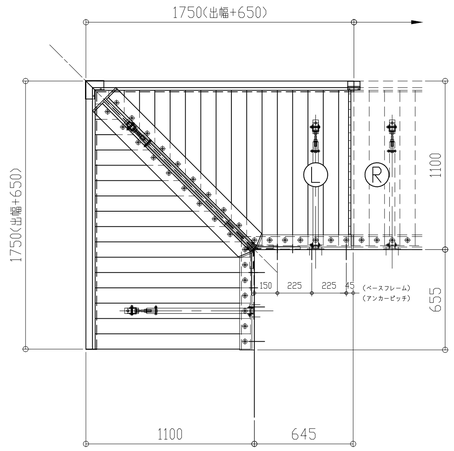

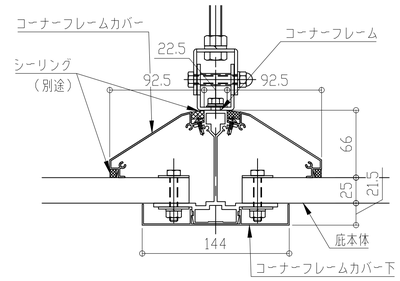

コーナーフレーム断面図

	製品記号
出隅	EVFD-○○○○(C,D,W)R
直部	EVF-○○○○(C,D,W)L

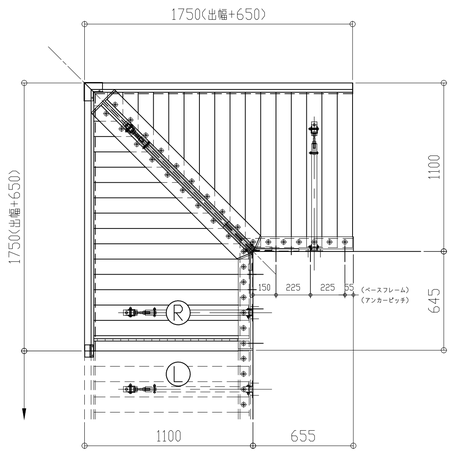

	製品記号
出隅	EVFD-○○○○(C,D,W)

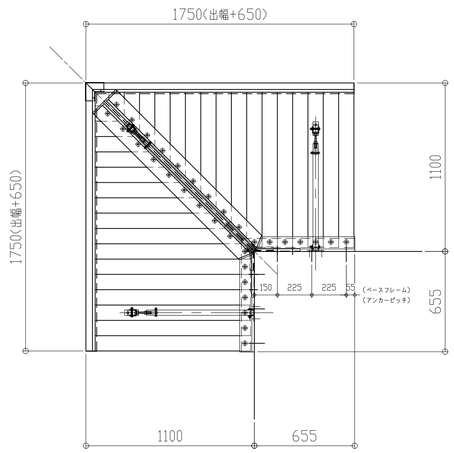

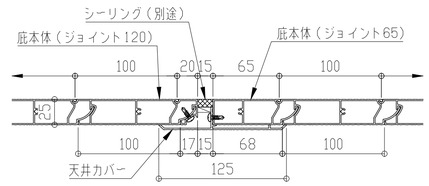

本体ジョイント断面図

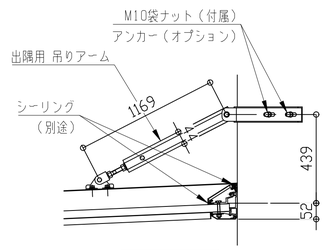

コーナー部

理研軽金属工業株式会社

アルミひさし　アイラッシュ

■出隅仕様

EVFD - 1100

先端形状
C:チャンネル型
D:三角型
W:大型雨樋型

直線取合い
LR:左右
L:左
R:右
記号ナシ:ナシ

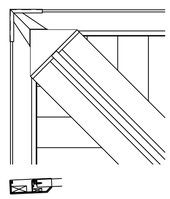

W:大型雨樋型　先端部

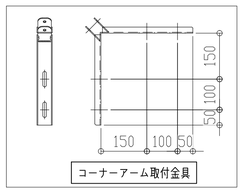

コーナーアーム取付金具

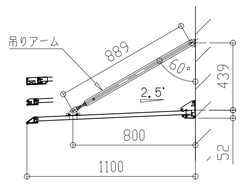

2024年6月

	製品記号
出隅	EVFD-○○○○(C,D,W)LR
直部	EVF-○○○○(C,D,W)L
	EVF-○○○○(C,D,W)R

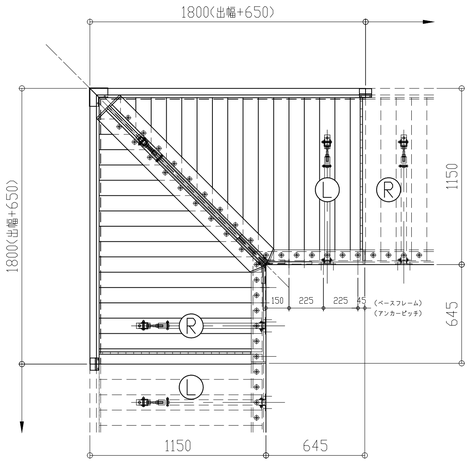

	製品記号
出隅	EVFD-○○○○(C,D,W)L
直部	EVF-○○○○(C,D,W)R

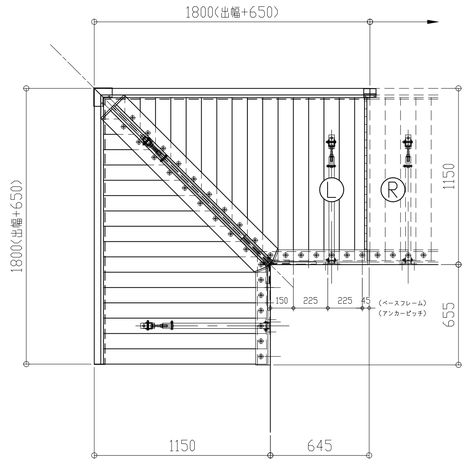

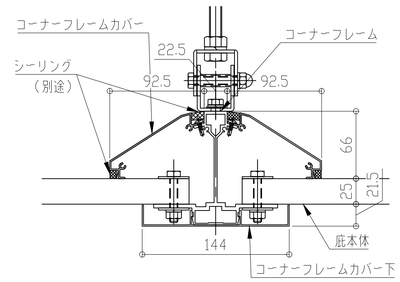

コーナーフレーム断面図

	製品記号
出隅	EVFD-○○○○(C,D,W)R
直部	EVF-○○○○(C,D,W)L

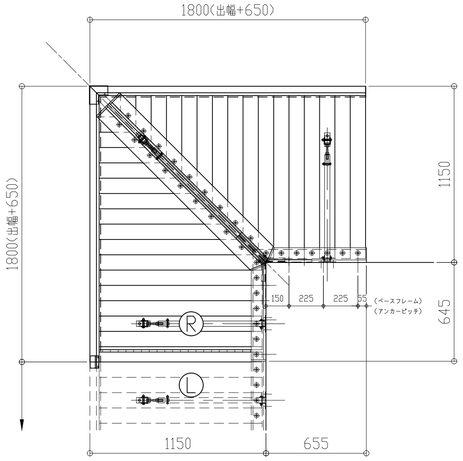

	製品記号
出隅	EVFD-○○○○(C,D,W)

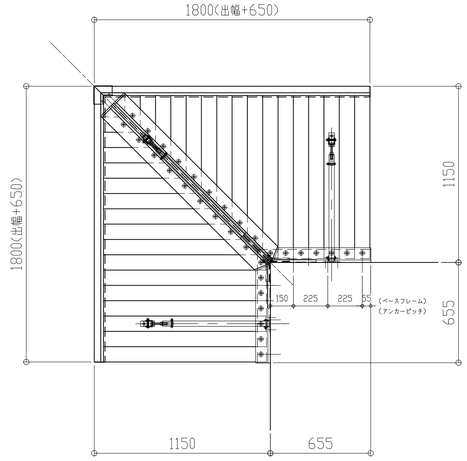

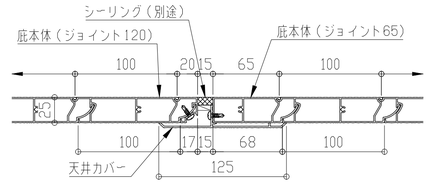

本体ジョイント断面図

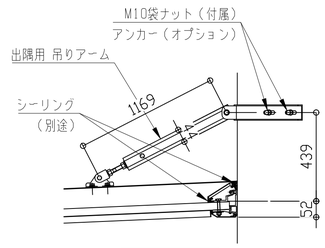

コーナー部

理研軽金属工業株式会社

アルミひさし　アイラッシュ

■出隅仕様

EVFD - 1150

先端形状
C:チャンネル型
D:三角型
W:大型雨樋型

直線取合い
LR:左右
L:左
R:右
記号ナシ:ナシ

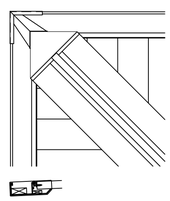

W:大型雨樋型　先端部

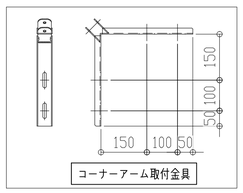

コーナーアーム取付金具

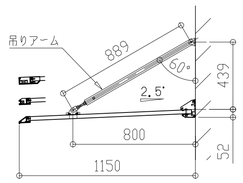

2024年6月

	製品記号
出隅	EVFD-○○○○(C,D,W)LR
直部	EVF-○○○○(C,D,W)L
	EVF-○○○○(C,D,W)R

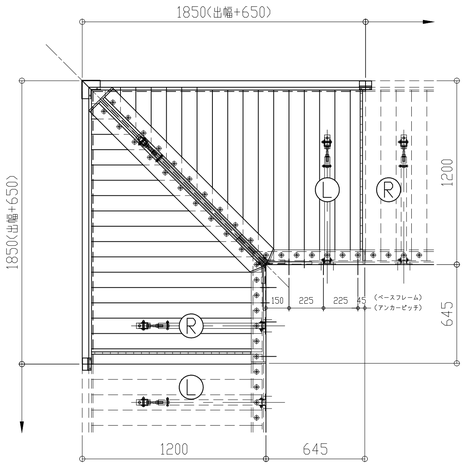

	製品記号
出隅	EVFD-○○○○(C,D,W)L
直部	EVF-○○○○(C,D,W)R

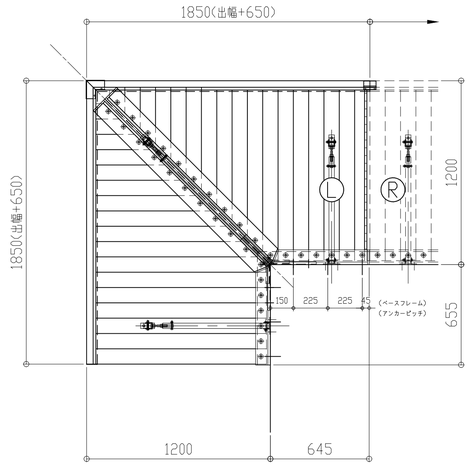

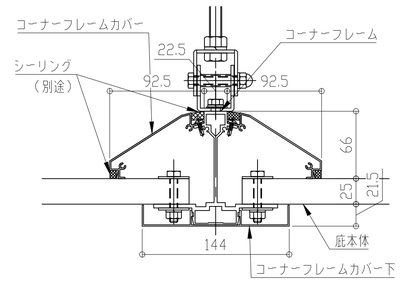

コーナーフレーム断面図

	製品記号
出隅	EVFD-○○○○(C,D,W)R
直部	EVF-○○○○(C,D,W)L

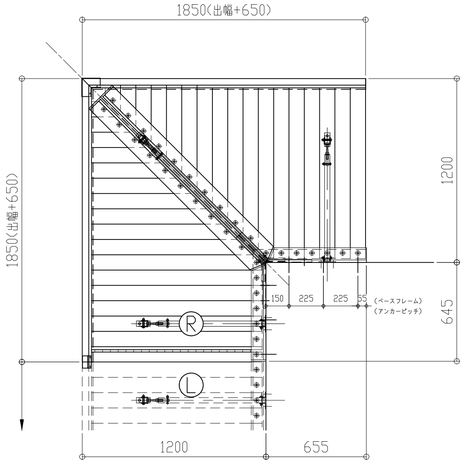

	製品記号
出隅	EVFD-○○○○(C,D,W)

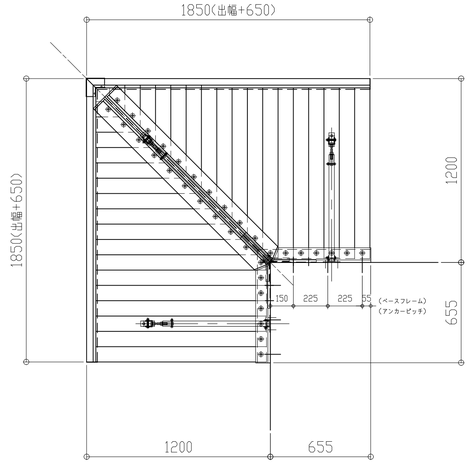

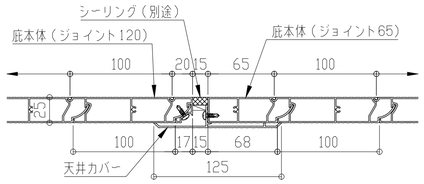

本体ジョイント断面図

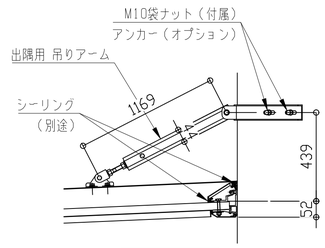

コーナー部

理研軽金属工業株式会社

アルミひさし　アイラッシュ

■出隅仕様

EVFD - 1200

先端形状
C:チャンネル型
D:三角型
W:大型雨樋型

直線取合い
LR:左右
L:左
R:右
記号ナシ:ナシ

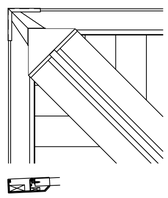

W:大型雨樋型　先端部

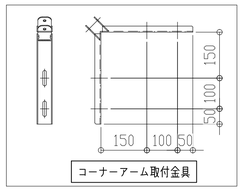

コーナーアーム取付金具

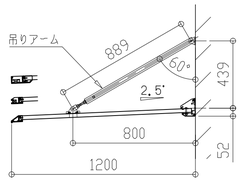

2024年6月

	製品記号
出隅	EVFD-○○○○(C,D,W)LR
直部	EVF-○○○○(C,D,W)L
	EVF-○○○○(C,D,W)R

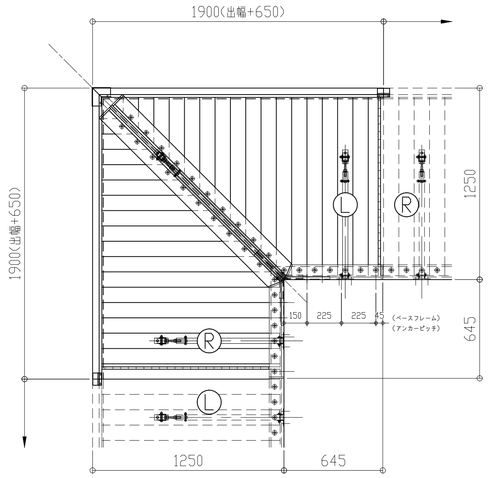

	製品記号
出隅	EVFD-○○○○(C,D,W)L
直部	EVF-○○○○(C,D,W)R

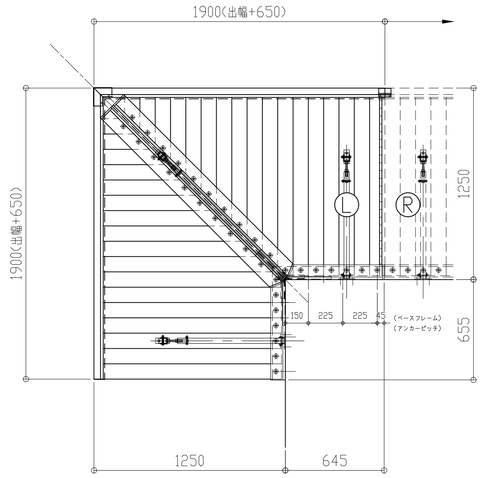

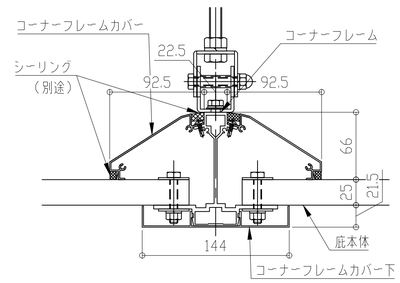

コーナーフレーム断面図

	製品記号
出隅	EVFD-○○○○(C,D,W)R
直部	EVF-○○○○(C,D,W)L

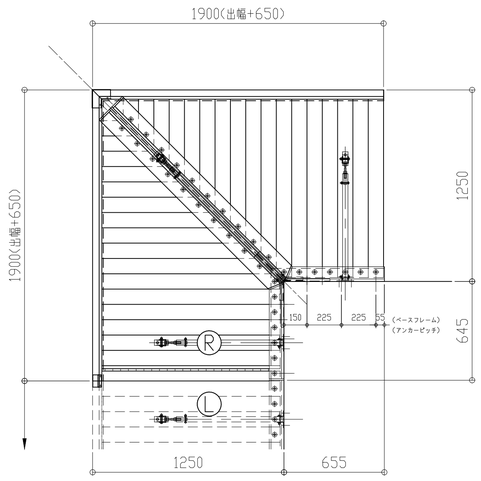

	製品記号
出隅	EVFD-○○○○(C,D,W)

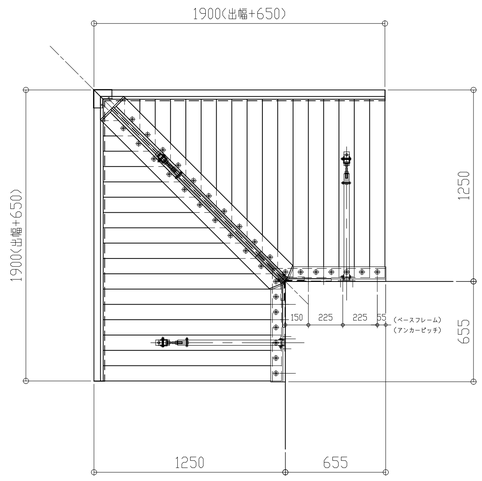

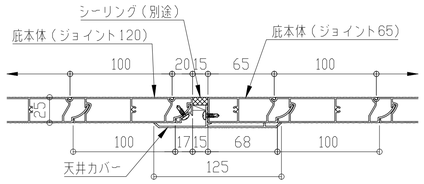

本体ジョイント断面図

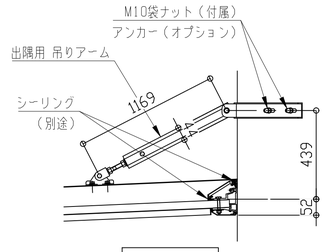

コーナー部

理研軽金属工業株式会社

アルミひさし　アイラッシュ

■出隅仕様

EVFD － 1250

先端形状
C:チャンネル型
D:三角型
W:大型雨樋型

直線取合い
LR:左右
L:左
R:右
記号ナシ:ナシ

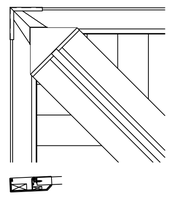

W:大型雨樋型　先端部

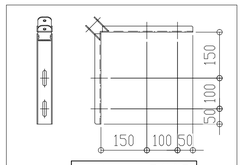

コーナーアーム取付金具

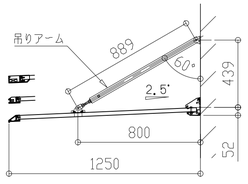

2024年6月

	製品記号
出隅	EVFD-○○○○(C,D,W)LR
直部	EVF-○○○○(C,D,W)L
	EVF-○○○○(C,D,W)R

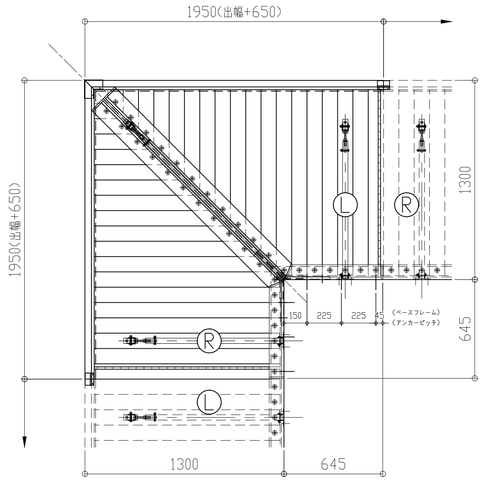

	製品記号
出隅	EVFD-○○○○(C,D,W)L
直部	EVF-○○○○(C,D,W)R

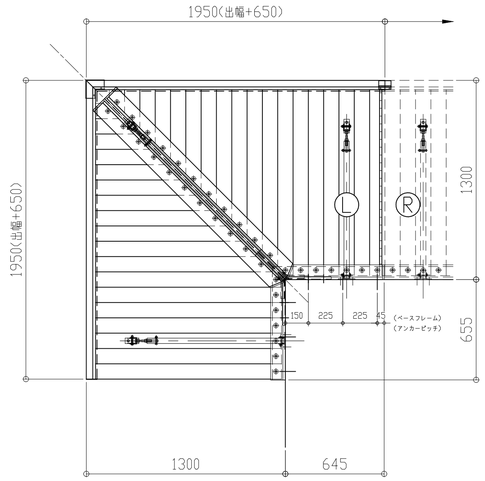

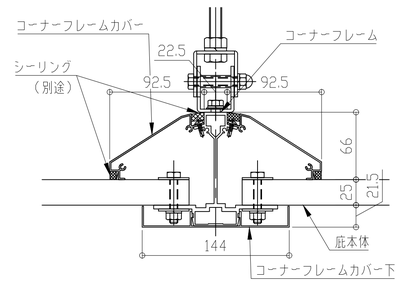

コーナーフレーム断面図

	製品記号
出隅	EVFD-○○○○(C,D,W)R
直部	EVF-○○○○(C,D,W)L

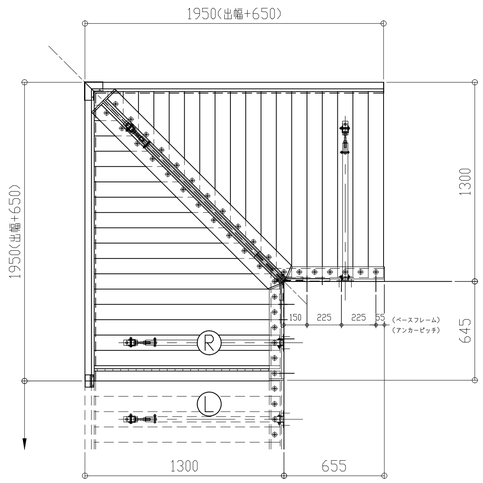

	製品記号
出隅	EVFD-○○○○(C,D,W)

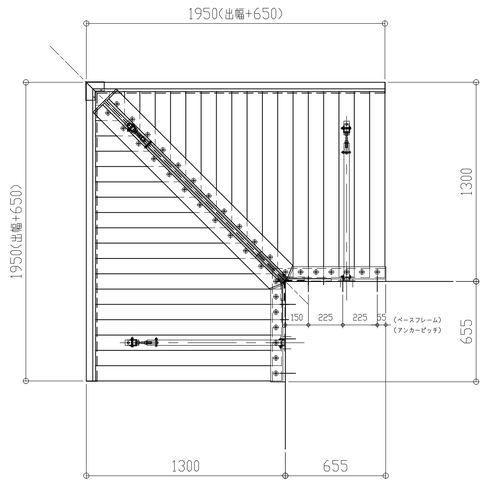

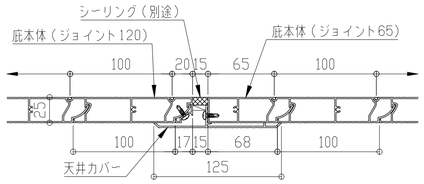

本体ジョイント断面図

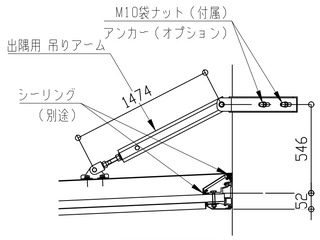

コーナー部

理研軽金属工業株式会社

アルミひさし　アイラッシュ

■出隅仕様

EVFD - 1300

先端形状
C:チャンネル型
D:三角型
W:大型雨樋型

直線取合い
LR:左右
L:左
R:右
記号ナシ:ナシ

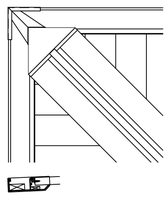

W:大型雨樋型　先端部

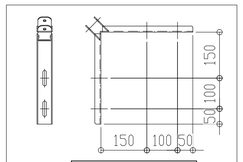

コーナーアーム取付金具

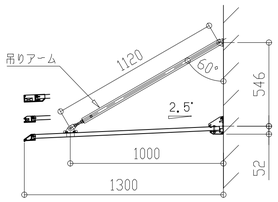

2024年6月

	製品記号
出隅	EVFD-○○○○(C,D,W)LR
直部	EVF-○○○○(C,D,W)L
	EVF-○○○○(C,D,W)R

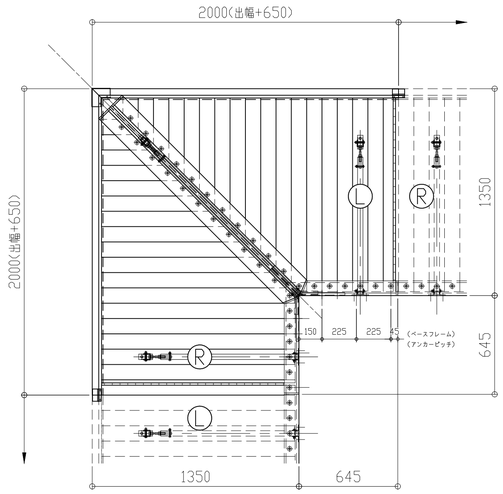

	製品記号
出隅	EVFD-○○○○(C,D,W)L
直部	EVF-○○○○(C,D,W)R

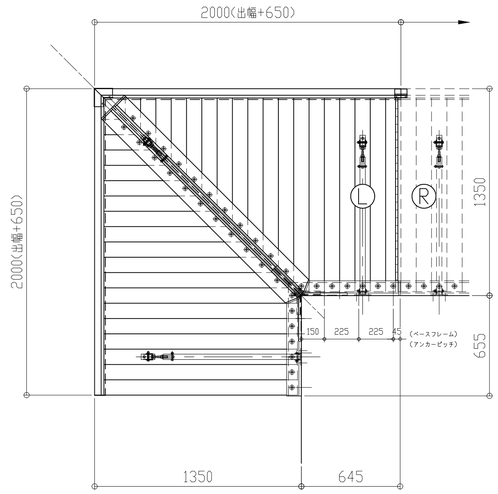

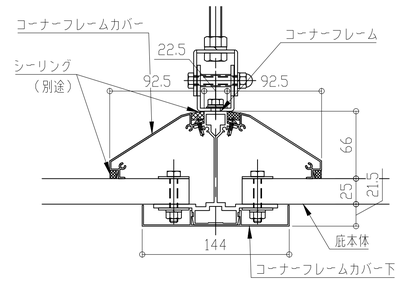

コーナーフレーム断面図

	製品記号
出隅	EVFD-○○○○(C,D,W)R
直部	EVF-○○○○(C,D,W)L

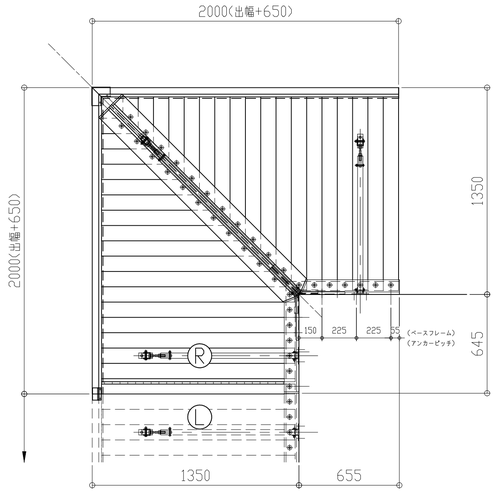

	製品記号
出隅	EVFD-○○○○(C,D,W)

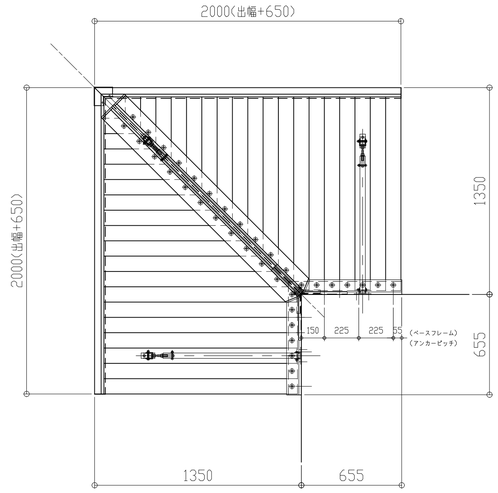

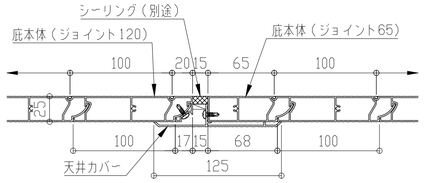

本体ジョイント断面図

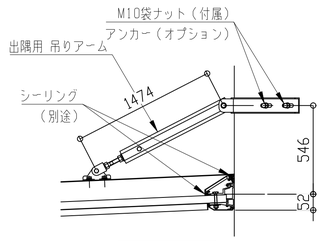

コーナー部

理研軽金属工業株式会社

アルミひさし　アイラッシュ

■出隅仕様

EVFD - 1350

先端形状
C:チャンネル型
D:三角型
W:大型雨樋型

直線取合い
LR:左右
L:左
R:右
記号ナシ:ナシ

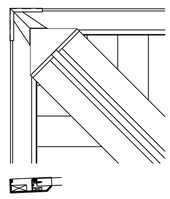

W:大型雨樋型　先端部

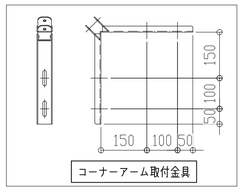

コーナーアーム取付金具

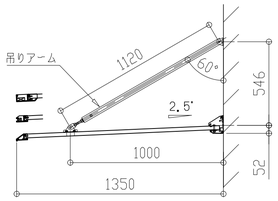

2024年6月

	製品記号
出隅	EVFD-○○○○(C,D,W)LR
直部	EVF-○○○○(C,D,W)L
	EVF-○○○○(C,D,W)R

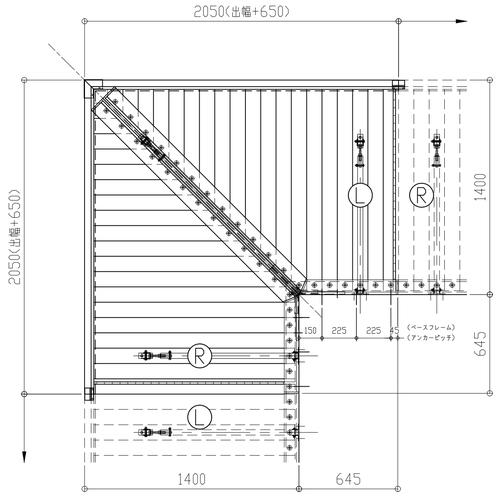

	製品記号
出隅	EVFD-○○○○(C,D,W)L
直部	EVF-○○○○(C,D,W)R

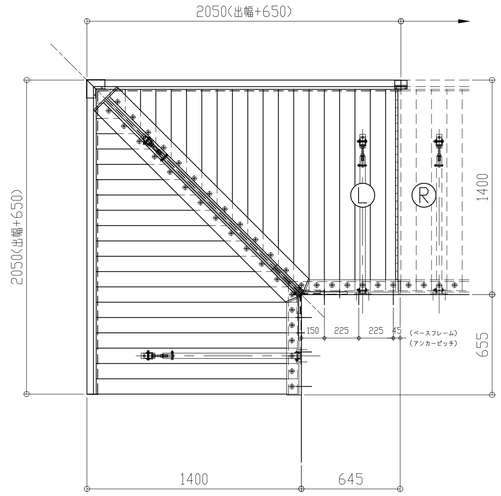

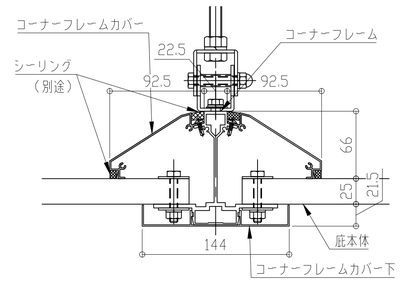

コーナーフレーム断面図

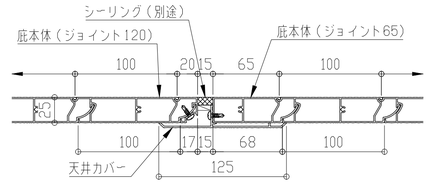

本体ジョイント断面図

	製品記号
出隅	EVFD-○○○○(C,D,W)R
直部	EVF-○○○○(C,D,W)L

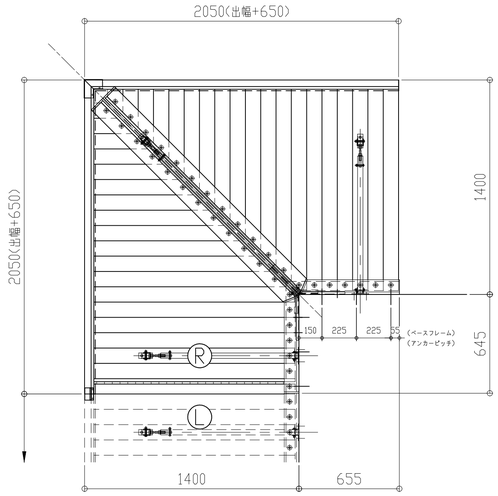

	製品記号
出隅	EVFD-○○○○(C,D,W)

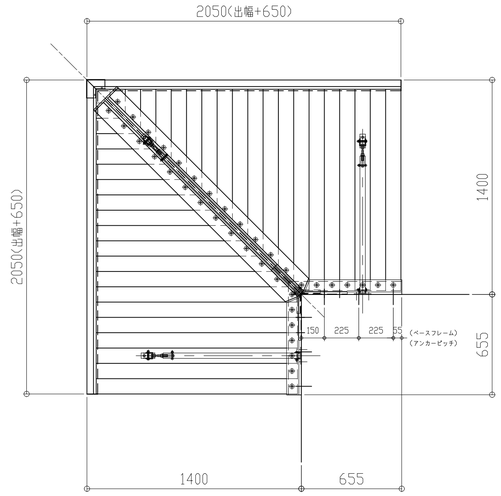

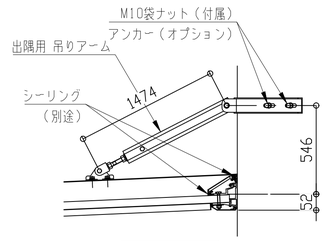

コーナー部

理研軽金属工業株式会社

アルミひさし　アイラッシュ

■出隅仕様

EVFD - 1400

先端形状
C:チャンネル型
D:三角型
W:大型雨樋型

直線取合い
LR:左右
L:左
R:右
記号ナシ:ナシ

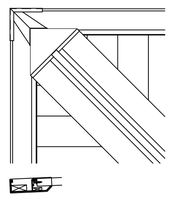

W:大型雨樋型　先端部

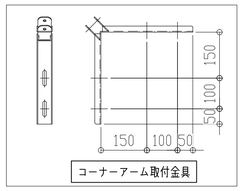

コーナーアーム取付金具

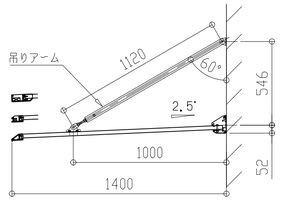

2024年6月

	製品記号
出隅	EVFD-○○○○(C,D,W)LR
直部	EVF-○○○○(C,D,W)L
	EVF-○○○○(C,D,W)R

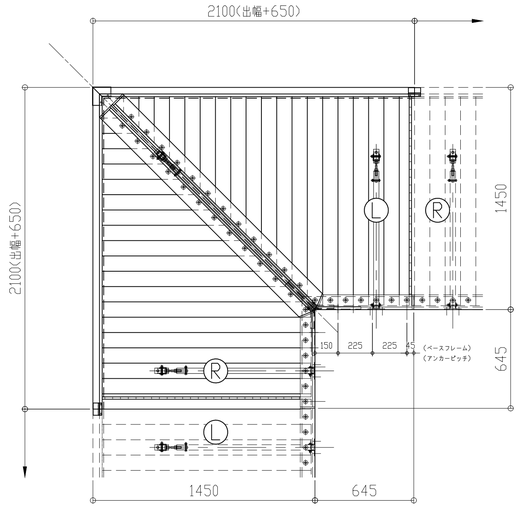

	製品記号
出隅	EVFD-○○○○(C,D,W)L
直部	EVF-○○○○(C,D,W)R

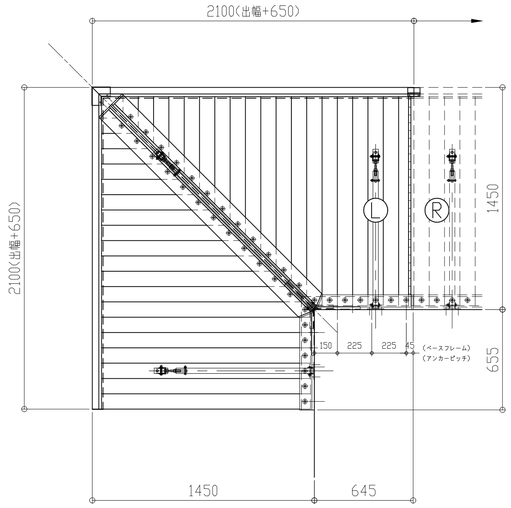

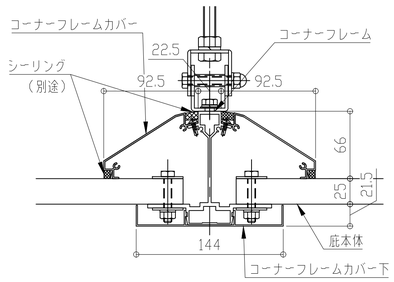

コーナーフレーム断面図

	製品記号
出隅	EVFD-○○○○(C,D,W)R
直部	EVF-○○○○(C,D,W)L

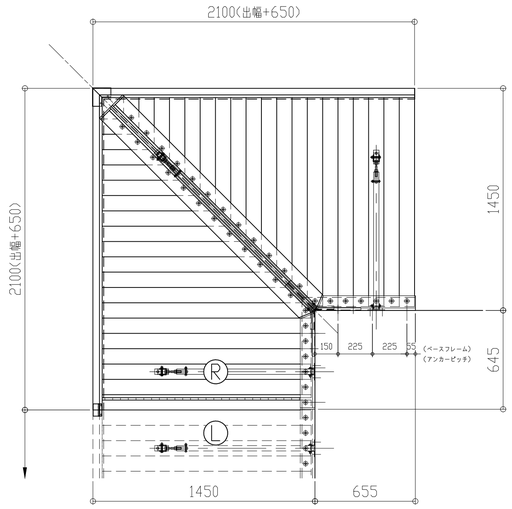

	製品記号
出隅	EVFD-○○○○(C,D,W)

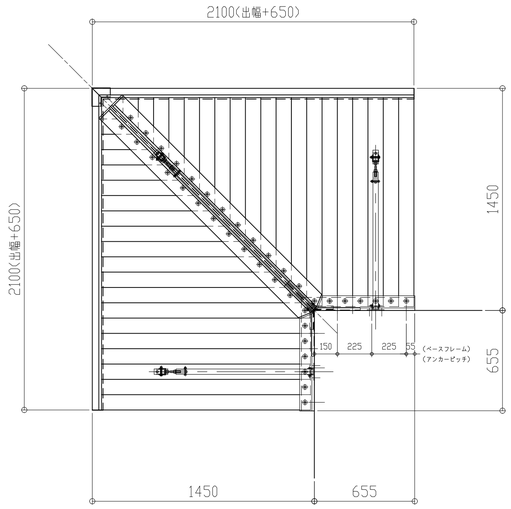

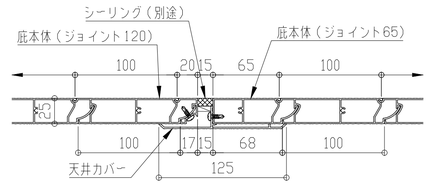

本体ジョイント断面図

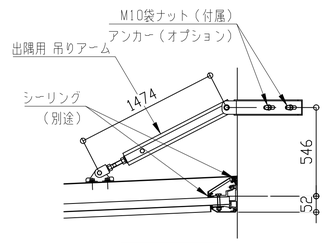

コーナー部

理研軽金属工業株式会社

アルミひさし　アイラッシュ

■出隅仕様

EVFD - 1450

先端形状
C:チャンネル型
D:三角型
W:大型雨樋型

直線取合い
LR:左右
L:左
R:右
記号ナシ:ナシ

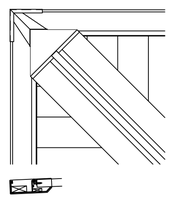

W:大型雨樋型　先端部

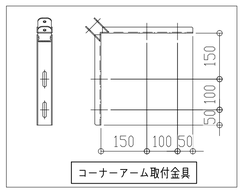

コーナーアーム取付金具

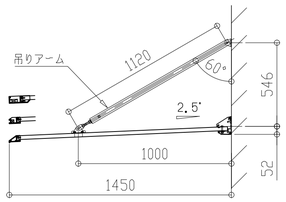

2024年6月

	製品記号
出隅	EVFD-○○○○(C,D,W)LR
直部	EVF-○○○○(C,D,W)L
	EVF-○○○○(C,D,W)R

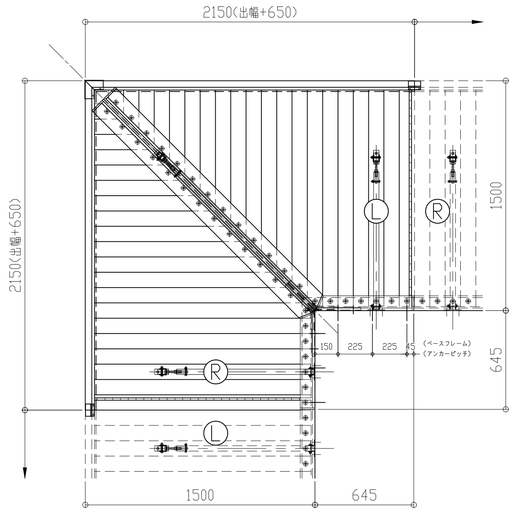

	製品記号
出隅	EVFD-○○○○(C,D,W)L
直部	EVF-○○○○(C,D,W)R

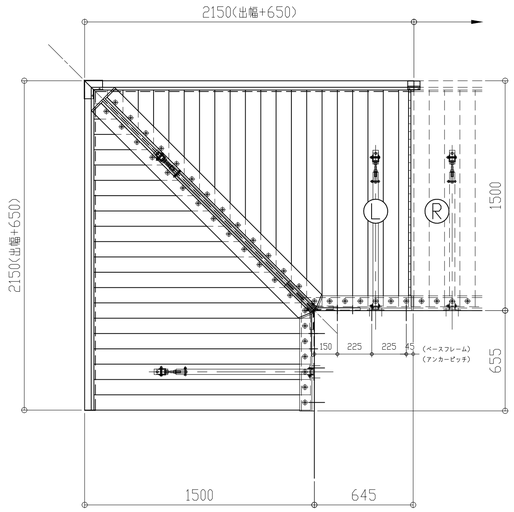

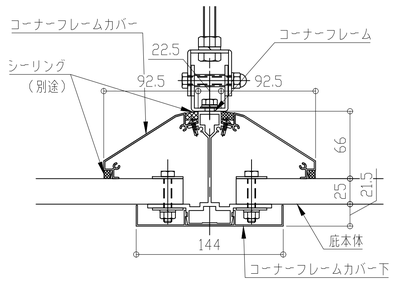

コーナーフレーム断面図

	製品記号
出隅	EVFD-○○○○(C,D,W)R
直部	EVF-○○○○(C,D,W)L

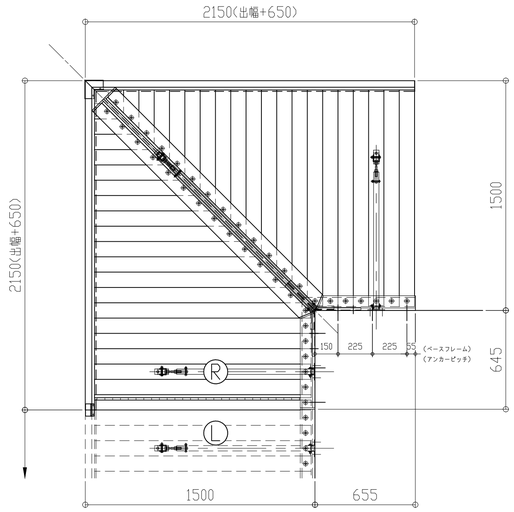

	製品記号
出隅	EVFD-○○○○(C,D,W)

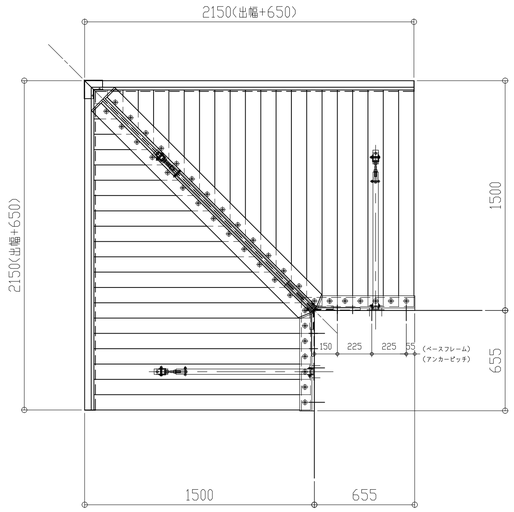

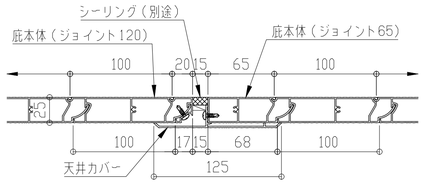

本体ジョイント断面図

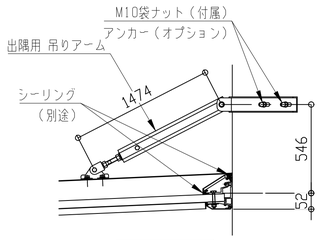

コーナー部

理研軽金属工業株式会社

アルミひさし　アイラッシュ

■出隅仕様

EVFD － 1500

先端形状
C:チャンネル型
D:三角型
W:大型雨樋型

直線取合い
LR:左右
L:左
R:右
記号ナシ:ナシ

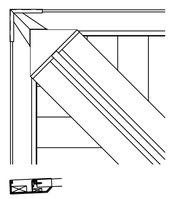

W:大型雨樋型　先端部

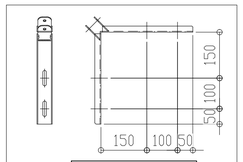

コーナーアーム取付金具

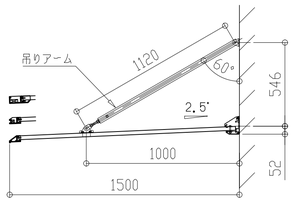

2024年6月

	製品記号
出隅	EVFD-○○○○(C,D,W)LR
直部	EVF-○○○○(C,D,W)L
	EVF-○○○○(C,D,W)R

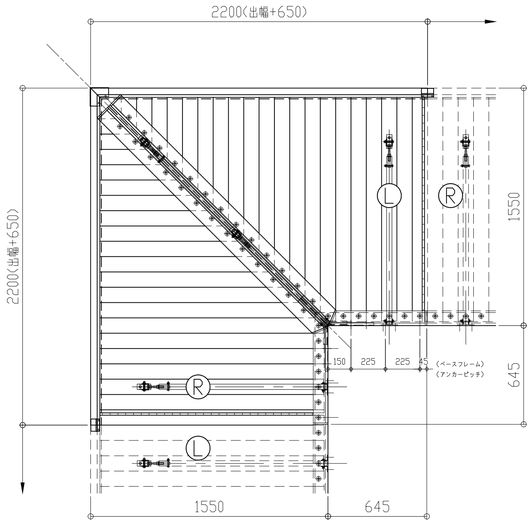

	製品記号
出隅	EVFD-○○○○(C,D,W)L
直部	EVF-○○○○(C,D,W)R

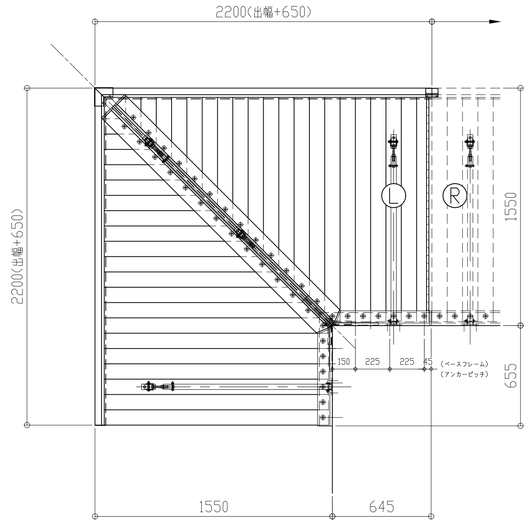

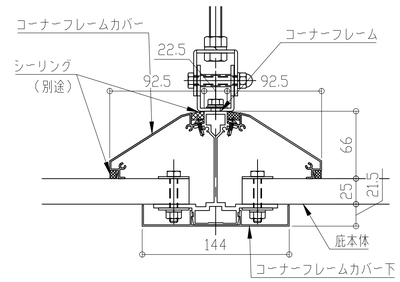

コーナーフレーム断面図

	製品記号
出隅	EVFD-○○○○(C,D,W)R
直部	EVF-○○○○(C,D,W)L

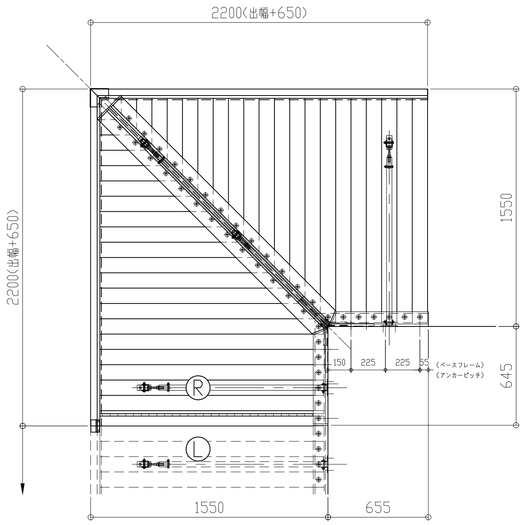

	製品記号
出隅	EVFD-○○○○(C,D,W)

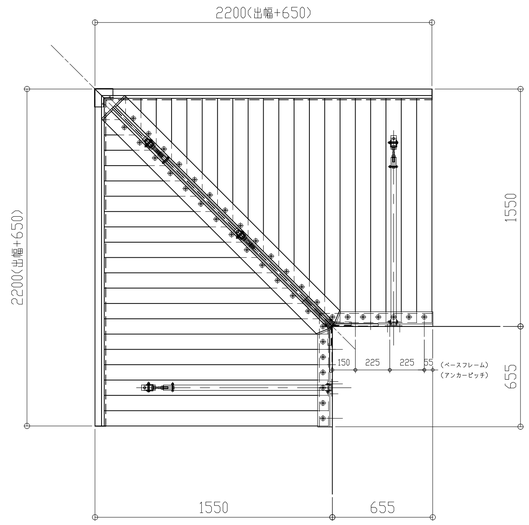

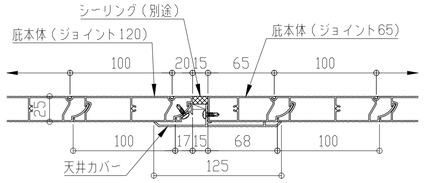

本体ジョイント断面図

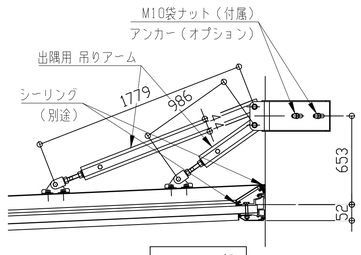

コーナー部

理研軽金属工業株式会社

アルミひさし　アイラッシュ

■出隅仕様

EVFD - 1550

先端形状
C:チャンネル型
D:三角型
W:大型雨樋型

直線取合い
LR:左右
L:左
R:右
記号ナシ:ナシ

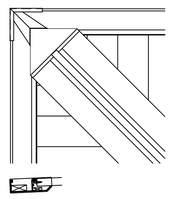

W:大型雨樋型　先端部

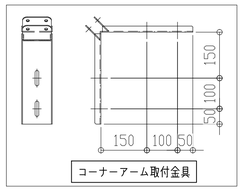

コーナーアーム取付金具

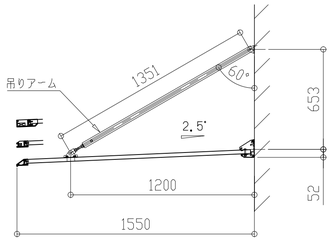

2024年6月

	製品記号
出隅	EVFD-○○○○(C, D, W)LR
直部	EVF-○○○○(C, D, W)L
	EVF-○○○○(C, D, W)R

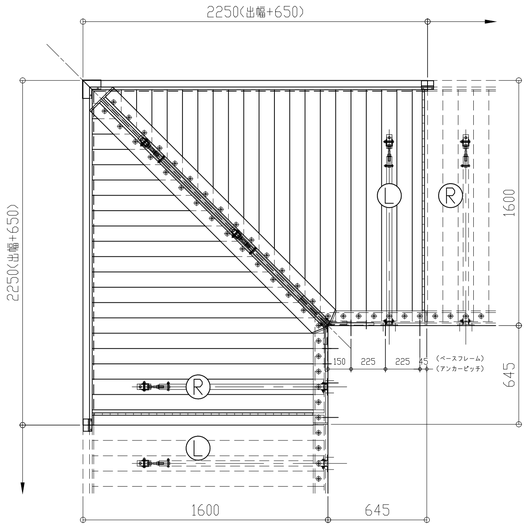

	製品記号
出隅	EVFD-○○○○(C, D, W)L
直部	EVF-○○○○(C, D, W)R

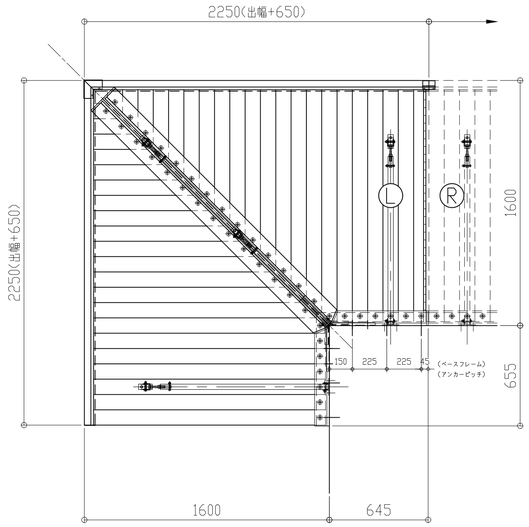

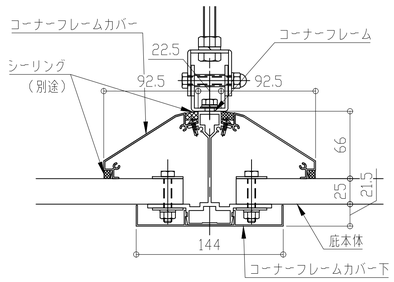

コーナーフレーム断面図

	製品記号
出隅	EVFD-○○○○(C, D, W)R
直部	EVF-○○○○(C, D, W)L

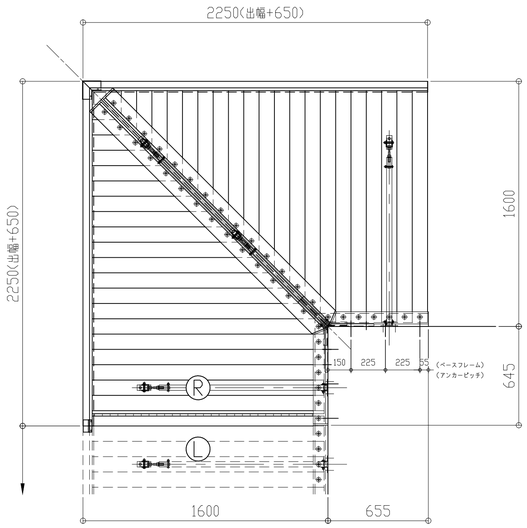

	製品記号
出隅	EVFD-○○○○(C, D, W)

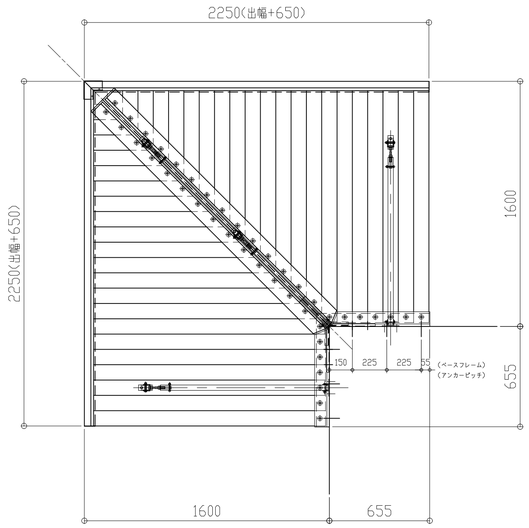

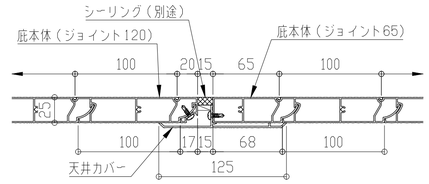

本体ジョイント断面図

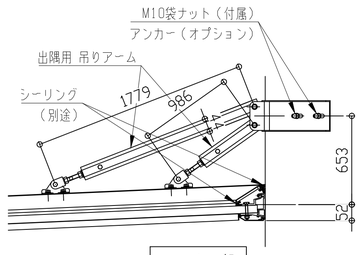

コーナー部

理研軽金属工業株式会社

アルミひさし　アイラッシュ

■出隅仕様

EVFD - 1600

先端形状
C:チャンネル型
D:三角型
W:大型雨樋型

直線取合い
LR:左右
L:左
R:右
記号ナシ:ナシ

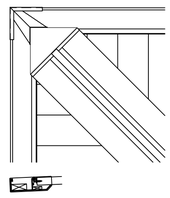

W:大型雨樋型　先端部

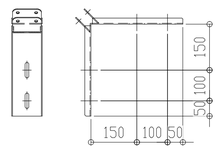

コーナーアーム取付金具

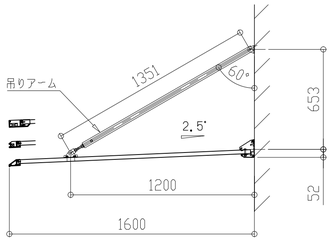

2024年6月

	製品記号
出隅	EVFD-○○○○(D,W)LR
直部	EVF-○○○○(D,W)L
	EVF-○○○○(D,W)R

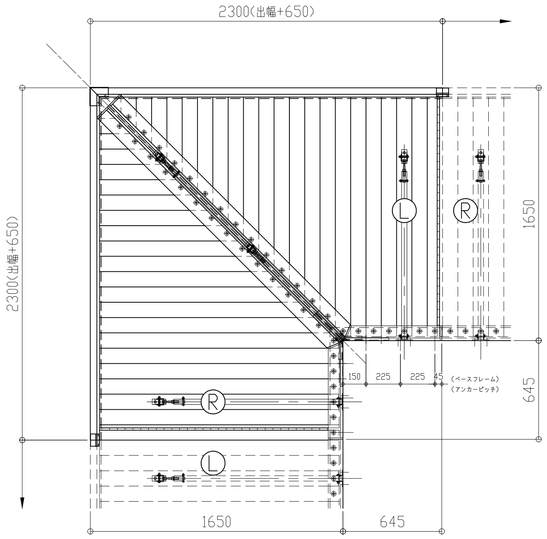

	製品記号
出隅	EVFD-○○○○(D,W)L
直部	EVF-○○○○(D,W)R

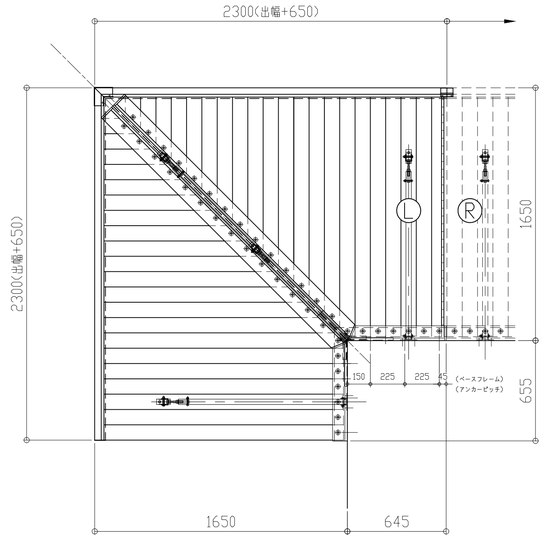

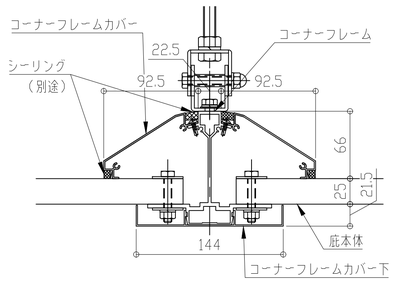

コーナーフレーム断面図

	製品記号
出隅	EVFD-○○○○(D,W)R
直部	EVF-○○○○(D,W)L

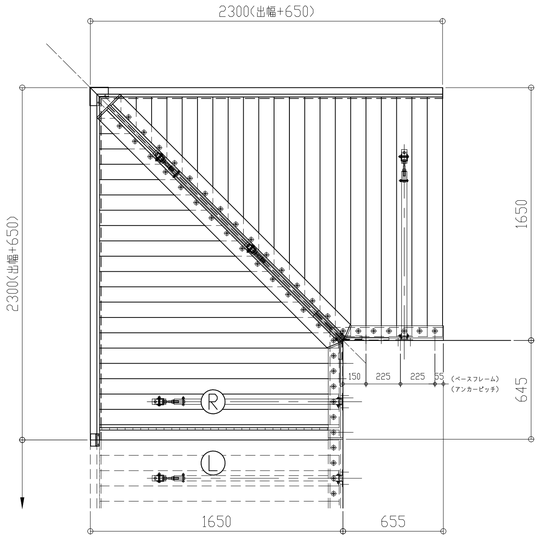

	製品記号
出隅	EVFD-○○○○(D,W)

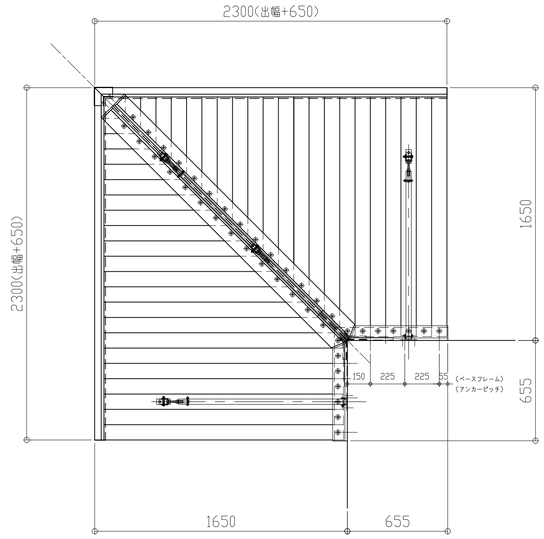

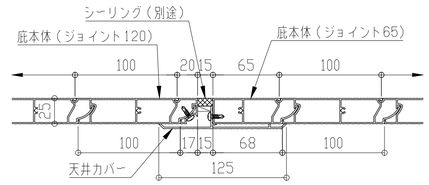

本体ジョイント断面図

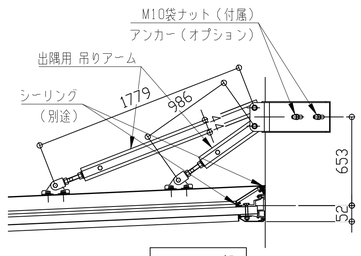

コーナー部

理研軽金属工業株式会社

アルミひさし　アイラッシュ

■出隅仕様

EVFD - 1650

先端形状

D:三角型
W:大型雨樋型

直線取合い

LR:左右
L:左
R:右
記号ナシ:ナシ

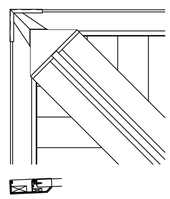

W:大型雨樋型　先端部

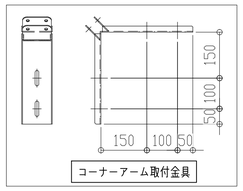

コーナーアーム取付金具

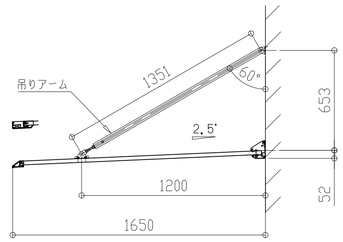

2024年6月

	製品記号
出隅	EVFD-○○○○(D,W)LR
直部	EVF-○○○○(D,W)L
	EVF-○○○○(D,W)R

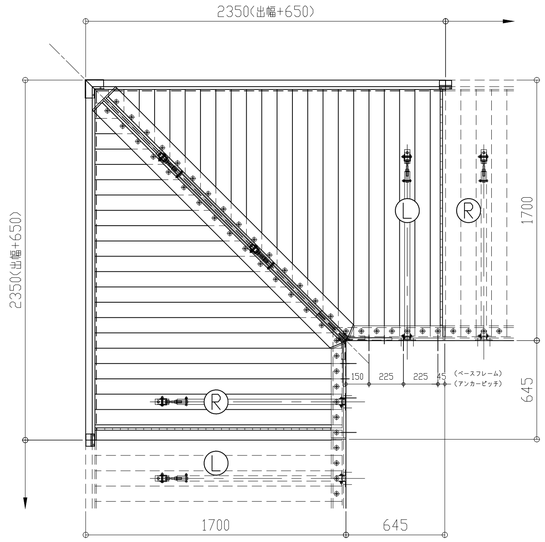

	製品記号
出隅	EVFD-○○○○(D,W)L
直部	EVF-○○○○(D,W)R

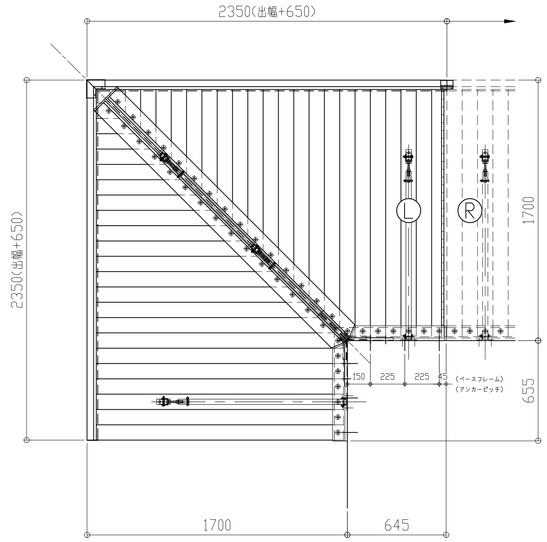

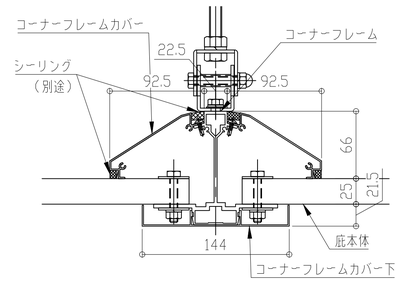

コーナーフレーム断面図

	製品記号
出隅	EVFD-○○○○(D,W)R
直部	EVF-○○○○(D,W)L

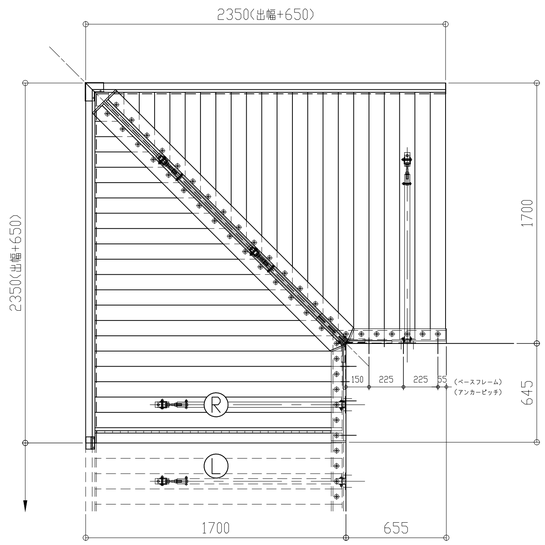

	製品記号
出隅	EVFD-○○○○(D,W)

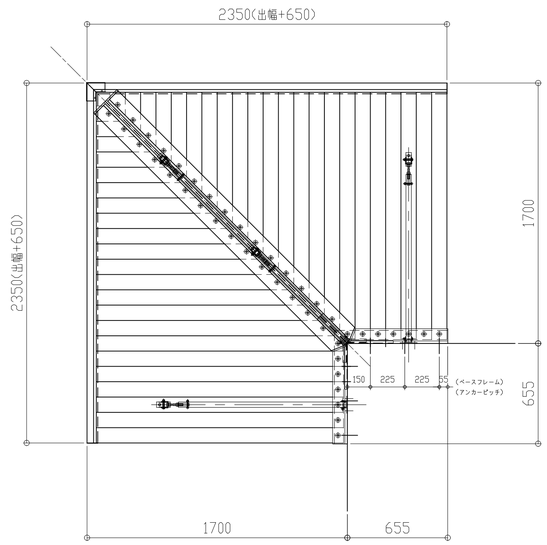

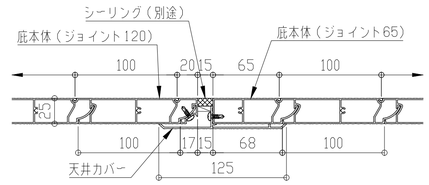

本体ジョイント断面図

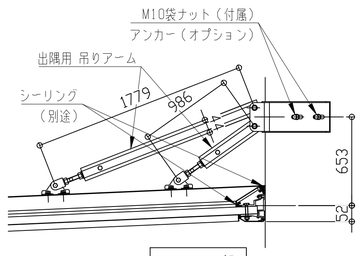

コーナー部

理研軽金属工業株式会社

アルミひさし　アイラッシュ

■出隅仕様

EVFD - 1700

先端形状
D:三角型
W:大型雨樋型

直線取合い
LR:左右
L:左
R:右
記号ナシ:ナシ

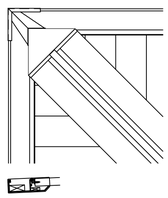

W:大型雨樋型　先端部

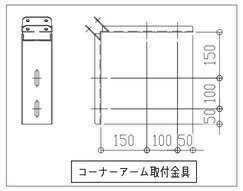

コーナーアーム取付金具

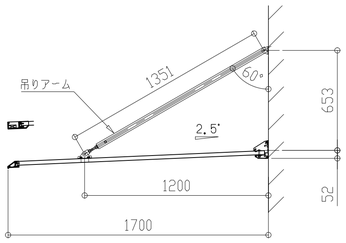

2024年6月

	製品記号
出隅	EVFD-○○○○(D,W)LR
直部	EVF-○○○○(D,W)L
	EVF-○○○○(D,W)R

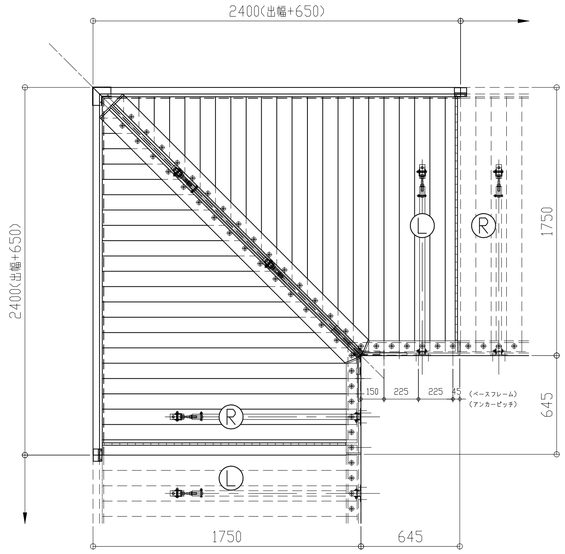

	製品記号
出隅	EVFD-○○○○(D,W)L
直部	EVF-○○○○(D,W)R

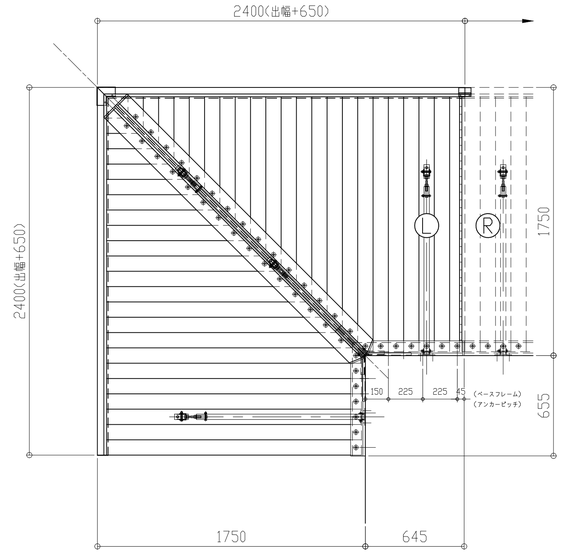

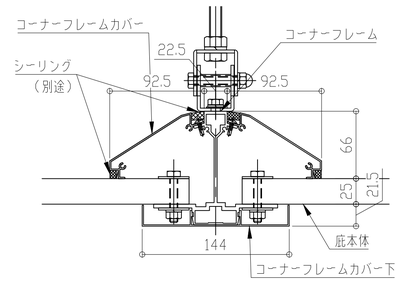

コーナーフレーム断面図

	製品記号
出隅	EVFD-○○○○(D,W)R
直部	EVF-○○○○(D,W)L

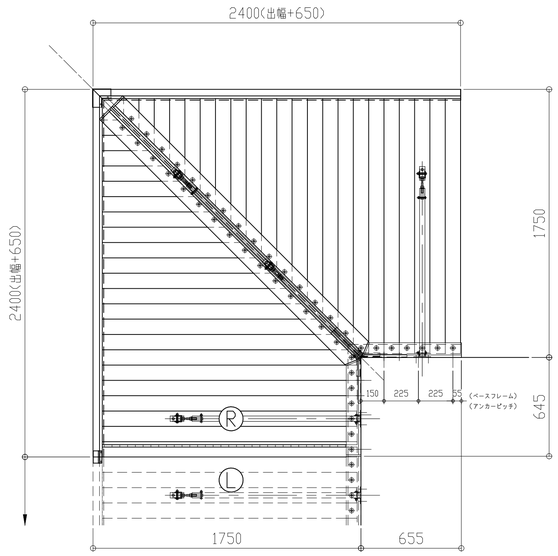

	製品記号
出隅	EVFD-○○○○(D,W)

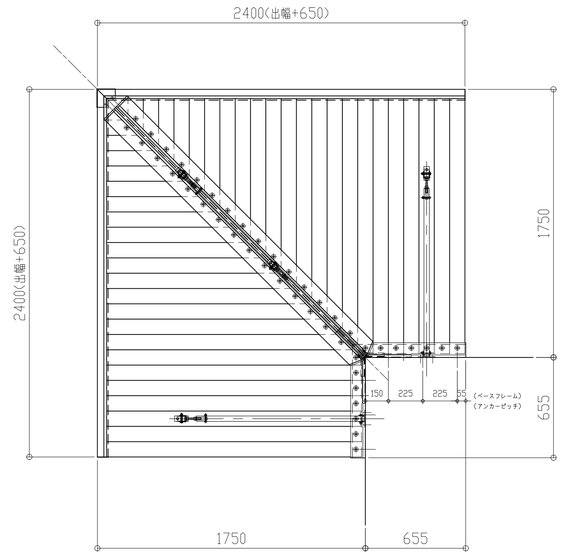

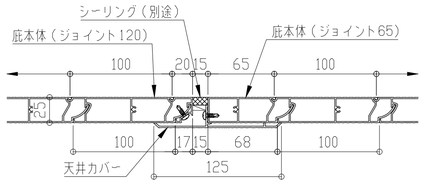

本体ジョイント断面図

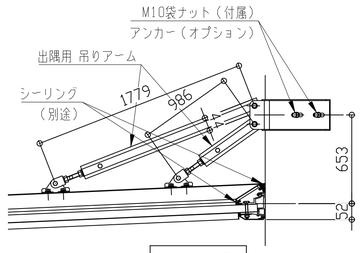

コーナー部

理研軽金属工業株式会社

アルミひさし　アイラッシュ

■出隅仕様

EVFD - 1750

先端形状
D:三角型
W:大型雨樋型

直線取合い
LR:左右
L:左
R:右
記号ナシ:ナシ

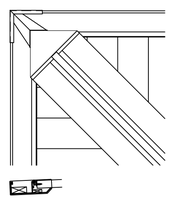

W:大型雨樋型　先端部

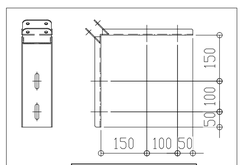

コーナーアーム取付金具

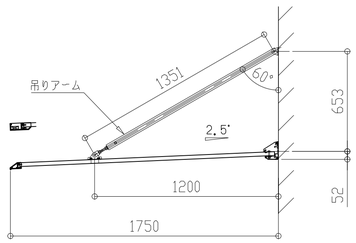

2024年6月

	製品記号
出隅	EVFD-○○○○(D,W)LR
直部	EVF-○○○○(D,W)L
	EVF-○○○○(D,W)R

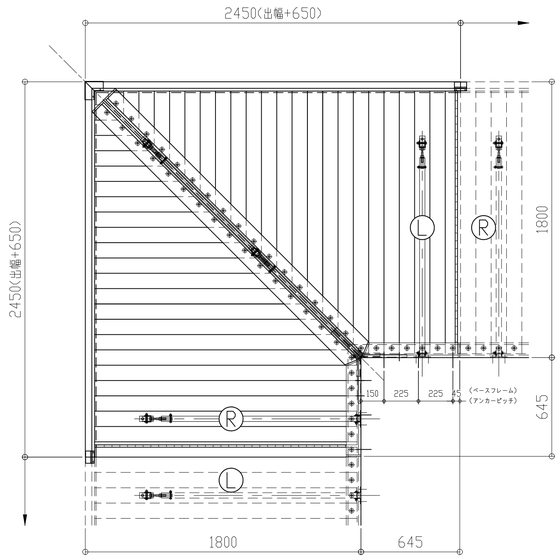

	製品記号
出隅	EVFD-○○○○(D,W)L
直部	EVF-○○○○(D,W)R

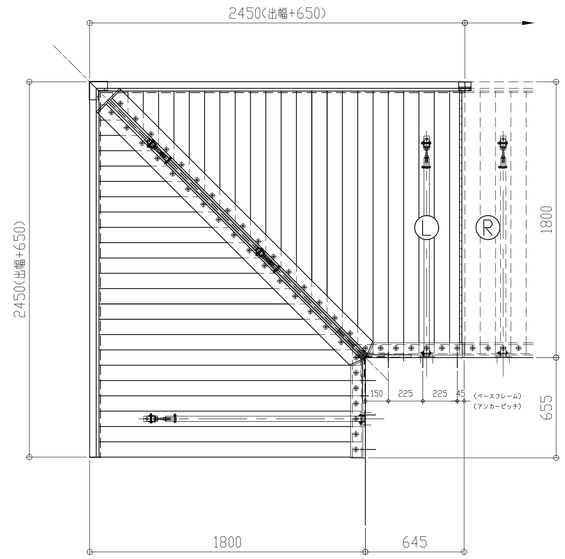

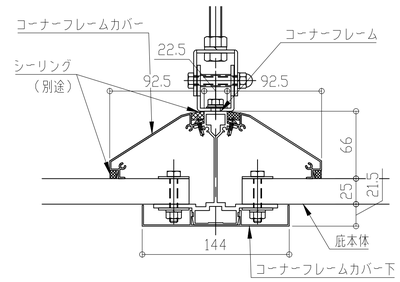

コーナーフレーム断面図

	製品記号
出隅	EVFD-○○○○(D,W)R
直部	EVF-○○○○(D,W)L

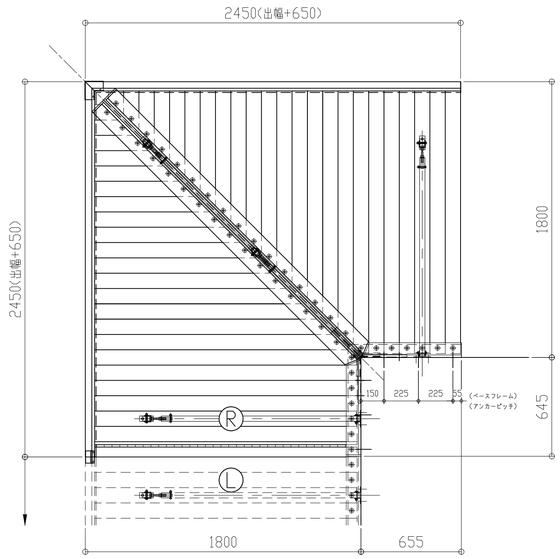

	製品記号
出隅	EVFD-○○○○(D,W)

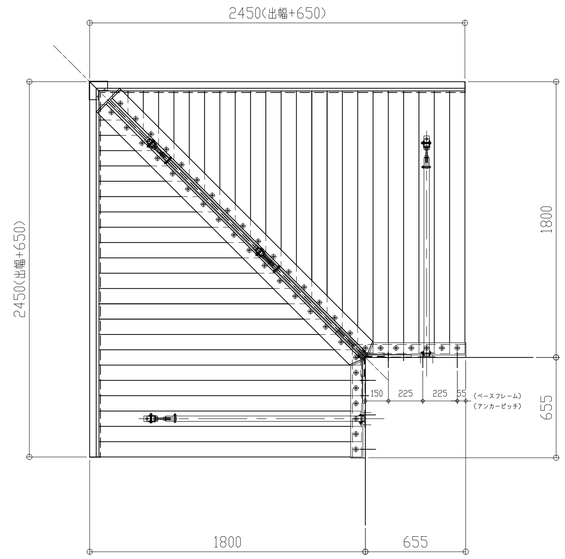

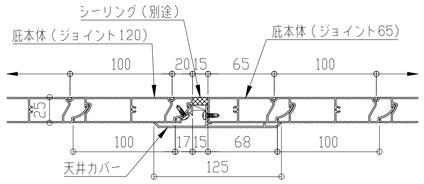

本体ジョイント断面図

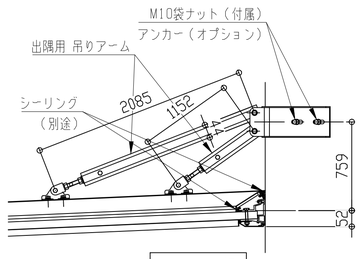

コーナー部

理研軽金属工業株式会社

アルミひさし　アイラッシュ

■出隅仕様

EVFD - 1800

先端形状

D:三角型
W:大型雨樋型

直線取合い

L R:左右
L:左
R:右
記号ナシ:ナシ

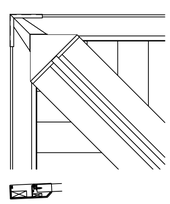

W:大型雨樋型　先端部

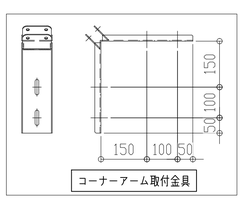

コーナーアーム取付金具

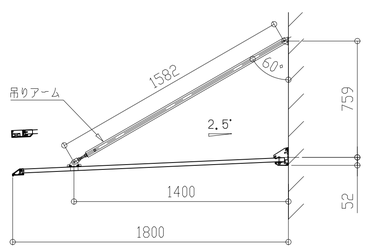

2024年6月

	製品記号
出隅	EVFD-○○○○(D,W)LR
直部	EVF-○○○○(D,W)L
	EVF-○○○○(D,W)R

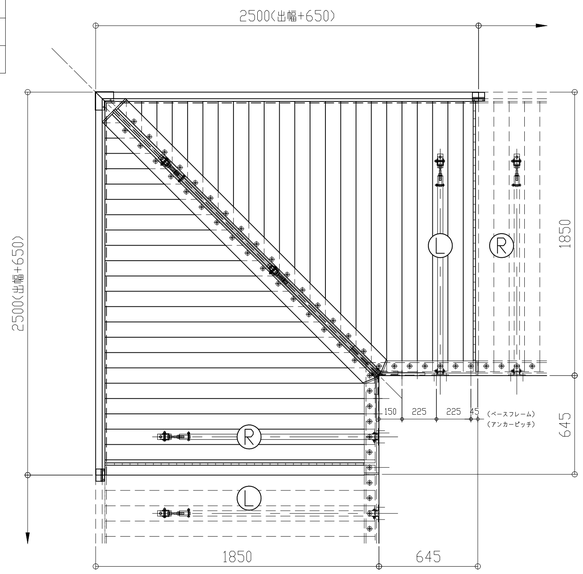

	製品記号
出隅	EVFD-○○○○(D,W)L
直部	EVF-○○○○(D,W)R

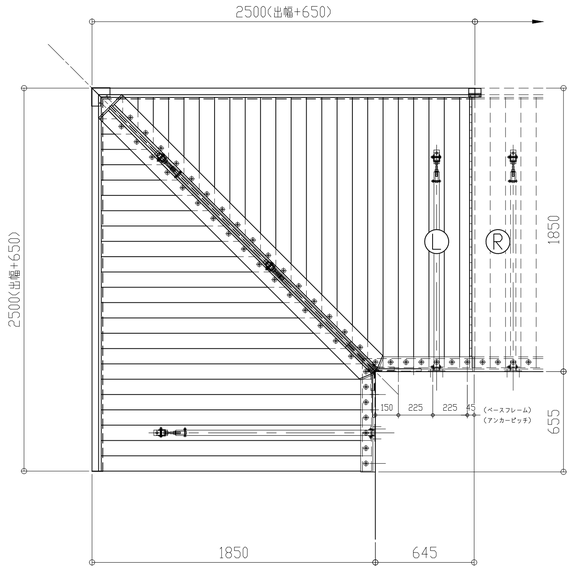

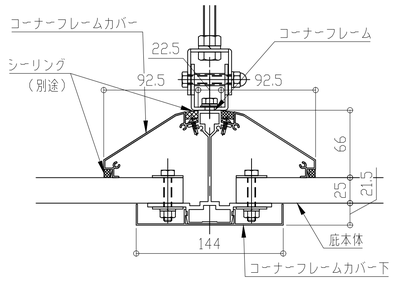

コーナーフレーム断面図

	製品記号
出隅	EVFD-○○○○(D,W)R
直部	EVF-○○○○(D,W)L

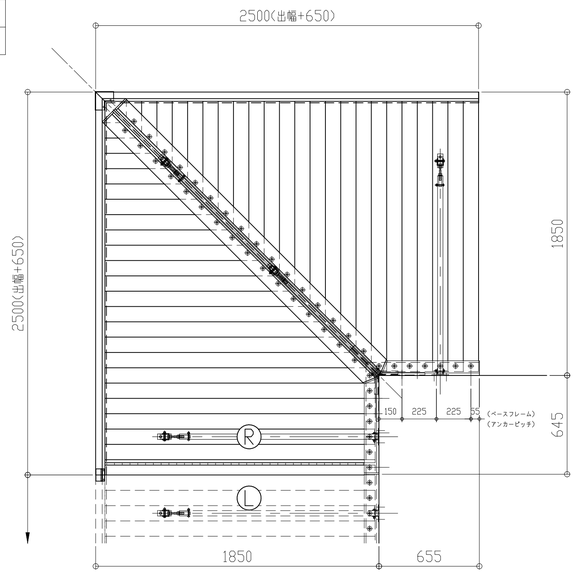

	製品記号
出隅	EVFD-○○○○(D,W)

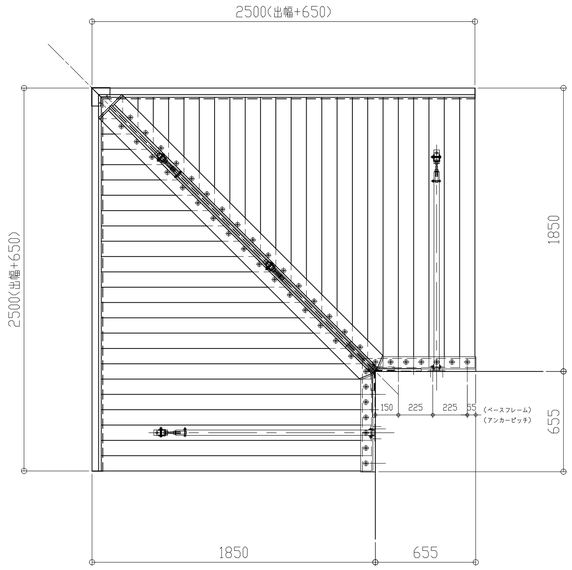

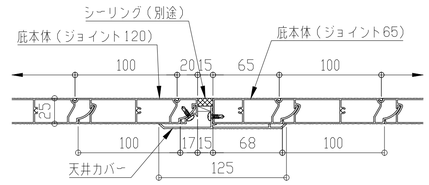

本体ジョイント断面図

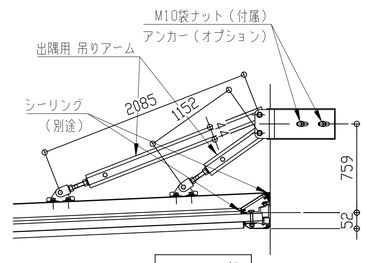

コーナー部

理研軽金属工業株式会社

アルミひさし　アイラッシュ

■出隅仕様

EVFD - 1850

先端形状
D:三角型
W:大型雨樋型

直線取合い
LR:左右
L:左
R:右
記号ナシ:ナシ

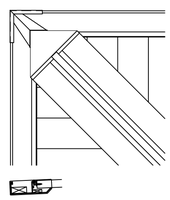

W:大型雨樋型　先端部

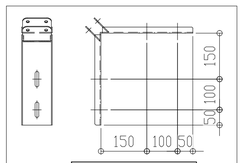

コーナーアーム取付金具

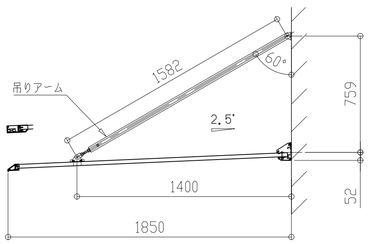

2024年6月

	製品記号
出隅	EVFD-○○○○(D,W)LR
直部	EVF-○○○○(D,W)L
	EVF-○○○○(D,W)R

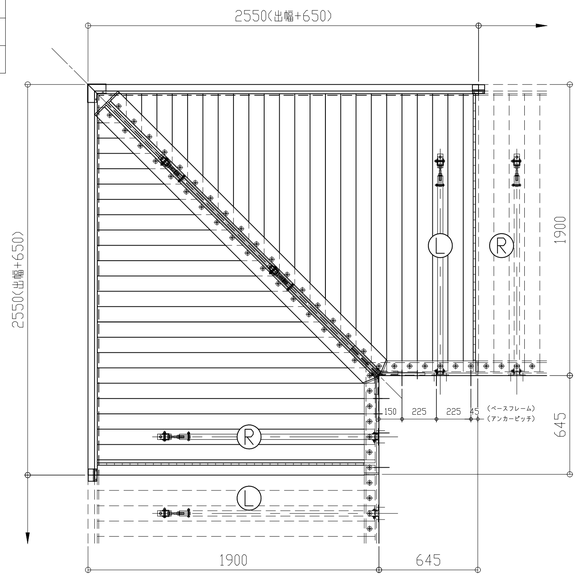

	製品記号
出隅	EVFD-○○○○(D,W)L
直部	EVF-○○○○(D,W)R

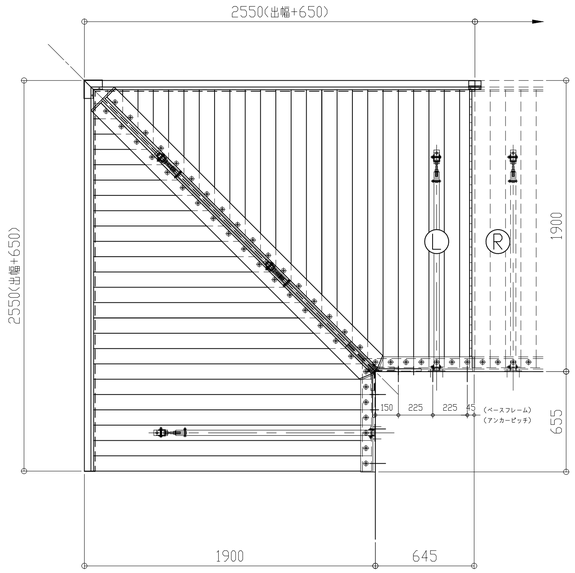

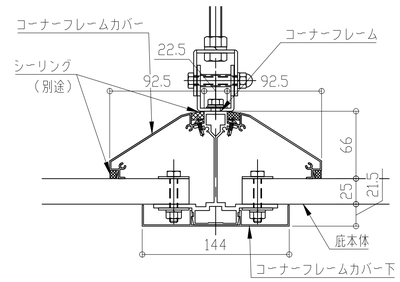

コーナーフレーム断面図

	製品記号
出隅	EVFD-○○○○(D,W)R
直部	EVF-○○○○(D,W)L

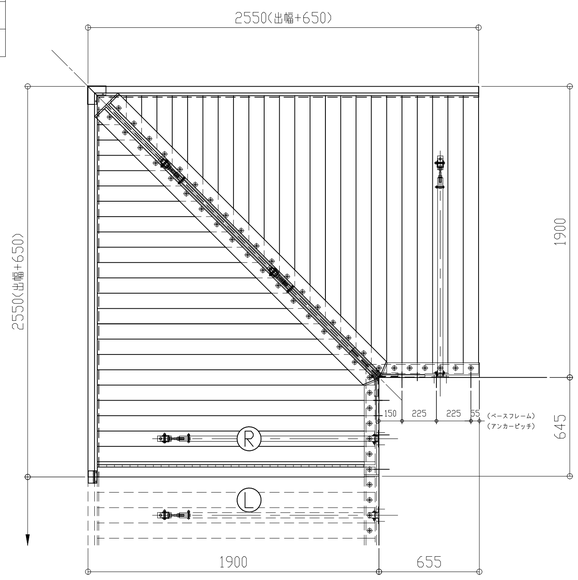

	製品記号
出隅	EVFD-○○○○(D,W)

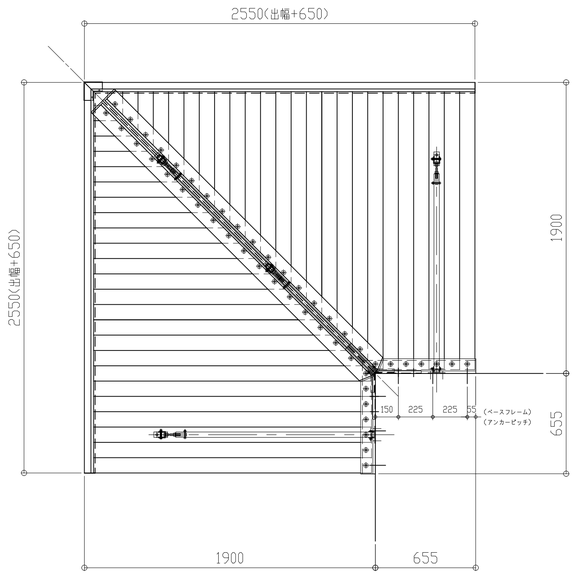

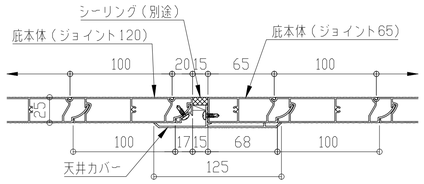

本体ジョイント断面図

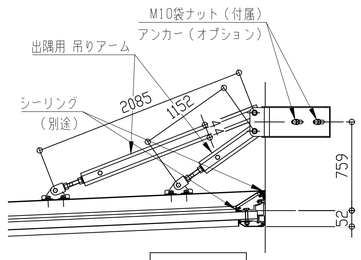

コーナー部

理研軽金属工業株式会社

アルミひさし　アイラッシュ

■出隅仕様

EVFD - 1900

先端形状

D:三角型
W:大型雨樋型

直線取合い

LR:左右
L:左
R:右
記号ナシ:ナシ

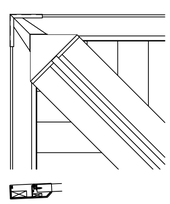

W:大型雨樋型　先端部

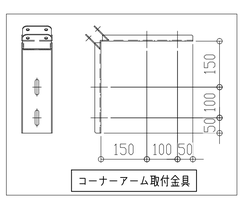

コーナーアーム取付金具

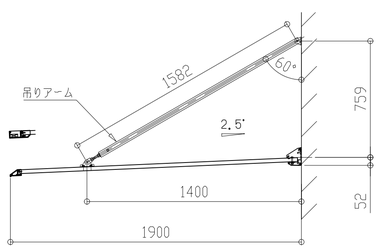

2024年6月

	製品記号
出隅	EVFD-○○○○(D,W)LR
直部	EVF-○○○○(D,W)L
	EVF-○○○○(D,W)R

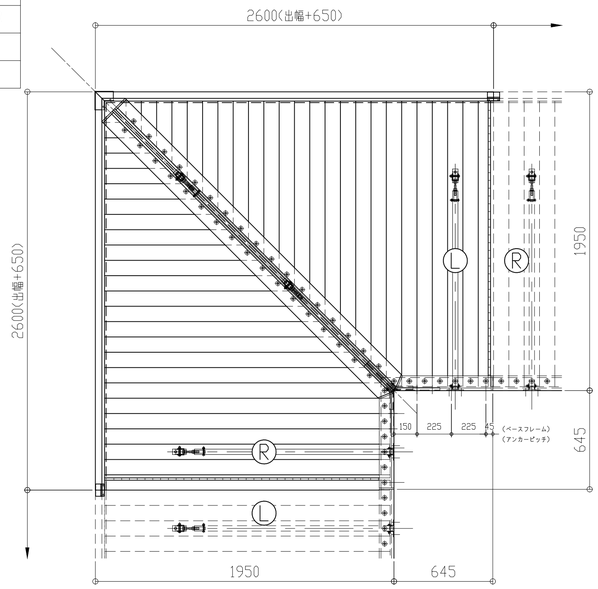

	製品記号
出隅	EVFD-○○○○(D,W)L
直部	EVF-○○○○(D,W)R

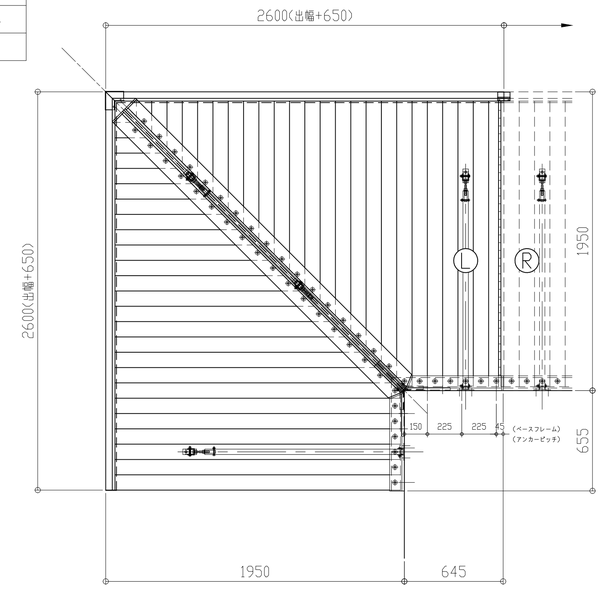

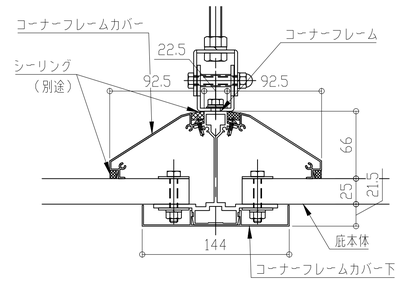

コーナーフレーム断面図

	製品記号
出隅	EVFD-○○○○(D,W)R
直部	EVF-○○○○(D,W)L

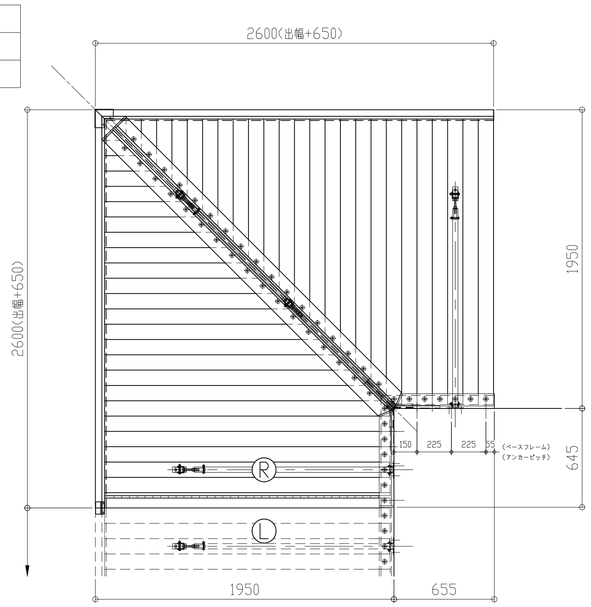

	製品記号
出隅	EVFD-○○○○(D,W)

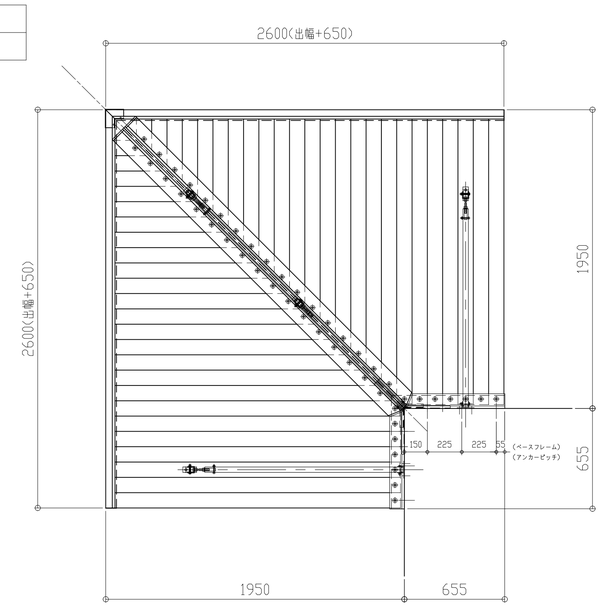

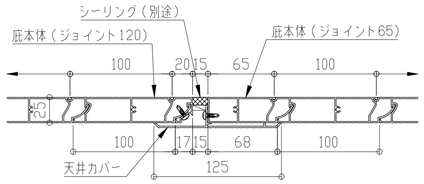

本体ジョイント断面図

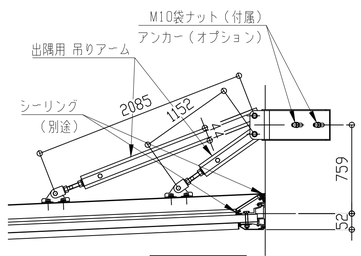

コーナー部

理研軽金属工業株式会社

アルミひさし　アイラッシュ

■出隅仕様

EVFD - 1950

先端形状
D:三角型
W:大型雨樋型

直線取合い
LR:左右
L:左
R:右
記号ナシ:ナシ

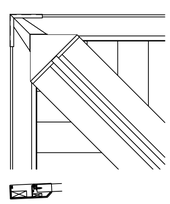

W:大型雨樋型　先端部

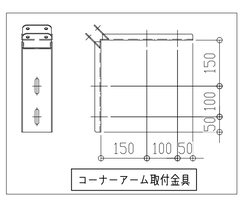

コーナーアーム取付金具

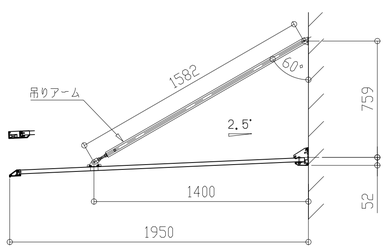

2024年6月

	製品記号
出隅	EVFD-○○○○(D, W)LR
直部	EVF-○○○○(D, W)L
	EVF-○○○○(D, W)R

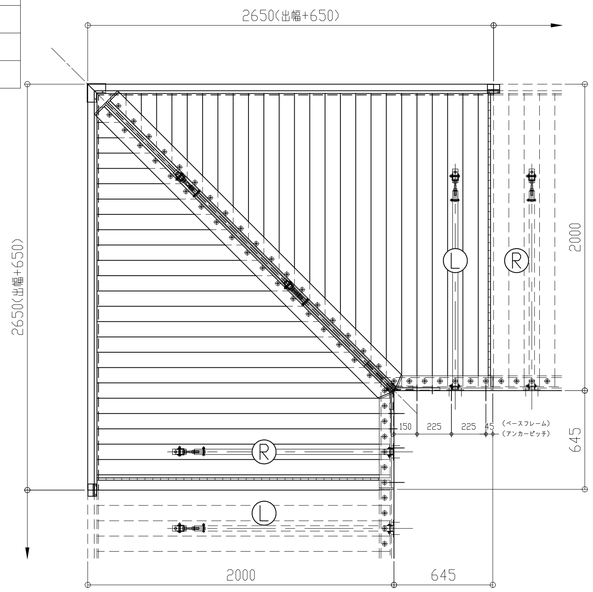

	製品記号
出隅	EVFD-○○○○(D, W)L
直部	EVF-○○○○(D, W)R

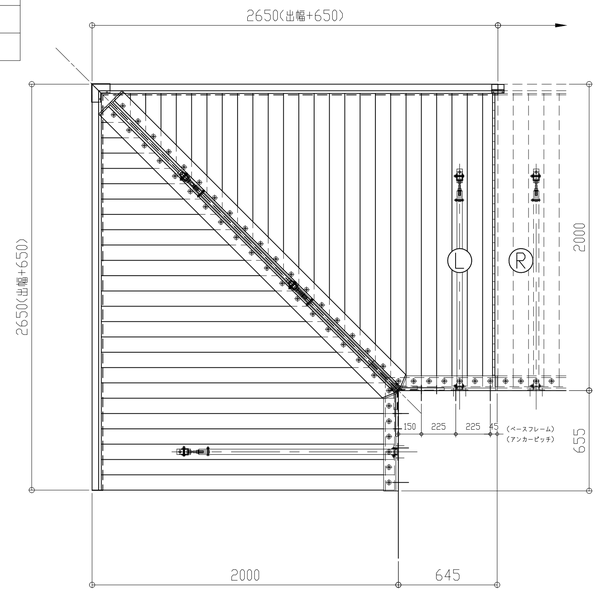

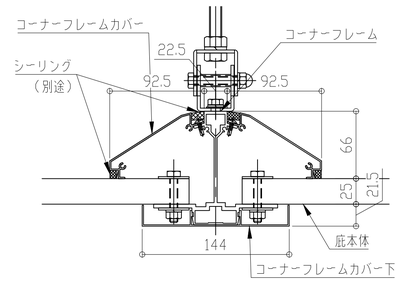

コーナーフレーム断面図

	製品記号
出隅	EVFD-○○○○(D, W)R
直部	EVF-○○○○(D, W)L

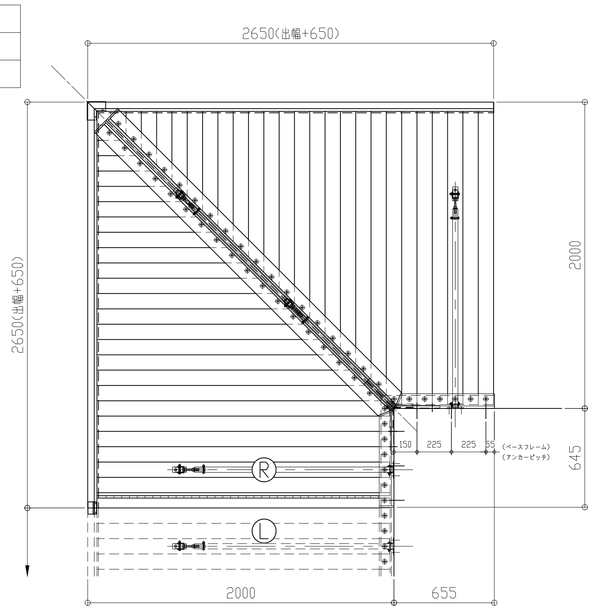

	製品記号
出隅	EVFD-○○○○(D, W)

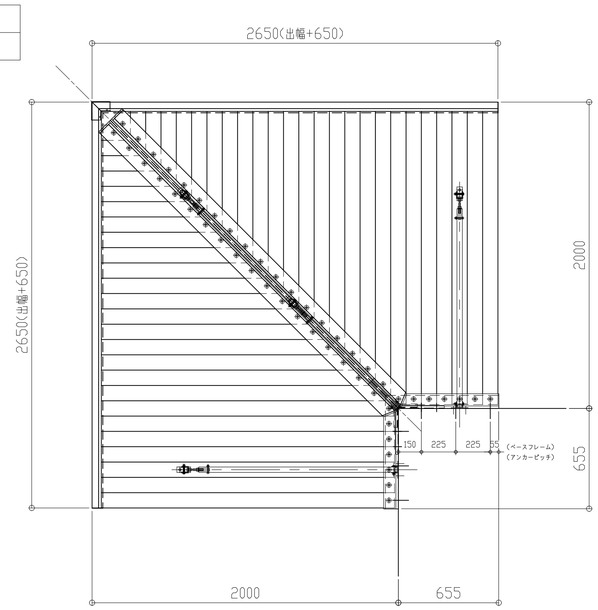

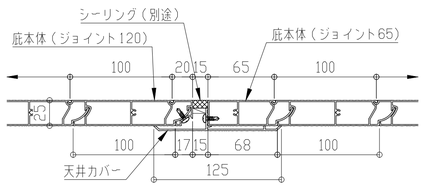

本体ジョイント断面図

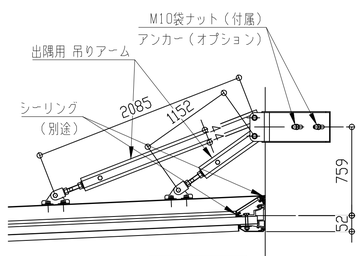

コーナー部

理研軽金属工業株式会社

アルミひさし　アイラッシュ

■出隅仕様

EVFD - 2000

先端形状
D:三角型
W:大型雨樋型

直線取合い
LR:左右
L:左
R:右
記号ナシ:ナシ

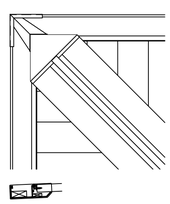

W:大型雨樋型　先端部

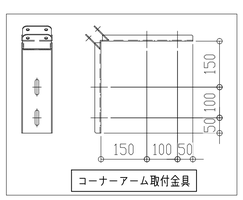

コーナーアーム取付金具

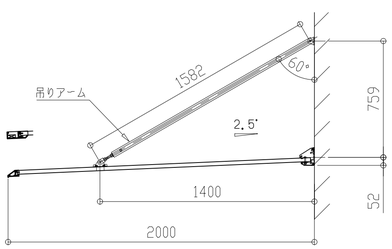

2024年6月

	製品記号
入隅	EVFI-○○○○(C,D,W)LR
直部	EVF-○○○○(C,D,W)L
	EVF-○○○○(C,D,W)R

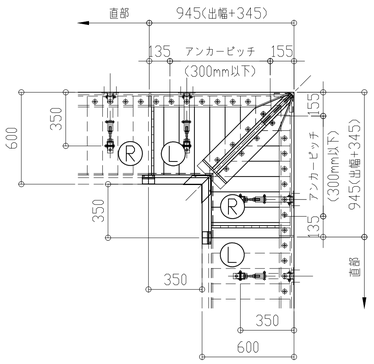

	製品記号
入隅	EVFI-○○○○(C,D,W)L
直部	EVF-○○○○(C,D,W)R

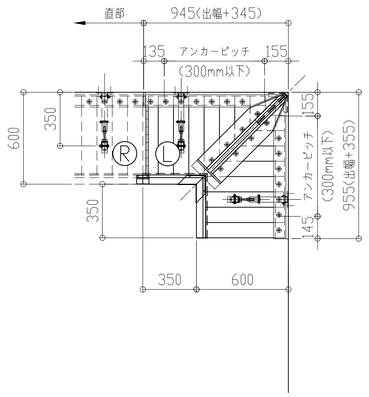

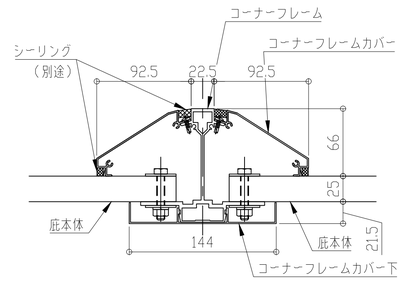

コーナーフレーム断面図

	製品記号
入隅	EVFI-○○○○(C,D,W)R
直部	EVF-○○○○(C,D,W)L

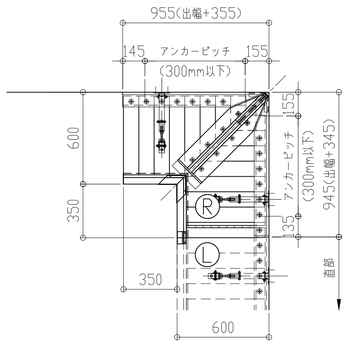

	製品記号
入隅	EVFI-○○○○(C,D,W)

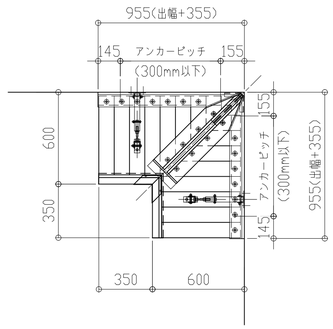

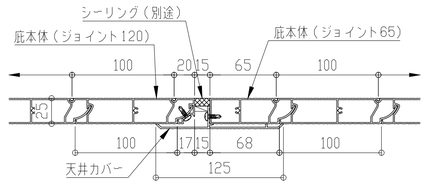

本体ジョイント断面図

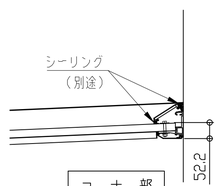

コーナー部

理研軽金属工業株式会社

アルミひさし　アイラッシュ

■入隅仕様

EVFI - 600

先端形状
C:チャンネル型
D:三角型
W:大型雨樋型

直線取合い
LR:左右
L:左
R:右
記号ナシ:ナシ

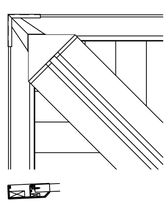

W:大型雨樋型　先端部

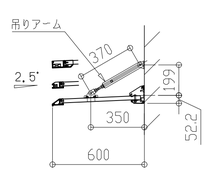

2024年6月

	製品記号
入隅	EVFI-○○○○(C,D,W)LR
直部	EVF-○○○○(C,D,W)L
	EVF-○○○○(C,D,W)R

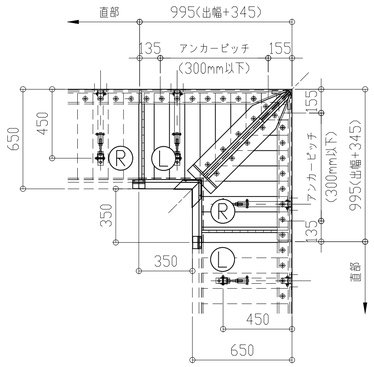

	製品記号
入隅	EVFI-○○○○(C,D,W)L
直部	EVF-○○○○(C,D,W)R

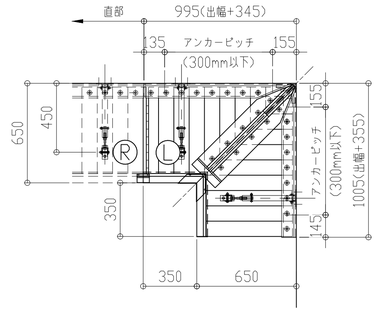

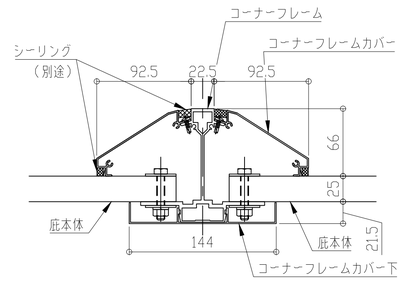

コーナーフレーム断面図

	製品記号
入隅	EVFI-○○○○(C,D,W)R
直部	EVF-○○○○(C,D,W)L

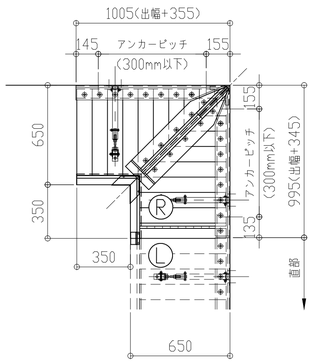

	製品記号
入隅	EVFI-○○○○(C,D,W)

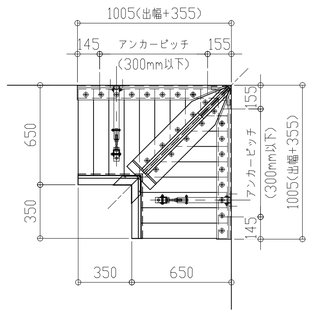

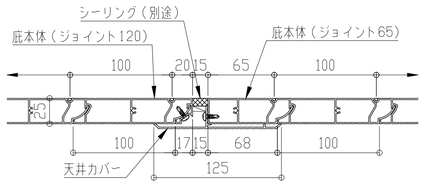

本体ジョイント断面図

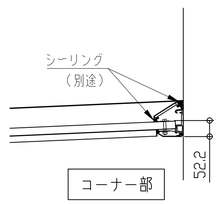

コーナー部

理研軽金属工業株式会社

アルミひさし　アイラッシュ

■入隅仕様

EVFI - 650

先端形状
C:チャンネル型
D:三角型
W:大型雨樋型

直線取合い
LR:左右
L:左
R:右
記号ナシ:ナシ

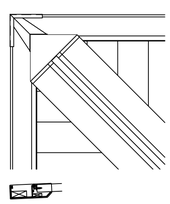

W:大型雨樋型　先端部

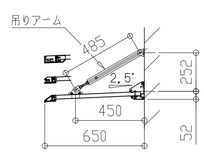

2024年6月

	製品記号
入隅	EVFI-○○○○(C,D,W)LR
直部	EVF-○○○○(C,D,W)L
	EVF-○○○○(C,D,W)R

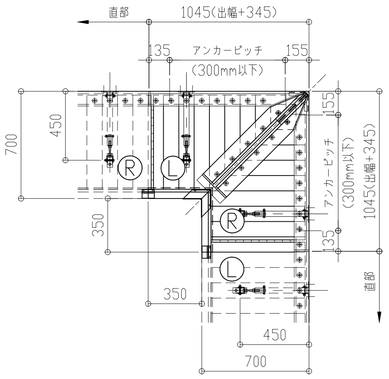

	製品記号
入隅	EVFI-○○○○(C,D,W)L
直部	EVF-○○○○(C,D,W)R

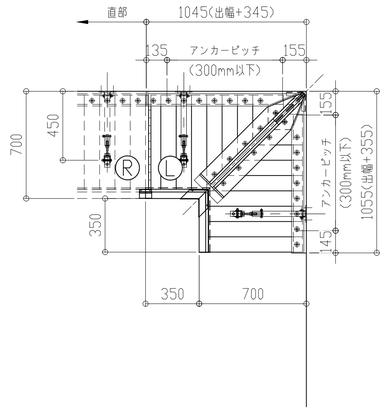

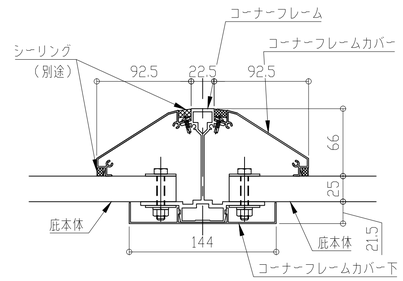

コーナーフレーム断面図

	製品記号
入隅	EVFI-○○○○(C,D,W)R
直部	EVF-○○○○(C,D,W)L

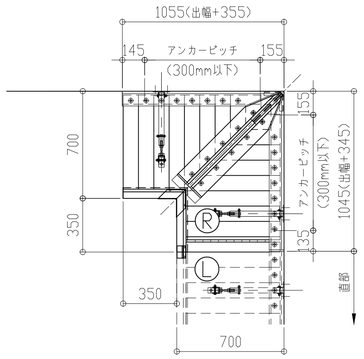

	製品記号
入隅	EVFI-○○○○(C,D,W)

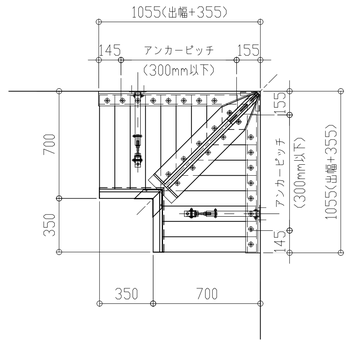

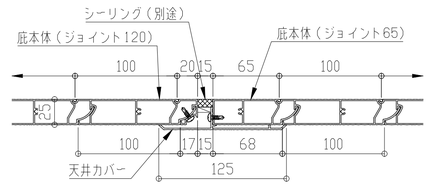

本体ジョイント断面図

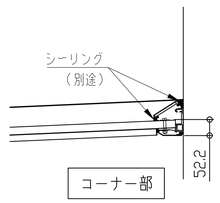

コーナー部

理研軽金属工業株式会社

アルミひさし　アイラッシュ

■入隅仕様

EVFI - 700

先端形状
C:チャンネル型
D:三角型
W:大型雨樋型

直線取合い
LR:左右
L:左
R:右
記号ナシ:ナシ

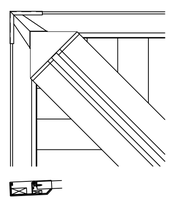

W:大型雨樋型　先端部

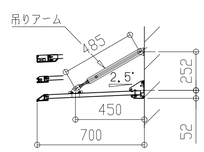

2024年6月

	製品記号
入隅	EVFI-○○○○(C,D,W)LR
直部	EVF-○○○○(C,D,W)L
	EVF-○○○○(C,D,W)R

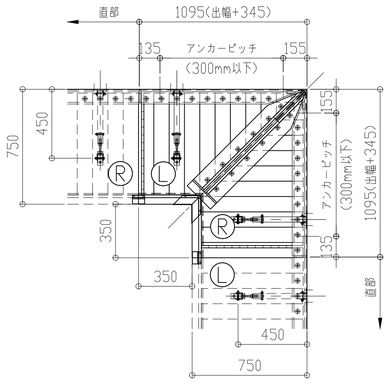

	製品記号
入隅	EVFI-○○○○(C,D,W)L
直部	EVF-○○○○(C,D,W)R

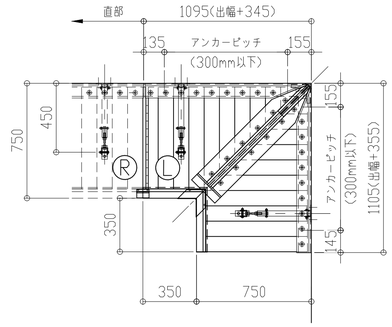

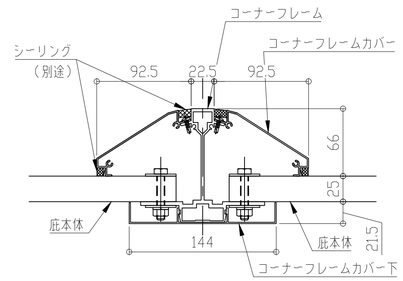

コーナーフレーム断面図

	製品記号
入隅	EVFI-○○○○(C,D,W)R
直部	EVF-○○○○(C,D,W)L

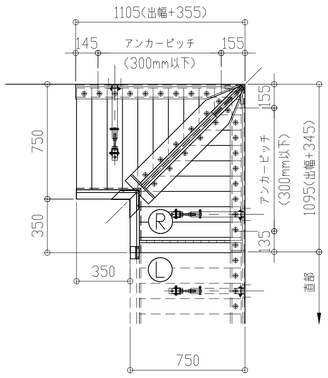

	製品記号
入隅	EVFI-○○○○(C,D,W)

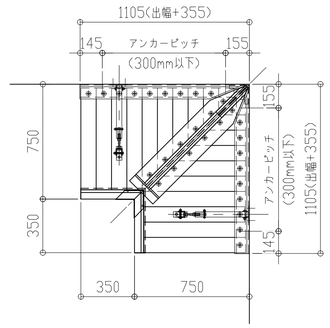

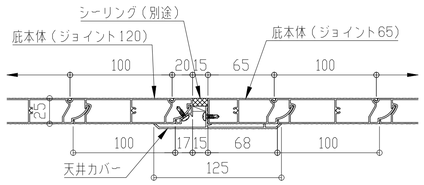

本体ジョイント断面図

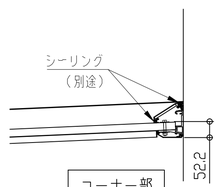

コーナー部

理研軽金属工業株式会社

アルミひさし　アイラッシュ

■入隅仕様

EVFI - 750

先端形状
C:チャンネル型
D:三角型
W:大型雨樋型

直線取合い
LR:左右
L:左
R:右
記号ナシ:ナシ

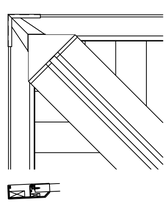

W:大型雨樋型　先端部

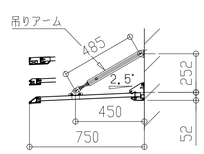

2024年6月

	製品記号
入隅	EVFI-○○○○(C,D,W)LR
直部	EVF-○○○○(C,D,W)L
	EVF-○○○○(C,D,W)R

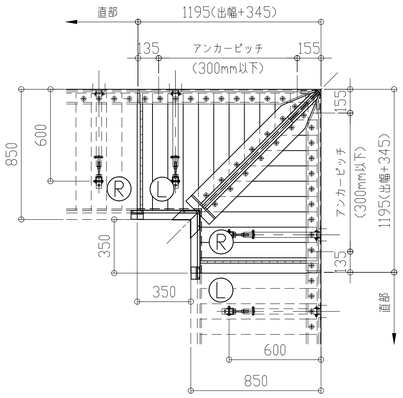

	製品記号
入隅	EVFI-○○○○(C,D,W)L
直部	EVF-○○○○(C,D,W)R

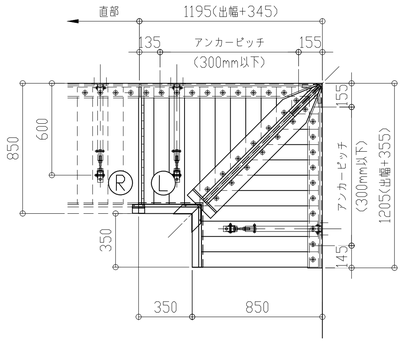

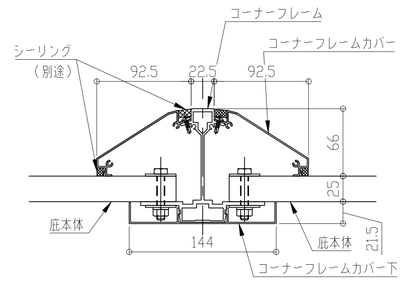

コーナーフレーム断面図

	製品記号
入隅	EVFI-○○○○(C,D,W)R
直部	EVF-○○○○(C,D,W)L

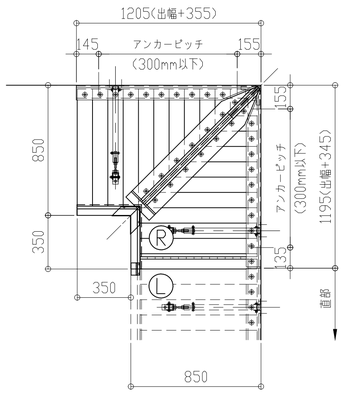

	製品記号
入隅	EVFI-○○○○(C,D,W)

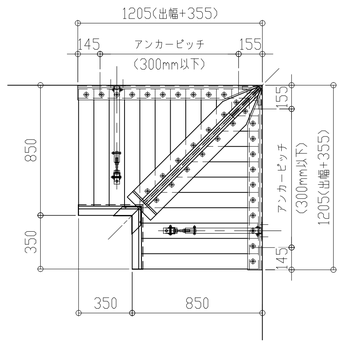

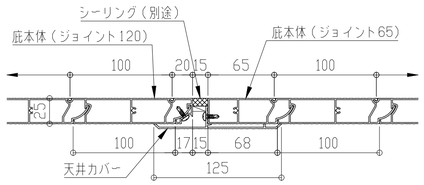

本体ジョイント断面図

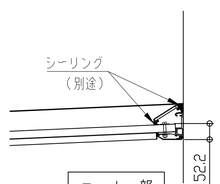

コーナー部

理研軽金属工業株式会社

アルミひさし　アイラッシュ

■入隅仕様

EVFI - 800

先端形状
C:チャンネル型
D:三角型
W:大型雨樋型

直線取合い
LR:左右
L:左
R:右
記号ナシ:ナシ

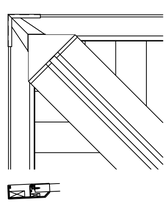

W:大型雨樋型　先端部

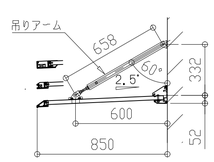

2024年6月

	製品記号
入隅	EVFI-○○○○(C,D,W)LR
直部	EVF-○○○○(C,D,W)L
	EVF-○○○○(C,D,W)R

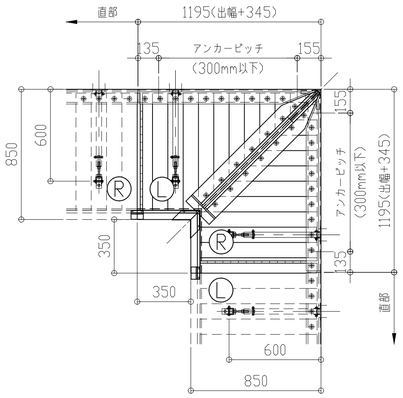

	製品記号
入隅	EVFI-○○○○(C,D,W)L
直部	EVF-○○○○(C,D,W)R

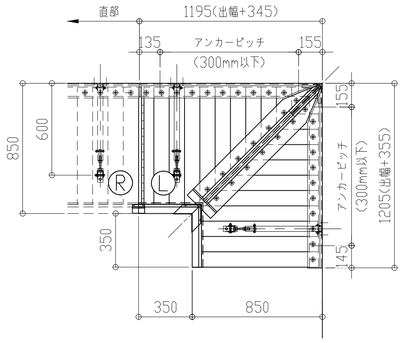

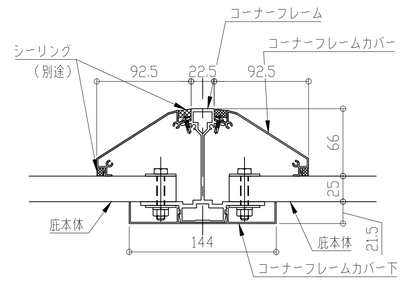

コーナーフレーム断面図

	製品記号
入隅	EVFI-○○○○(C,D,W)R
直部	EVF-○○○○(C,D,W)L

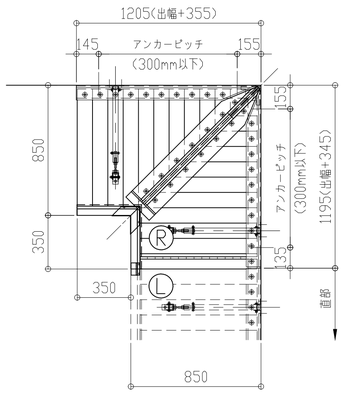

	製品記号
入隅	EVFI-○○○○(C,D,W)

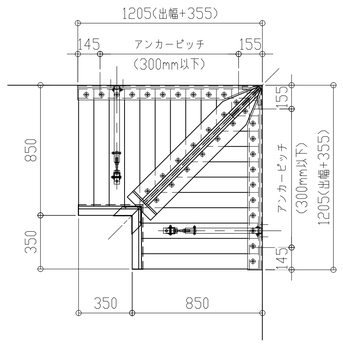

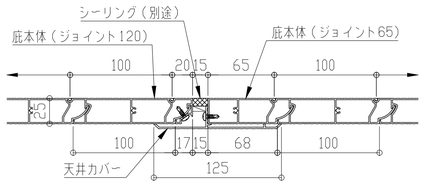

本体ジョイント断面図

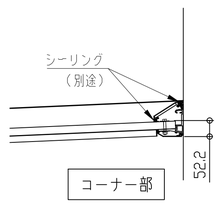

コーナー部

理研軽金属工業株式会社

アルミひさし　アイラッシュ

■入隅仕様

EVFI - 850

先端形状
C:チャンネル型
D:三角型
W:大型雨樋型

直線取合い
LR:左右
L:左
R:右
記号ナシ:ナシ

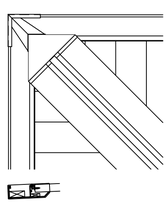

W:大型雨樋型　先端部

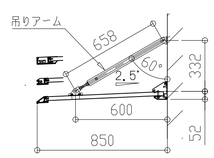

2024年6月

	製品記号
入隅	EVFI-○○○○(C,D,W)LR
直部	EVF-○○○○(C,D,W)L
	EVF-○○○○(C,D,W)R

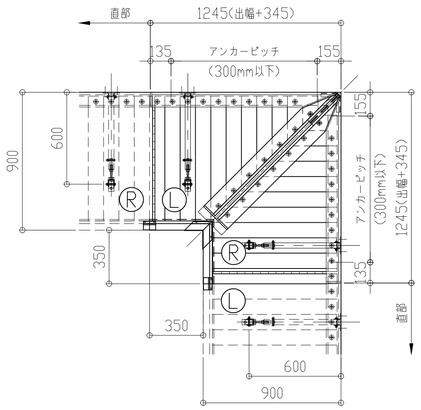

	製品記号
入隅	EVFI-○○○○(C,D,W)L
直部	EVF-○○○○(C,D,W)R

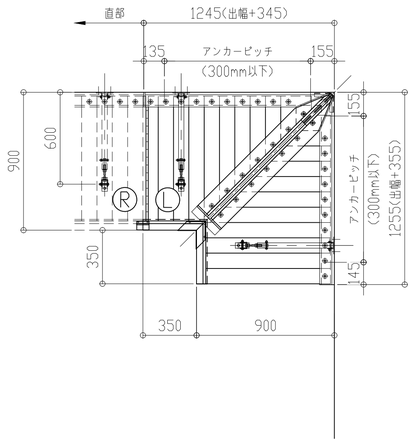

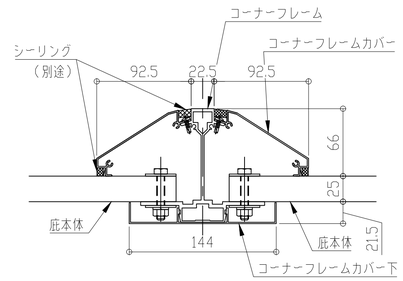

コーナーフレーム断面図

	製品記号
入隅	EVFI-○○○○(C,D,W)R
直部	EVF-○○○○(C,D,W)L

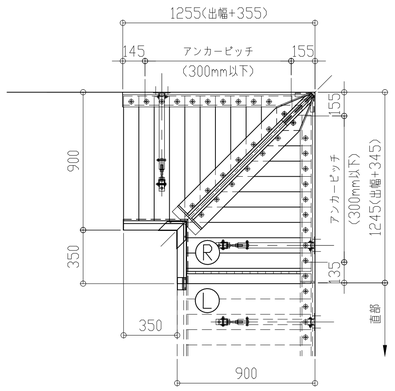

	製品記号
入隅	EVFI-○○○○(C,D,W)

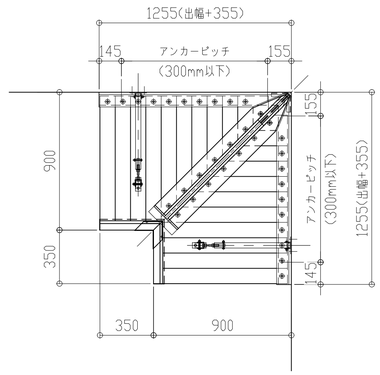

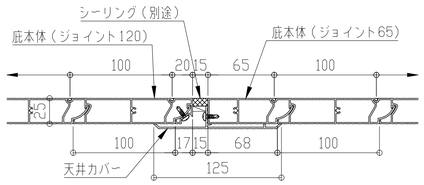

本体ジョイント断面図

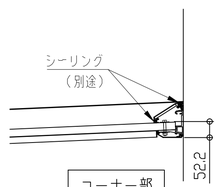

コーナー部

理研軽金属工業株式会社

アルミひさし　アイラッシュ

■入隅仕様

EVFI - 900

先端形状
C:チャンネル型
D:三角型
W:大型雨樋型

直線取合い
LR:左右
L:左
R:右
記号ナシ:ナシ

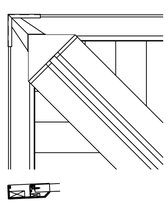

W:大型雨樋型　先端部

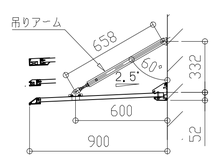

2024年6月

	製品記号
入隅	EVFI-○○○○(C,D,W)LR
直部	EVF-○○○○(C,D,W)L
	EVF-○○○○(C,D,W)R

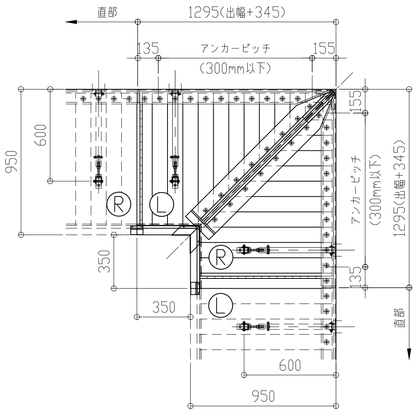

	製品記号
入隅	EVFI-○○○○(C,D,W)L
直部	EVF-○○○○(C,D,W)R

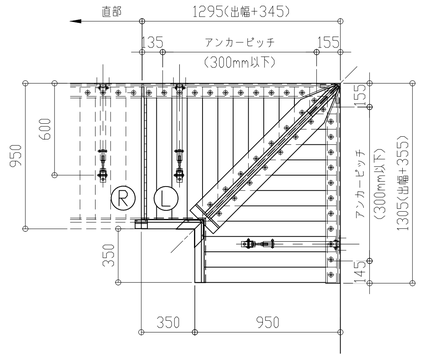

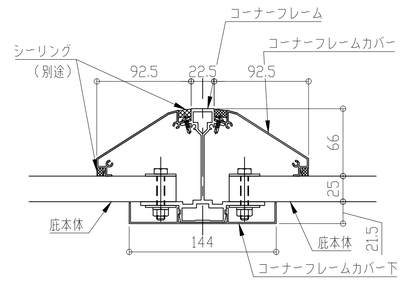

コーナーフレーム断面図

	製品記号
入隅	EVFI-○○○○(C,D,W)R
直部	EVF-○○○○(C,D,W)L

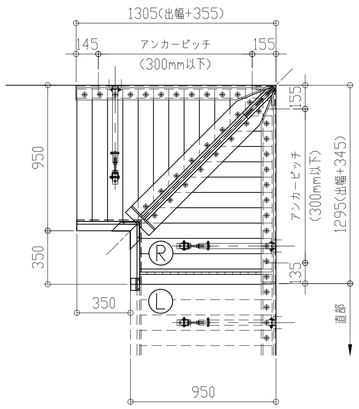

	製品記号
入隅	EVFI-○○○○(C,D,W)

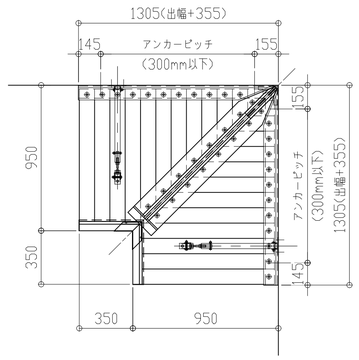

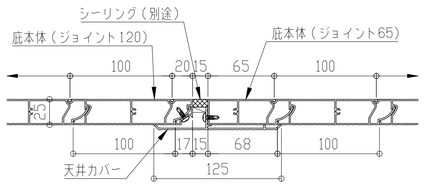

本体ジョイント断面図

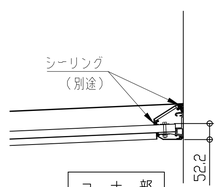

コーナー部

理研軽金属工業株式会社

アルミひさし　アイラッシュ

■入隅仕様

EVFI - 950

先端形状
C:チャンネル型
D:三角型
W:大型雨樋型

直線取合い
LR:左右
L:左
R:右
記号ナシ:ナシ

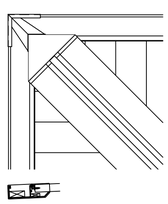

W:大型雨樋型　先端部

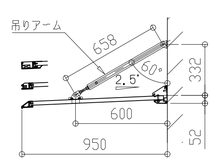

2024年6月

	製品記号
入隅	EVFI-○○○○(C,D,W)LR
直部	EVF-○○○○(C,D,W)L
	EVF-○○○○(C,D,W)R

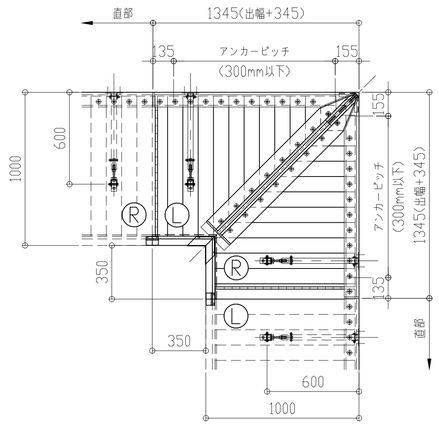

	製品記号
入隅	EVFI-○○○○(C,D,W)L
直部	EVF-○○○○(C,D,W)R

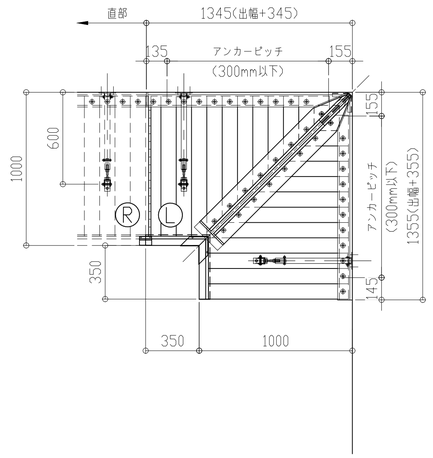

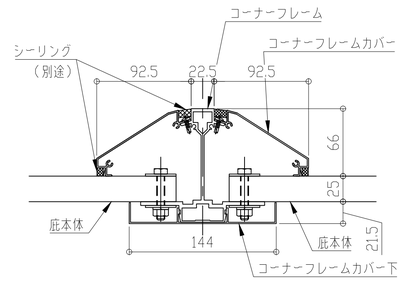

コーナーフレーム断面図

	製品記号
入隅	EVFI-○○○○(C,D,W)R
直部	EVF-○○○○(C,D,W)L

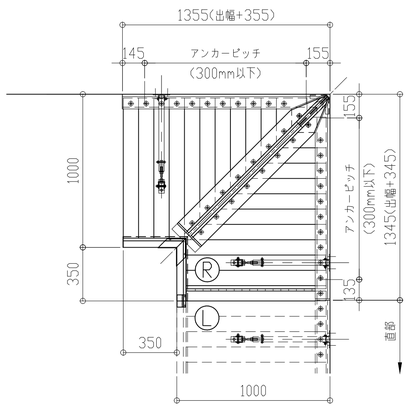

	製品記号
入隅	EVFI-○○○○(C,D,W)

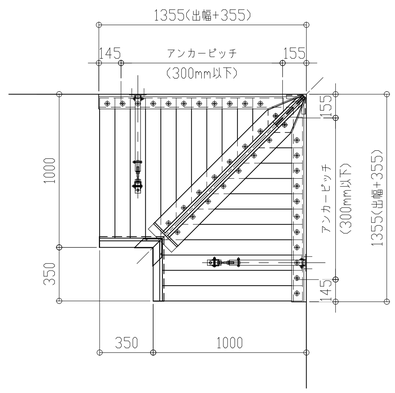

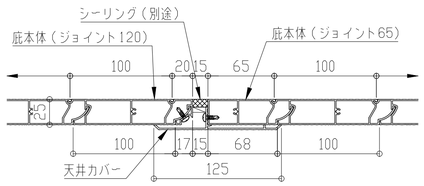

本体ジョイント断面図

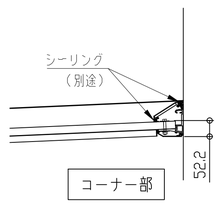

コーナー部

理研軽金属工業株式会社

アルミひさし　アイラッシュ

■入隅仕様

EVFI - 1000

先端形状
C:チャンネル型
D:三角型
W:大型雨樋型

直線取合い
LR:左右
L:左
R:右
記号ナシ:ナシ

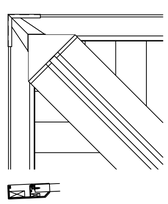

W:大型雨樋型　先端部

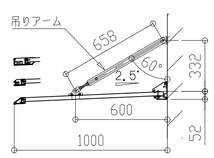

2024年6月

	製品記号
入隅	EVFI-○○○○(C,D,W)LR
直部	EVF-○○○○(C,D,W)L
	EVF-○○○○(C,D,W)R

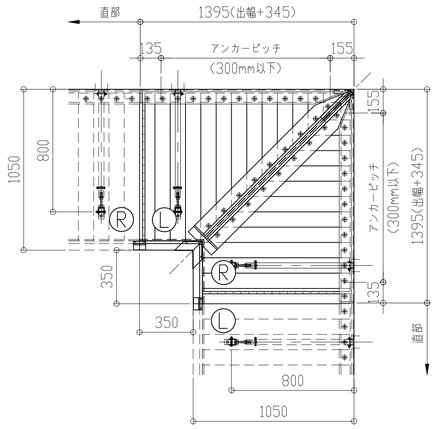

	製品記号
入隅	EVFI-○○○○(C,D,W)L
直部	EVF-○○○○(C,D,W)R

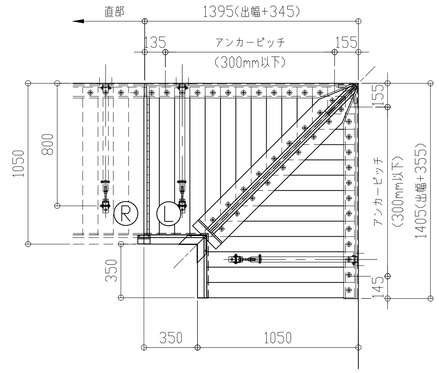

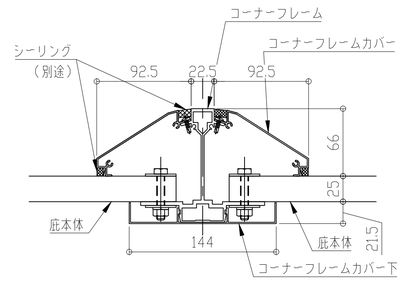

コーナーフレーム断面図

	製品記号
入隅	EVFI-○○○○(C,D,W)R
直部	EVF-○○○○(C,D,W)L

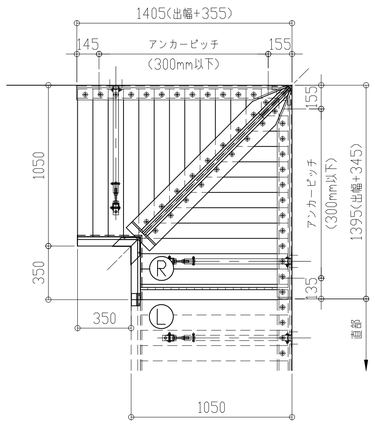

	製品記号
入隅	EVFI-○○○○(C,D,W)

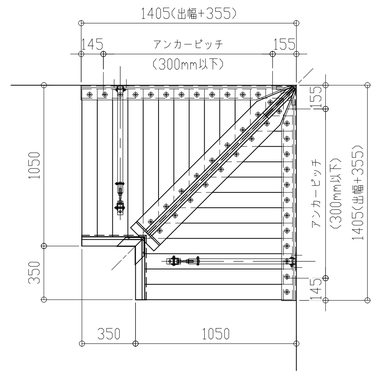

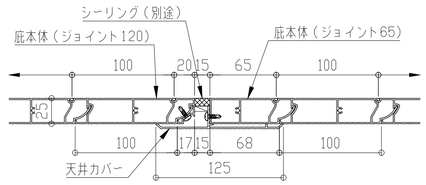

本体ジョイント断面図

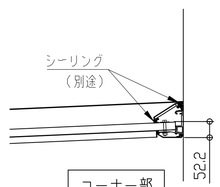

コーナー部

理研軽金属工業株式会社

アルミひさし　アイラッシュ

■入隅仕様

EVFI - 1050

先端形状
C:チャンネル型
D:三角型
W:大型雨樋型

直線取合い
LR:左右
L:左
R:右
記号ナシ:ナシ

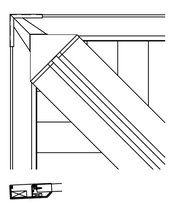

W:大型雨樋型　先端部

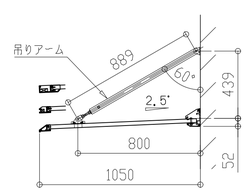

2024年6月

	製品記号
入隅	EVFI-○○○○(C,D,W)LR
直部	EVF-○○○○(C,D,W)L
	EVF-○○○○(C,D,W)R

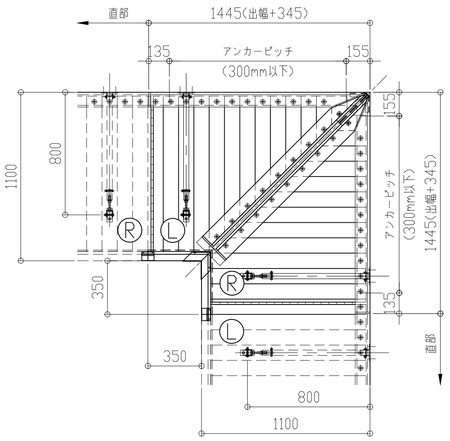

	製品記号
入隅	EVFI-○○○○(C,D,W)L
直部	EVF-○○○○(C,D,W)R

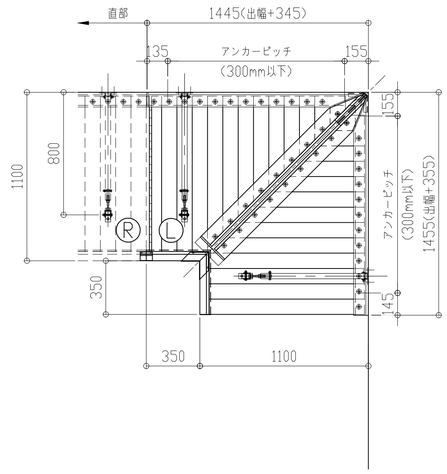

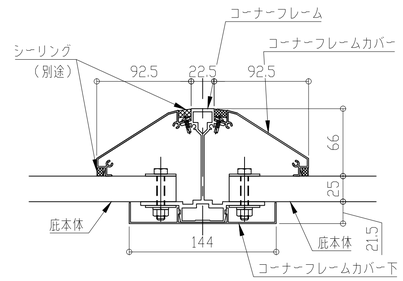

コーナーフレーム断面図

	製品記号
入隅	EVFI-○○○○(C,D,W)R
直部	EVF-○○○○(C,D,W)L

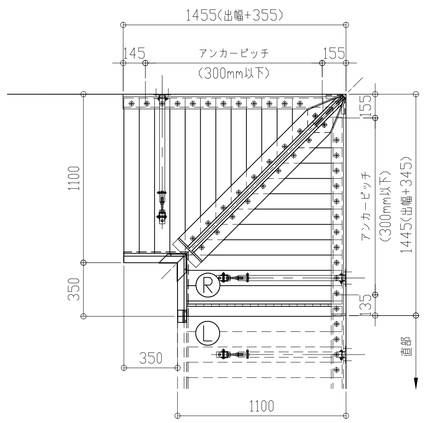

	製品記号
入隅	EVFI-○○○○(C,D,W)

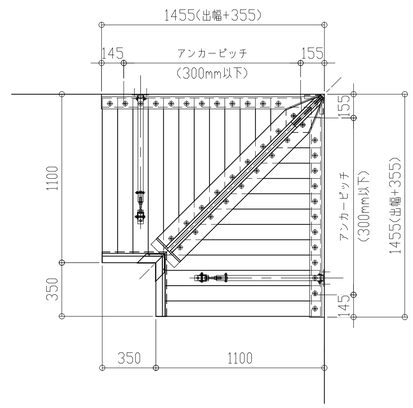

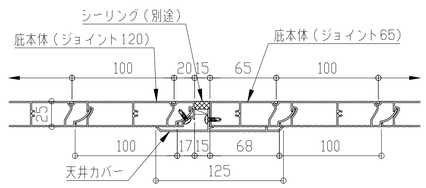

本体ジョイント断面図

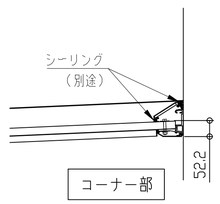

コーナー部

理研軽金属工業株式会社

アルミひさし　アイラッシュ

■入隅仕様

EVFI - 1100

先端形状
C:チャンネル型
D:三角型
W:大型雨樋型

直線取合い
LR:左右
L:左
R:右
記号ナシ:ナシ

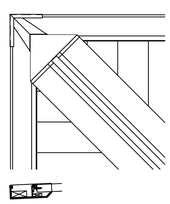

W:大型雨樋型　先端部

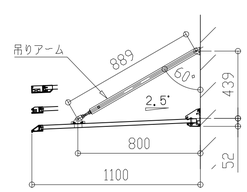

2024年6月

	製品記号
入隅	EVFI-○○○○(C,D,W)LR
直部	EVF-○○○○(C,D,W)L
	EVF-○○○○(C,D,W)R

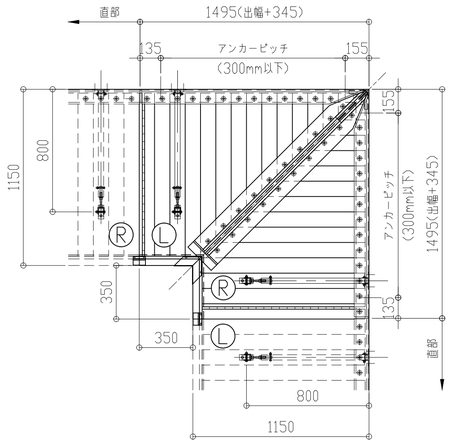

	製品記号
入隅	EVFI-○○○○(C,D,W)L
直部	EVF-○○○○(C,D,W)R

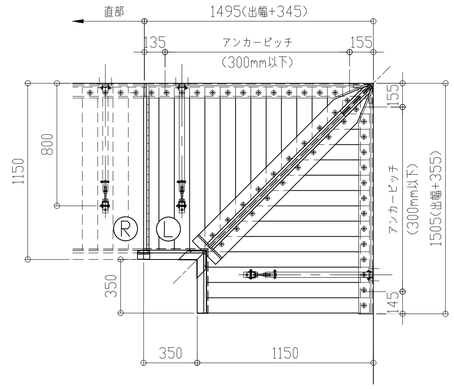

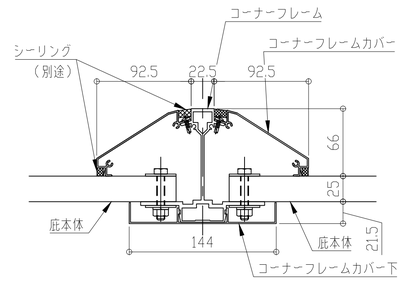

コーナーフレーム断面図

	製品記号
入隅	EVFI-○○○○(C,D,W)R
直部	EVF-○○○○(C,D,W)L

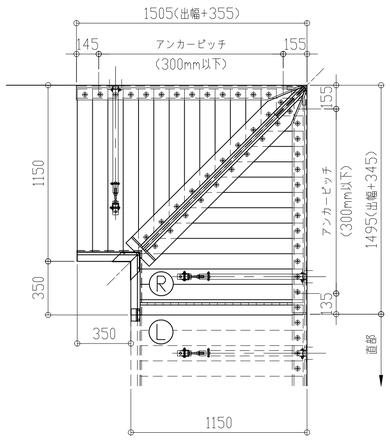

	製品記号
入隅	EVFI-○○○○(C,D,W)

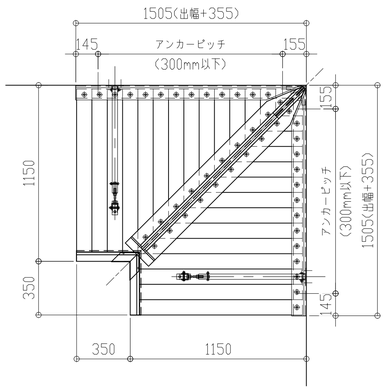

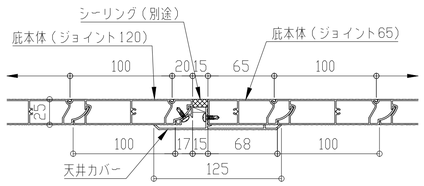

本体ジョイント断面図

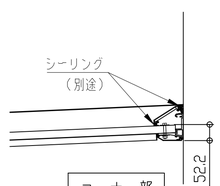

コーナー部

理研軽金属工業株式会社

アルミひさし　アイラッシュ

■入隅仕様

EVFI - 1150

先端形状
C:チャンネル型
D:三角型
W:大型雨樋型

直線取合い
LR:左右
L:左
R:右
記号ナシ:ナシ

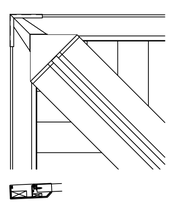

W:大型雨樋型　先端部

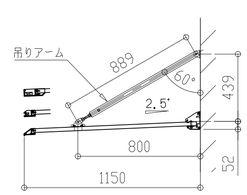

2024年6月

	製品記号
入隅	EVFI-○○○○(C,D,W)LR
直部	EVF-○○○○(C,D,W)L
	EVF-○○○○(C,D,W)R

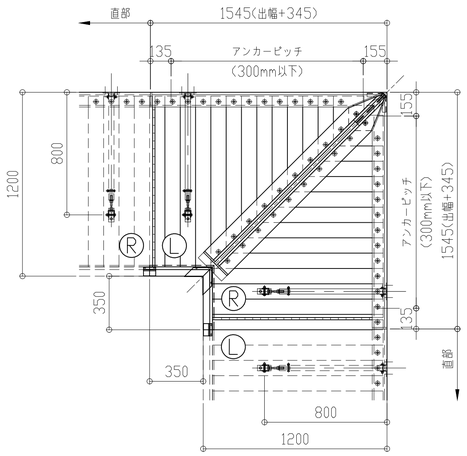

	製品記号
入隅	EVFI-○○○○(C,D,W)L
直部	EVF-○○○○(C,D,W)R

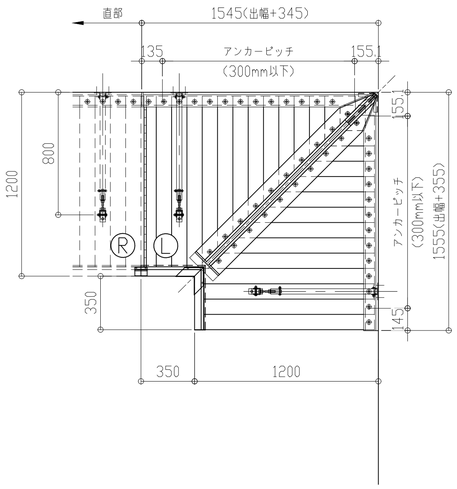

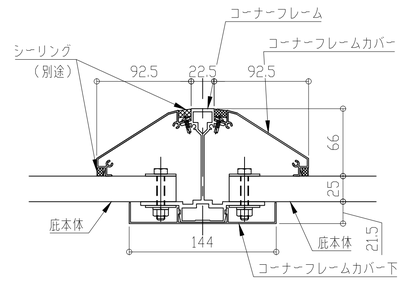

コーナーフレーム断面図

	製品記号
入隅	EVFI-○○○○(C,D,W)R
直部	EVF-○○○○(C,D,W)L

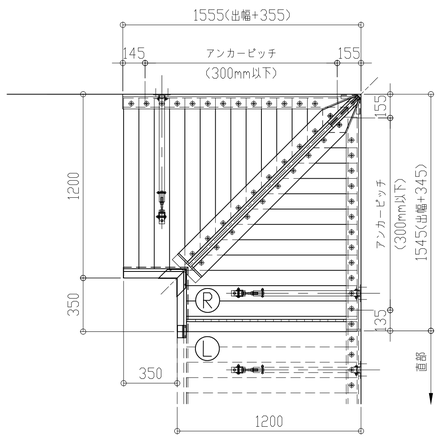

	製品記号
入隅	EVFI-○○○○(C,D,W)

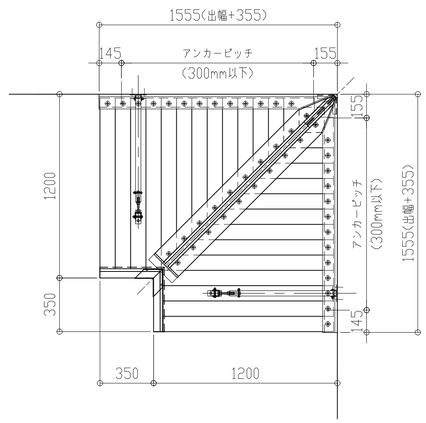

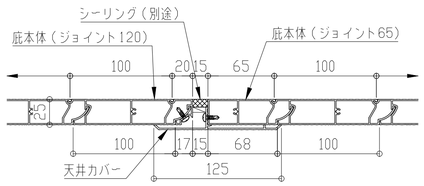

本体ジョイント断面図

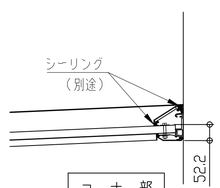

コーナー部

理研軽金属工業株式会社

アルミひさし　アイラッシュ

■入隅仕様

EVFI - 1200

先端形状
C:チャンネル型
D:三角型
W:大型雨樋型

直線取合い
LR:左右
L:左
R:右
記号ナシ:ナシ

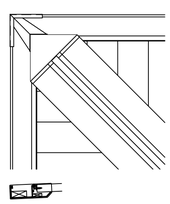

W:大型雨樋型　先端部

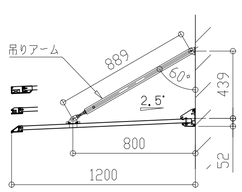

2024年6月

	製品記号
入隅	EVFI-○○○○(C,D,W)LR
直部	EVF-○○○○(C,D,W)L
	EVF-○○○○(C,D,W)R

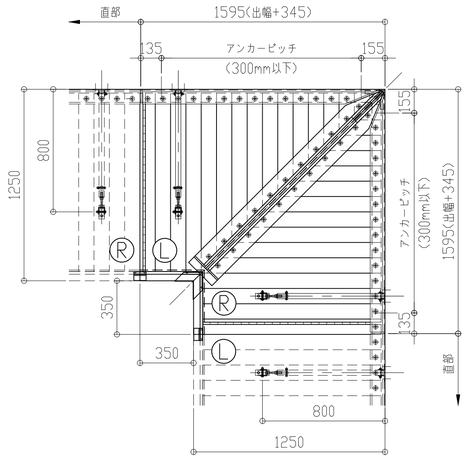

	製品記号
入隅	EVFI-○○○○(C,D,W)L
直部	EVF-○○○○(C,D,W)R

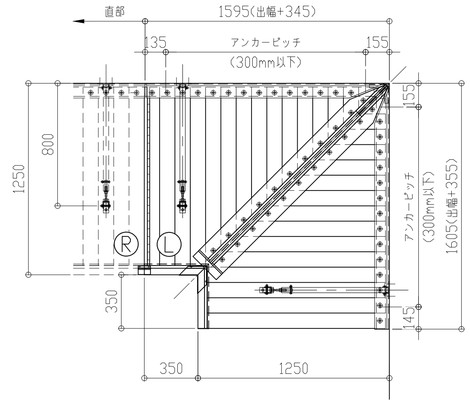

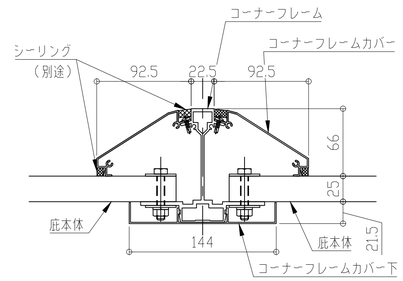

コーナーフレーム断面図

	製品記号
入隅	EVFI-○○○○(C,D,W)R
直部	EVF-○○○○(C,D,W)L

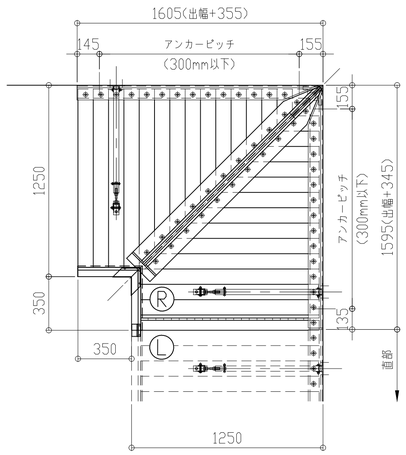

	製品記号
入隅	EVFI-○○○○(C,D,W)

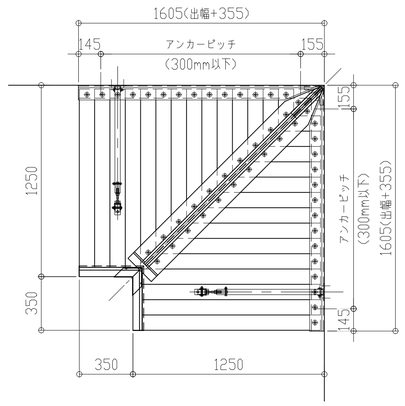

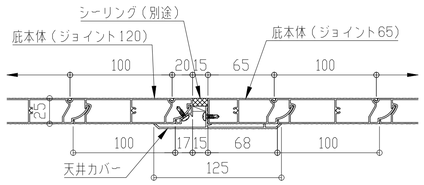

本体ジョイント断面図

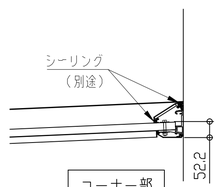

コーナー部

理研軽金属工業株式会社

アルミひさし　アイラッシュ

■入隅仕様

EVFI - 1250

先端形状
C:チャンネル型
D:三角型
W:大型雨樋型

直線取合い
LR:左右
L:左
R:右
記号ナシ:ナシ

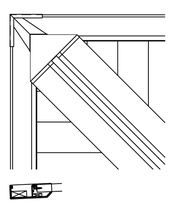

W:大型雨樋型　先端部

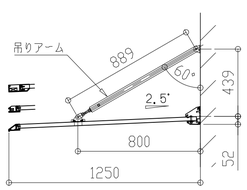

2024年6月

	製品記号
入隅	EVFI-○○○○(C,D,W)LR
直部	EVF-○○○○(C,D,W)L
	EVF-○○○○(C,D,W)R

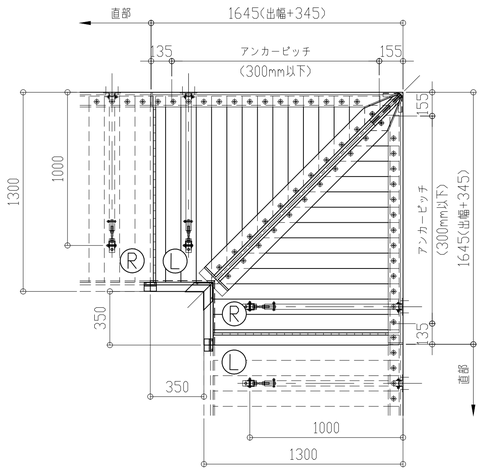

	製品記号
入隅	EVFI-○○○○(C,D,W)L
直部	EVF-○○○○(C,D,W)R

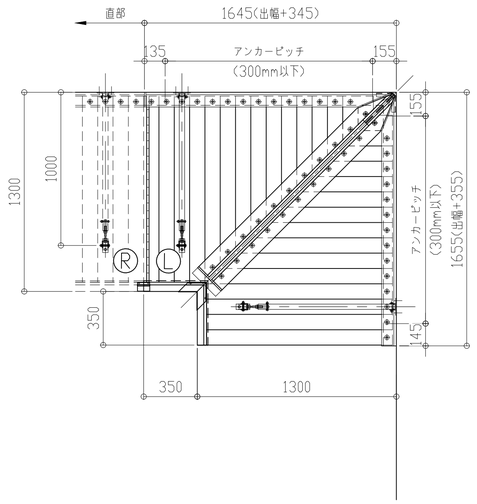

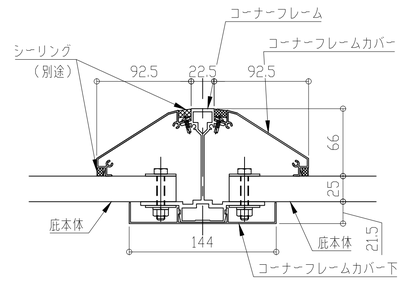

コーナーフレーム断面図

	製品記号
入隅	EVFI-○○○○(C,D,W)R
直部	EVF-○○○○(C,D,W)L

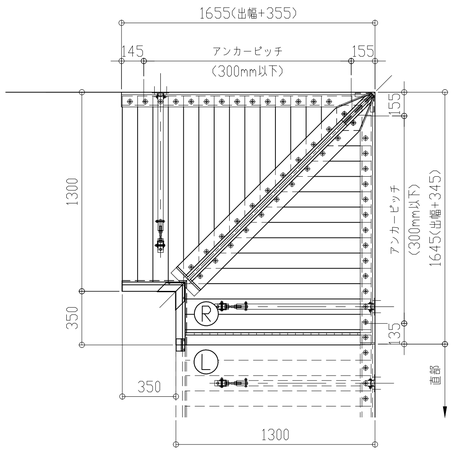

	製品記号
入隅	EVFI-○○○○(C,D,W)

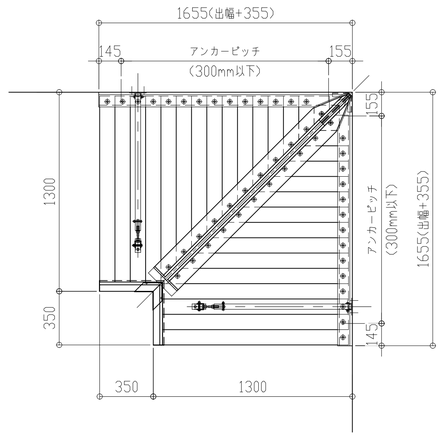

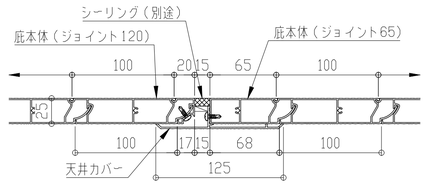

本体ジョイント断面図

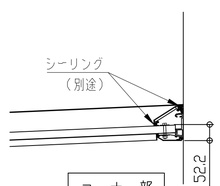

コーナー部

理研軽金属工業株式会社

アルミひさし　アイラッシュ

■入隅仕様

EVFI - 1300

先端形状
C:チャンネル型
D:三角型
W:大型雨樋型

直線取合い
LR:左右
L:左
R:右
記号ナシ:ナシ

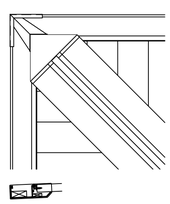

W:大型雨樋型　先端部

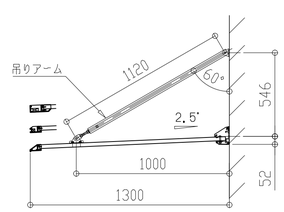

2024年6月

	製品記号
入隅	EVFI-○○○○(C,D,W)LR
直部	EVF-○○○○(C,D,W)L
	EVF-○○○○(C,D,W)R

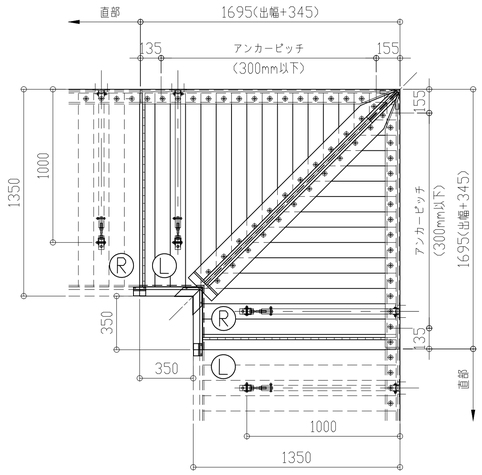

	製品記号
入隅	EVFI-○○○○(C,D,W)L
直部	EVF-○○○○(C,D,W)R

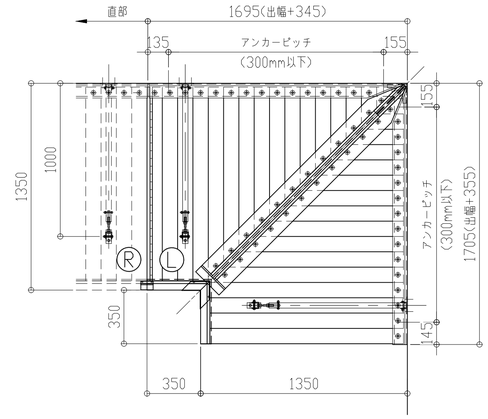

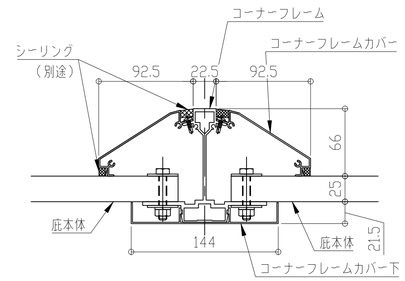

コーナーフレーム断面図

	製品記号
入隅	EVFI-○○○○(C,D,W)R
直部	EVF-○○○○(C,D,W)L

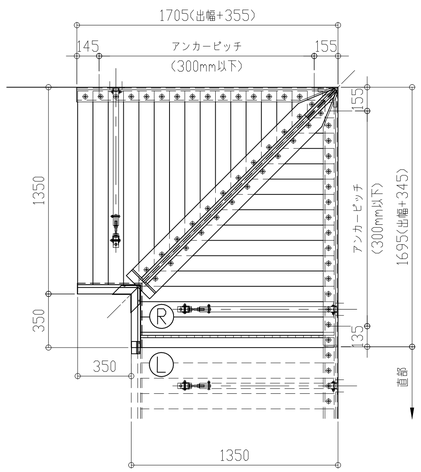

	製品記号
入隅	EVFI-○○○○(C,D,W)

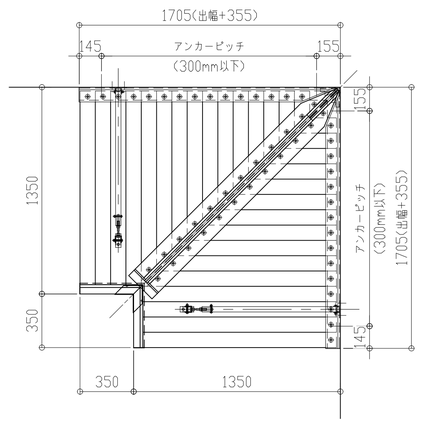

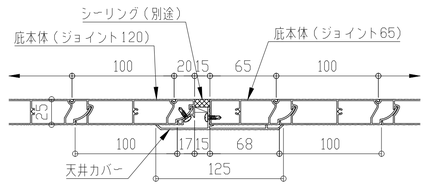

本体ジョイント断面図

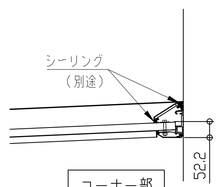

コーナー部

理研軽金属工業株式会社

アルミひさし　アイラッシュ

■入隅仕様

EVFI - 1350

先端形状
C:チャンネル型
D:三角型
W:大型雨樋型

直線取合い
LR:左右
L:左
R:右
記号ナシ:ナシ

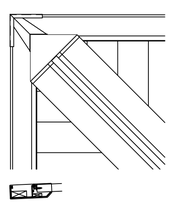

W:大型雨樋型　先端部

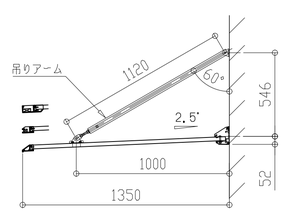

2024年6月

	製品記号
入隅	EVFI-○○○○(C,D,W)LR
直部	EVF-○○○○(C,D,W)L
	EVF-○○○○(C,D,W)R

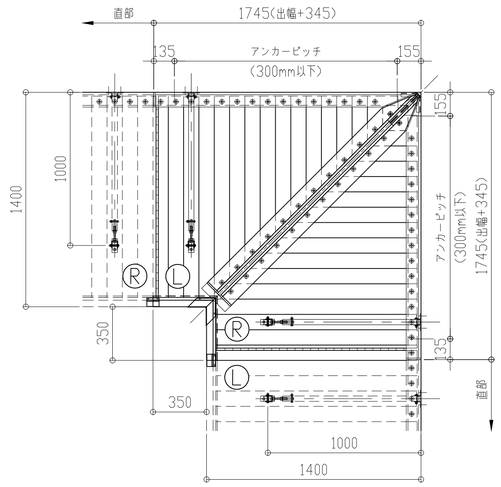

	製品記号
入隅	EVFI-○○○○(C,D,W)L
直部	EVF-○○○○(C,D,W)R

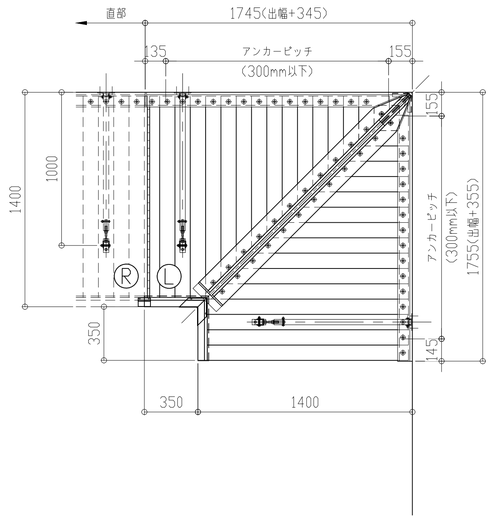

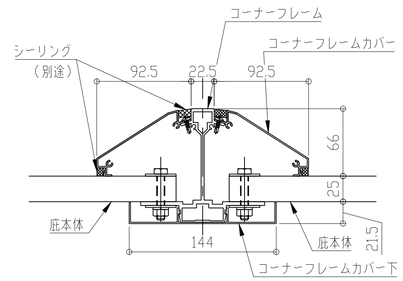

コーナーフレーム断面図

	製品記号
入隅	EVFI-○○○○(C,D,W)R
直部	EVF-○○○○(C,D,W)L

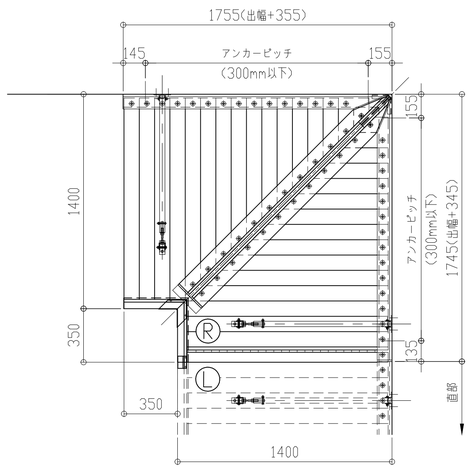

	製品記号
入隅	EVFI-○○○○(C,D,W)

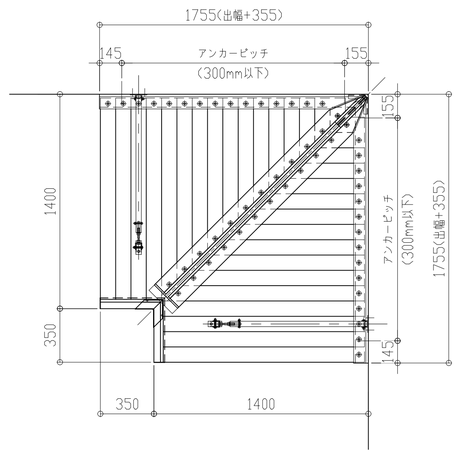

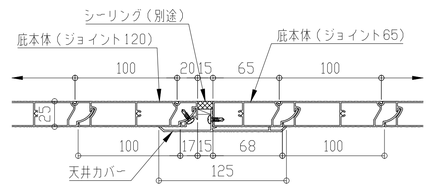

本体ジョイント断面図

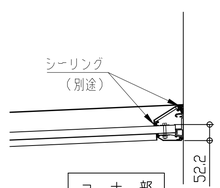

コーナー部

理研軽金属工業株式会社

アルミひさし　アイラッシュ

■入隅仕様

EVFI - 1400

先端形状
C:チャンネル型
D:三角型
W:大型雨樋型

直線取合い
LR:左右
L:左
R:右
記号ナシ:ナシ

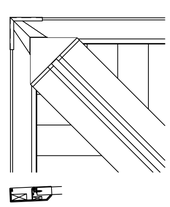

W:大型雨樋型　先端部

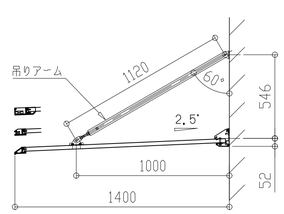

2024年6月

	製品記号
入隅	EVFI-○○○○(C,D,W)LR
直部	EVF-○○○○(C,D,W)L
	EVF-○○○○(C,D,W)R

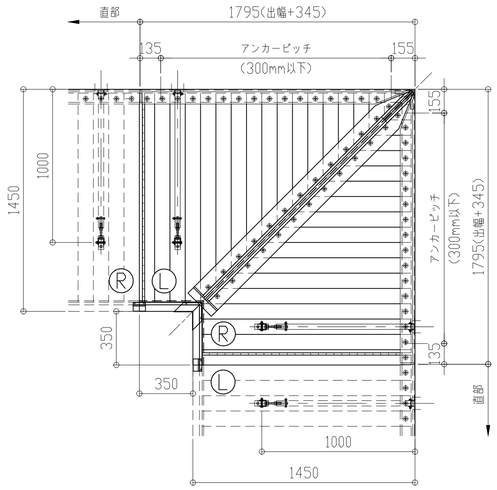

	製品記号
入隅	EVFI-○○○○(C,D,W)L
直部	EVF-○○○○(C,D,W)R

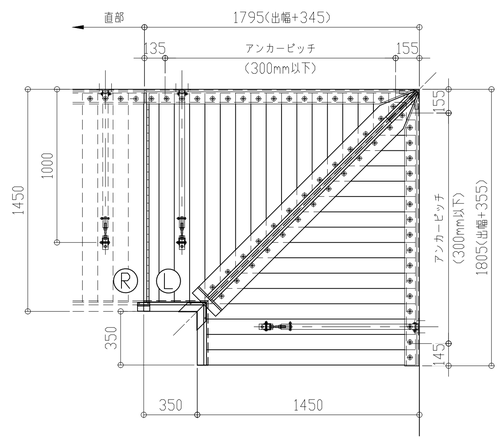

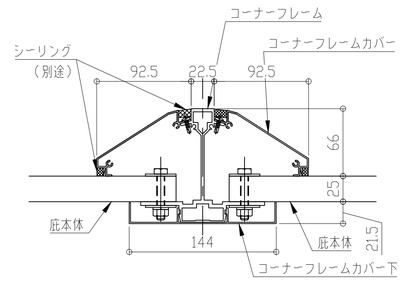

コーナーフレーム断面図

	製品記号
入隅	EVFI-○○○○(C,D,W)R
直部	EVF-○○○○(C,D,W)L

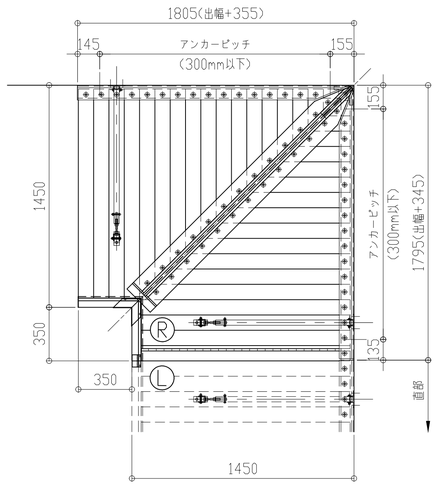

	製品記号
入隅	EVFI-○○○○(C,D,W)

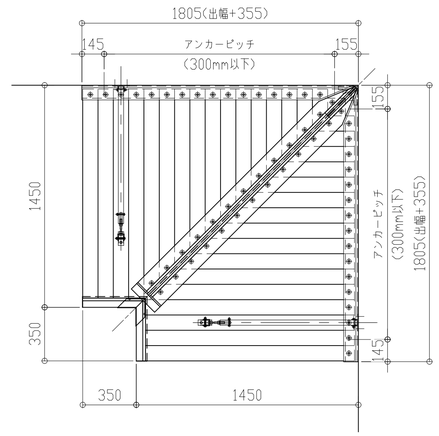

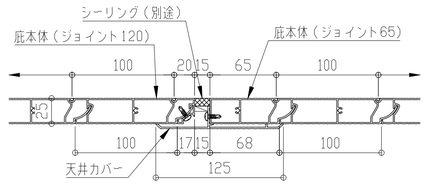

本体ジョイント断面図

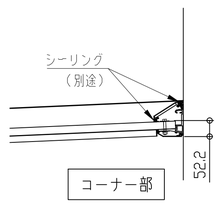

コーナー部

理研軽金属工業株式会社

アルミひさし　アイラッシュ

■入隅仕様

EVFI - 1450

先端形状
C:チャンネル型
D:三角型
W:大型雨樋型

直線取合い
LR:左右
L:左
R:右
記号ナシ:ナシ

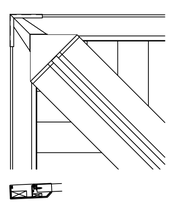

W:大型雨樋型　先端部

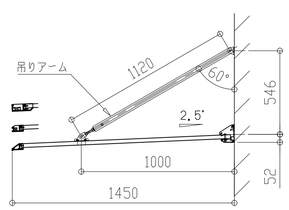

2024年6月

	製品記号
入隅	EVFI-○○○○(C,D,W)LR
直部	EVF-○○○○(C,D,W)L
	EVF-○○○○(C,D,W)R

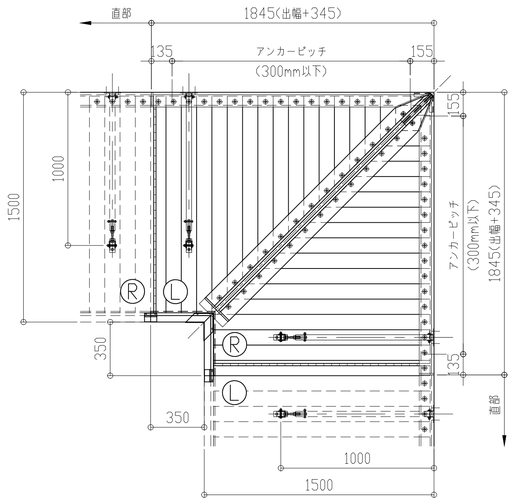

	製品記号
入隅	EVFI-○○○○(C,D,W)L
直部	EVF-○○○○(C,D,W)R

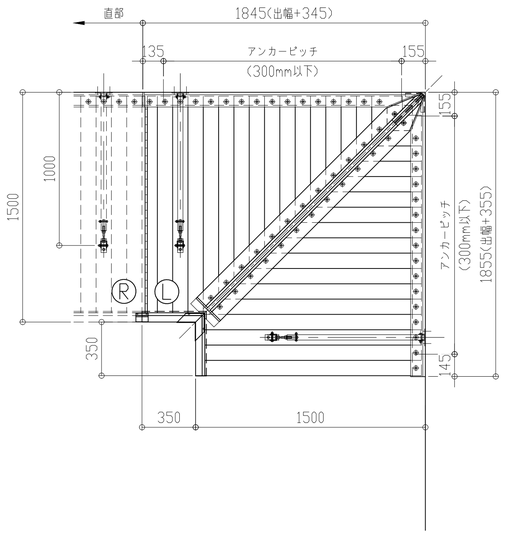

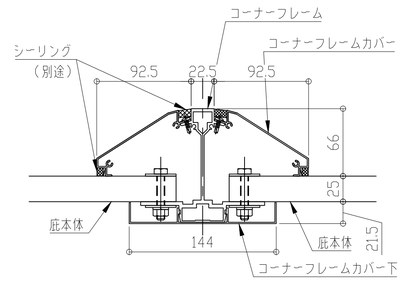

コーナーフレーム断面図

	製品記号
入隅	EVFI-○○○○(C,D,W)R
直部	EVF-○○○○(C,D,W)L

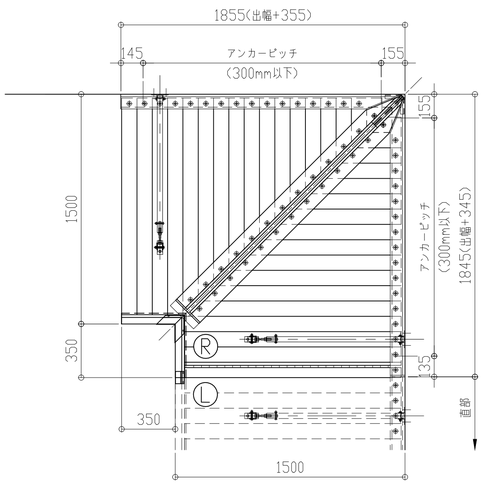

	製品記号
入隅	EVFI-○○○○(C,D,W)

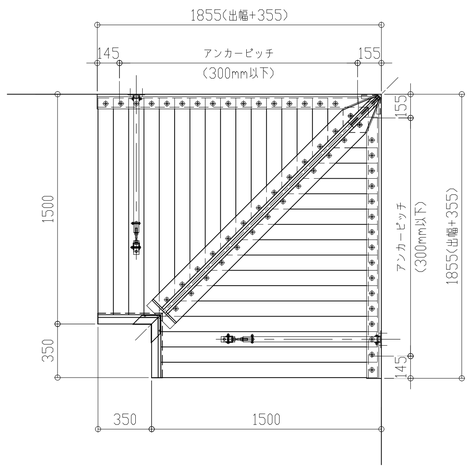

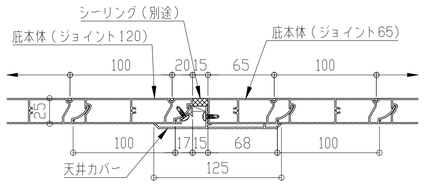

本体ジョイント断面図

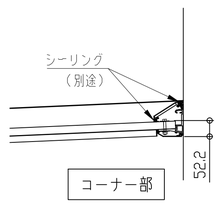

コーナー部

理研軽金属工業株式会社

アルミひさし　アイラッシュ

■入隅仕様

EVFI - 1500

先端形状
C:チャンネル型
D:三角型
W:大型雨樋型

直線取合い
LR:左右
L:左
R:右
記号ナシ:ナシ

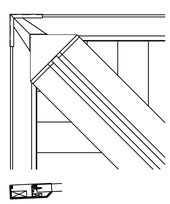

W:大型雨樋型　先端部

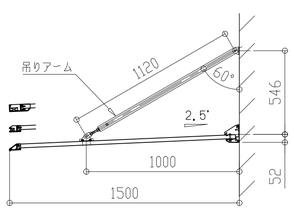

2024年6月

	製品記号
入隅	EVFI-○○○○(C,D,W)LR
直部	EVF-○○○○(C,D,W)L
	EVF-○○○○(C,D,W)R

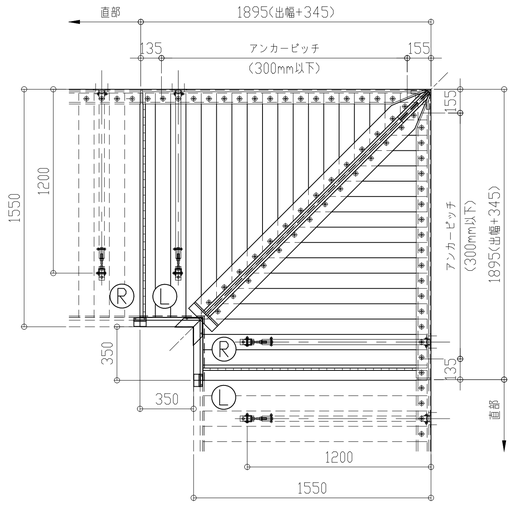

	製品記号
入隅	EVFI-○○○○(C,D,W)L
直部	EVF-○○○○(C,D,W)R

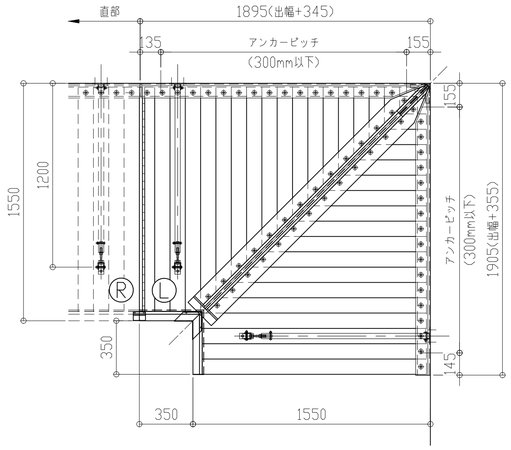

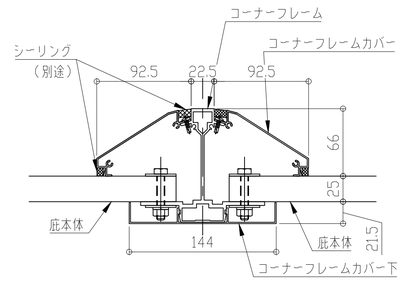

コーナーフレーム断面図

	製品記号
入隅	EVFI-○○○○(C,D,W)R
直部	EVF-○○○○(C,D,W)L

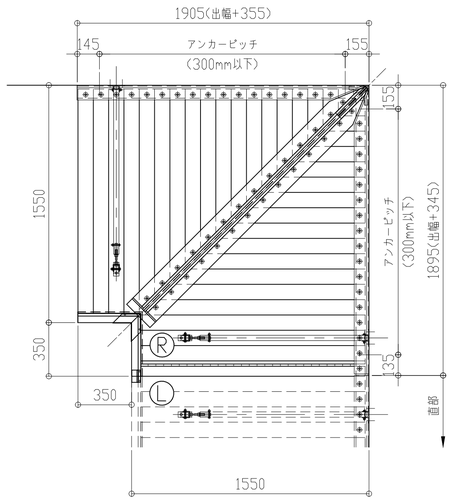

	製品記号
入隅	EVFI-○○○○(C,D,W)

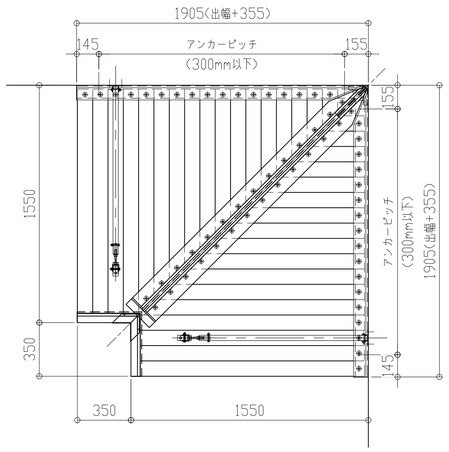

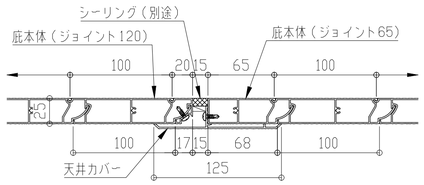

本体ジョイント断面図

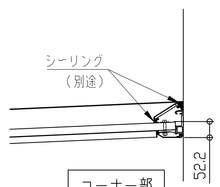

コーナー部

理研軽金属工業株式会社

アルミひさし　アイラッシュ

■入隅仕様

EVFI - 1550

先端形状
C:チャンネル型
D:三角型
W:大型雨樋型

直線取合い
LR:左右
L:左
R:右
記号ナシ:ナシ

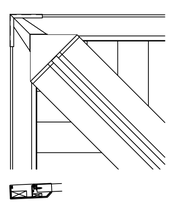

W:大型雨樋型　先端部

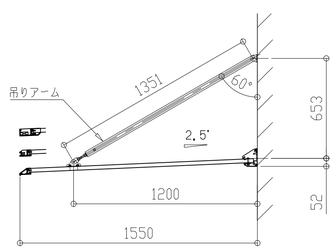

2024年6月

	製品記号
入隅	EVFI-○○○○(C,D,W)LR
直部	EVF-○○○○(C,D,W)L
	EVF-○○○○(C,D,W)R

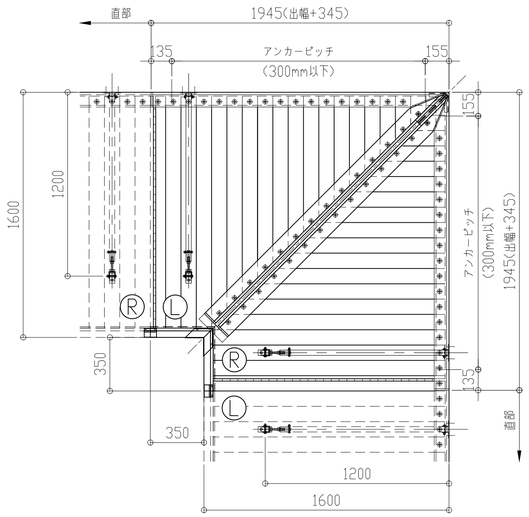

	製品記号
入隅	EVFI-○○○○(C,D,W)L
直部	EVF-○○○○(C,D,W)R

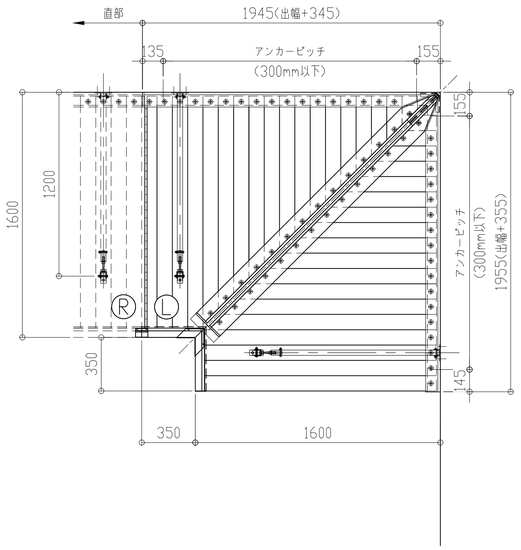

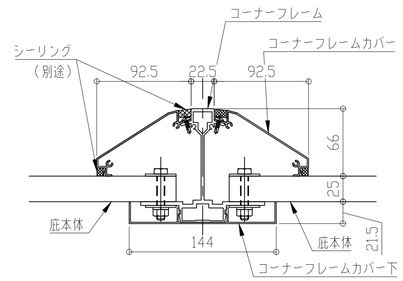

コーナーフレーム断面図

	製品記号
入隅	EVFI-○○○○(C,D,W)R
直部	EVF-○○○○(C,D,W)L

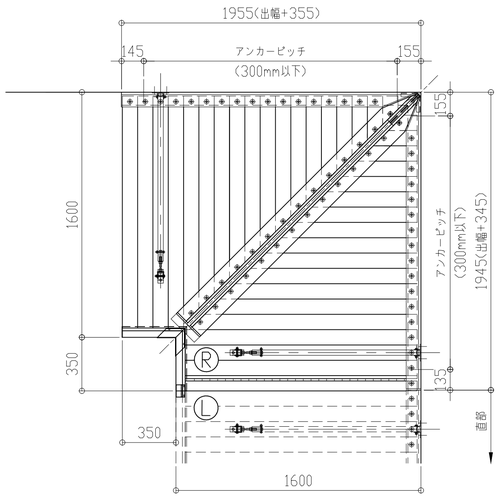

	製品記号
入隅	EVFI-○○○○(C,D,W)

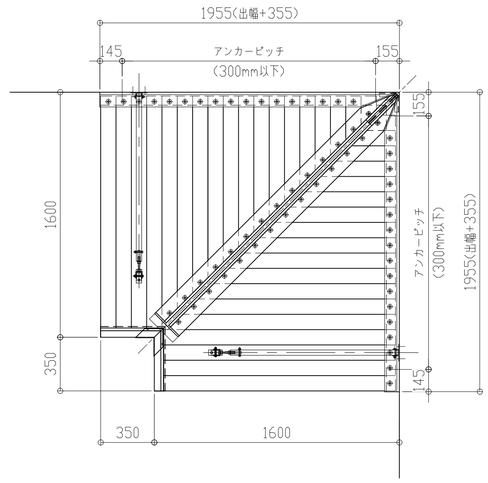

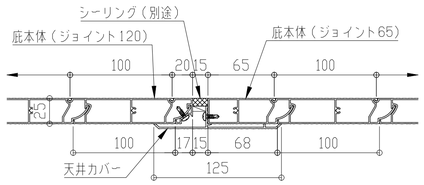

本体ジョイント断面図

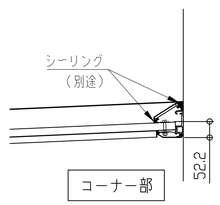

コーナー部

理研軽金属工業株式会社

アルミひさし　アイラッシュ

■入隅仕様

EVFI - 1600

先端形状
C:チャンネル型
D:三角型
W:大型雨樋型

直線取合い
LR:左右
L:左
R:右
記号ナシ:ナシ

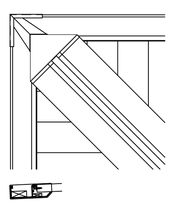

W:大型雨樋型　先端部

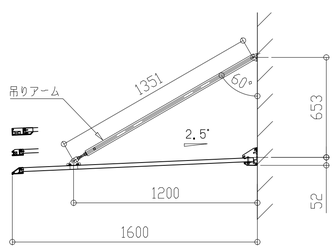

2024年6月

	製品記号
入隅	EVFI-○○○○(D,W)LR
直部	EVF-○○○○(D,W)L
	EVF-○○○○(D,W)R

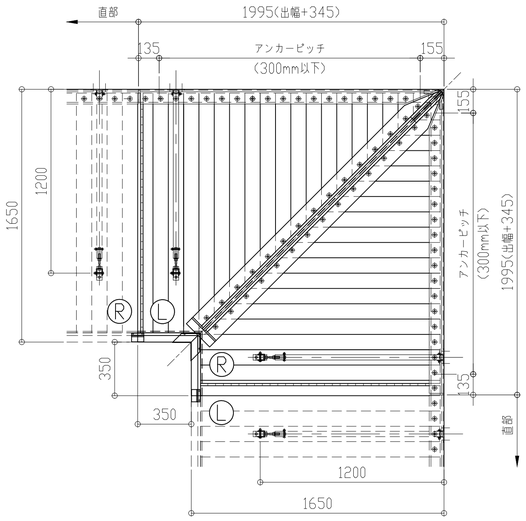

	製品記号
入隅	EVFI-○○○○(D,W)L
直部	EVF-○○○○(D,W)R

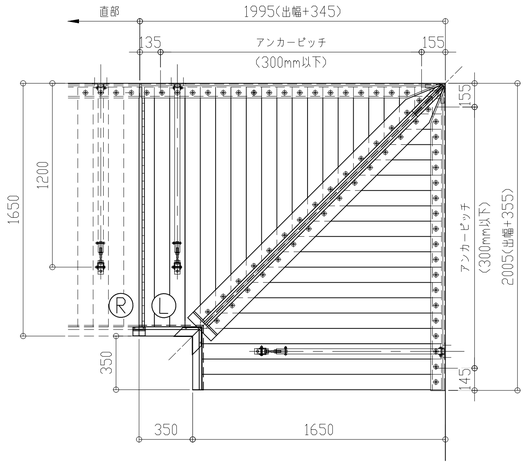

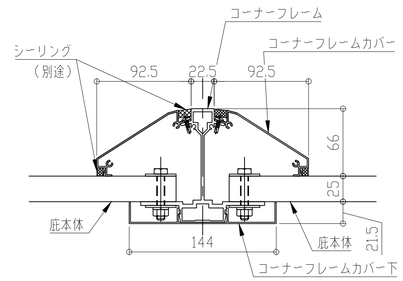

コーナーフレーム断面図

	製品記号
入隅	EVFI-○○○○(D,W)R
直部	EVF-○○○○(D,W)L

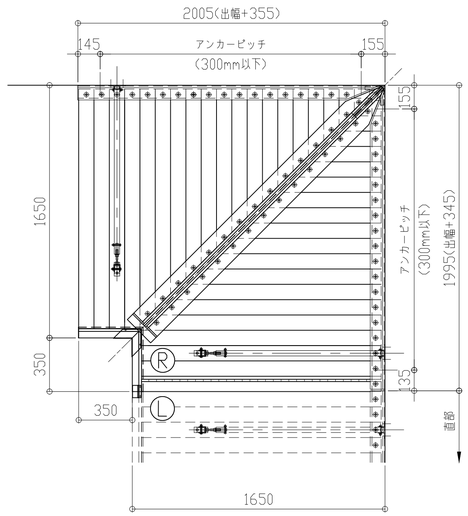

	製品記号
入隅	EVFI-○○○○(D,W)

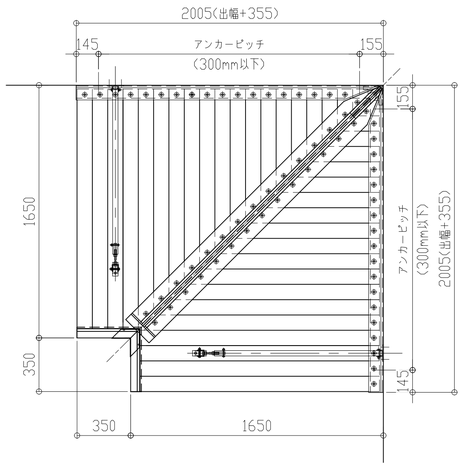

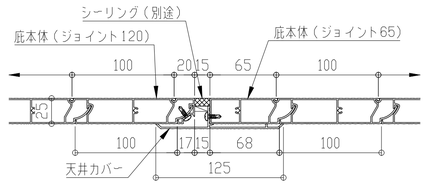

本体ジョイント断面図

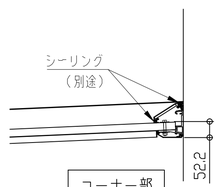

コーナー部

理研軽金属工業株式会社

アルミひさし　アイラッシュ

■入隅仕様

EVFI - 1650

先端形状

D:三角型
W:大型雨樋型

直線取合い

LR:左右
L:左
R:右
記号ナシ:ナシ

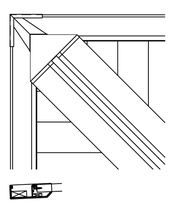

W:大型雨樋型　先端部

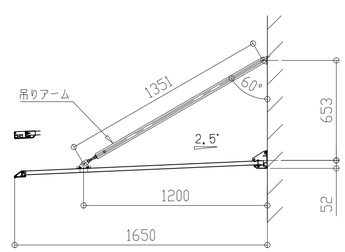

2024年6月

	製品記号
入隅	EVFI-○○○○(D,W)LR
直部	EVF-○○○○(D,W)L
	EVF-○○○○(D,W)R

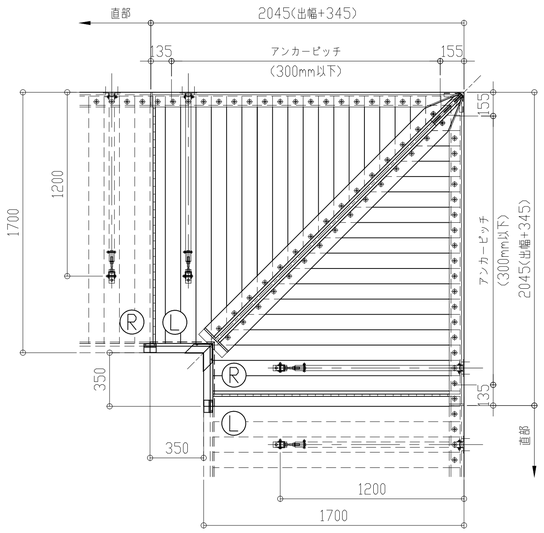

	製品記号
入隅	EVFI-○○○○(D,W)L
直部	EVF-○○○○(D,W)R

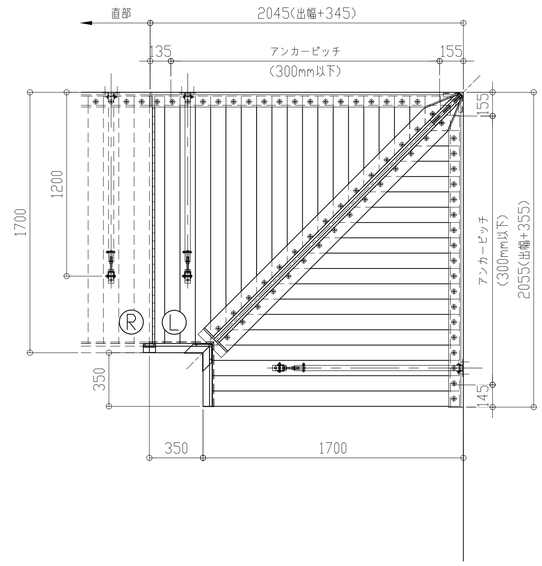

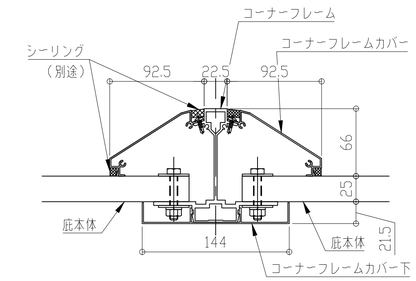

コーナーフレーム断面図

	製品記号
入隅	EVFI-○○○○(D,W)R
直部	EVF-○○○○(D,W)L

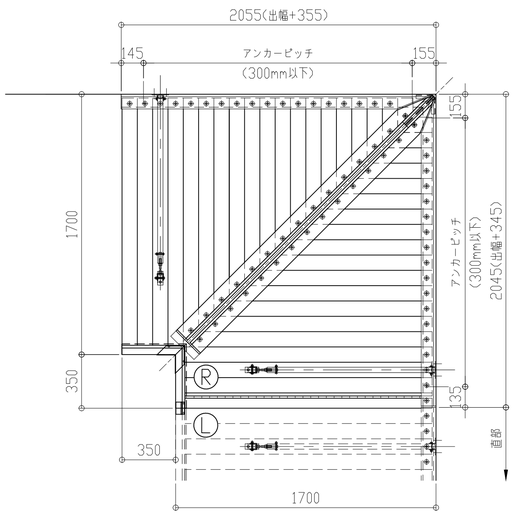

	製品記号
入隅	EVFI-○○○○(D,W)

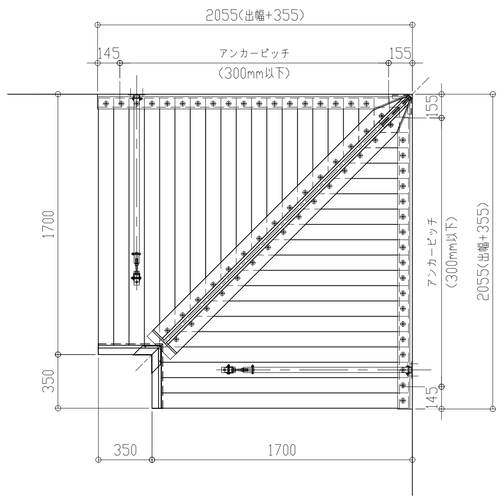

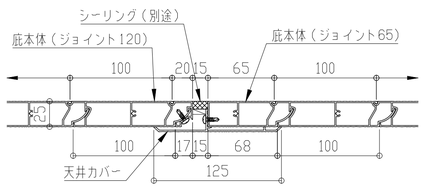

本体ジョイント断面図

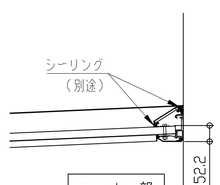

コーナー部

理研軽金属工業株式会社

アルミひさし　アイラッシュ

■入隅仕様

EVFI - 1700

先端形状

D:三角型
W:大型雨樋型

直線取合い

LR:左右
L:左
R:右
記号ナシ:ナシ

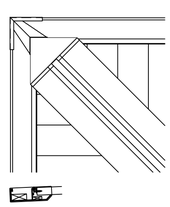

W:大型雨樋型　先端部

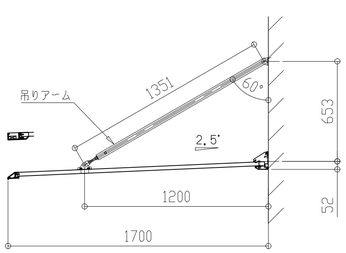

2024年6月

	製品記号
入隅	EVFI-○○○○(D,W)LR
直部	EVF-○○○○(D,W)L
	EVF-○○○○(D,W)R

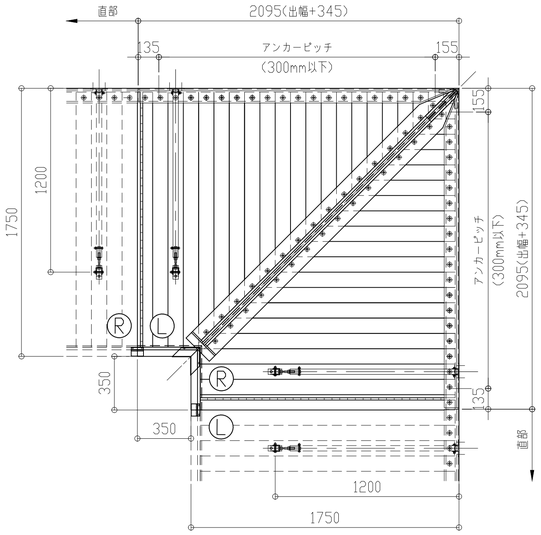

	製品記号
入隅	EVFI-○○○○(D,W)L
直部	EVF-○○○○(D,W)R

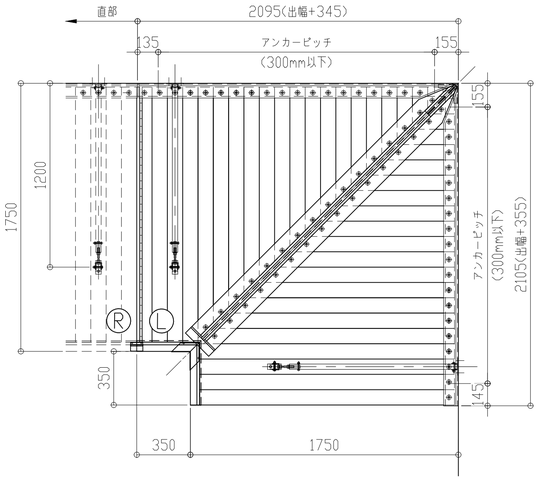

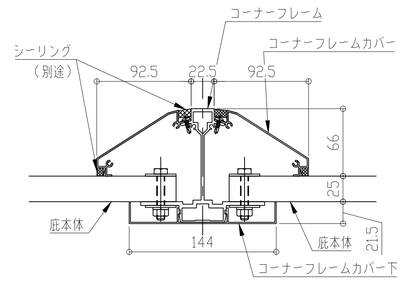

コーナーフレーム断面図

	製品記号
入隅	EVFI-○○○○(D,W)R
直部	EVF-○○○○(D,W)L

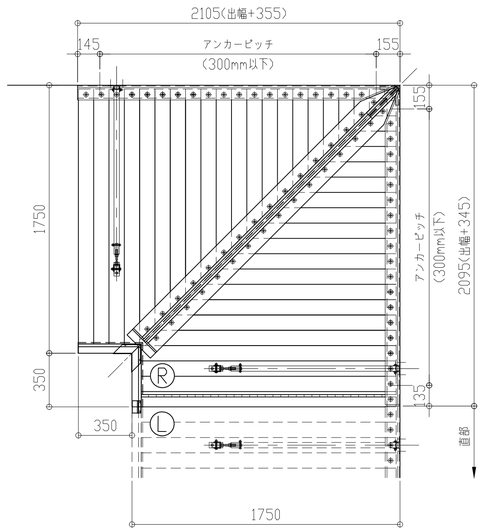

	製品記号
入隅	EVFI-○○○○(D,W)

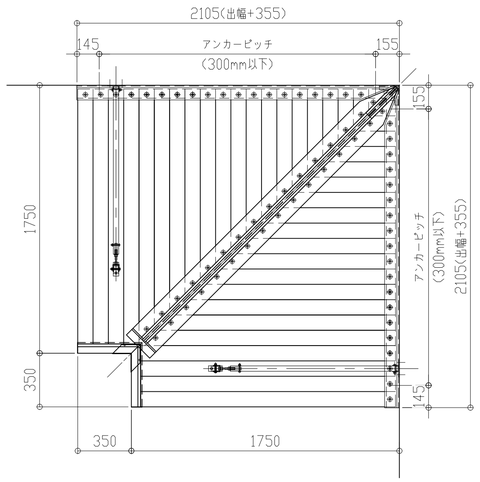

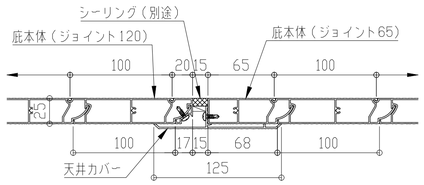

本体ジョイント断面図

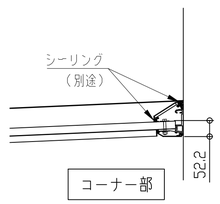

コーナー部

理研軽金属工業株式会社

アルミひさし　アイラッシュ

■入隅仕様

EVFI - 1750

先端形状

D:三角型
W:大型雨樋型

直線取合い

LR:左右
L:左
R:右
記号ナシ:ナシ

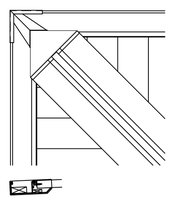

W:大型雨樋型　先端部

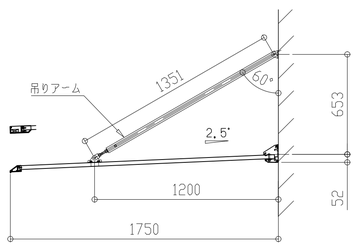

2024年6月

	製品記号
入隅	EVFI-○○○○(D,W)LR
直部	EVF-○○○○(D,W)L
	EVF-○○○○(D,W)R

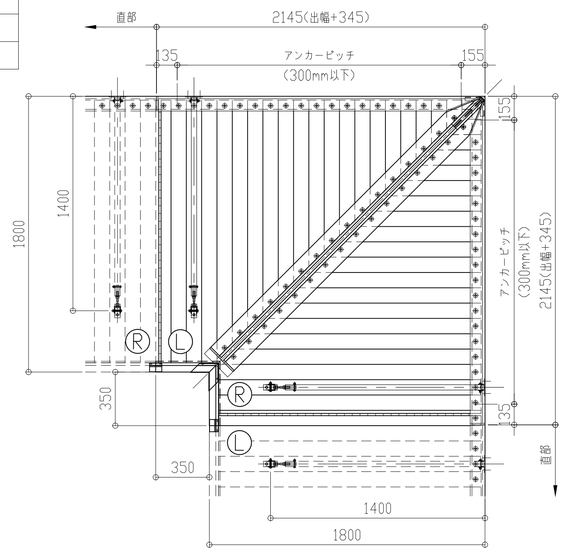

	製品記号
入隅	EVFI-○○○○(D,W)L
直部	EVF-○○○○(D,W)R

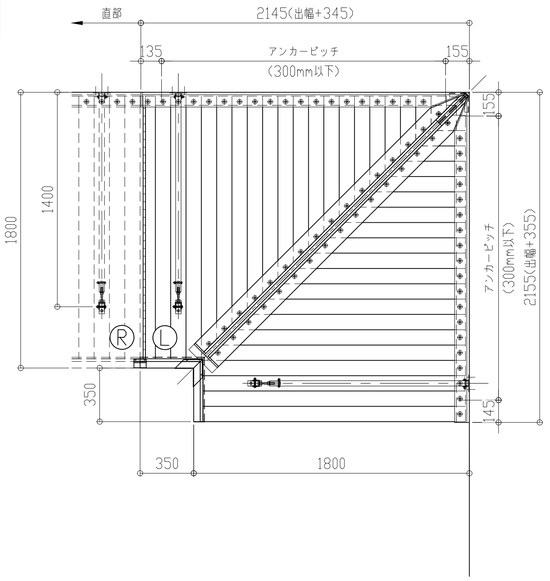

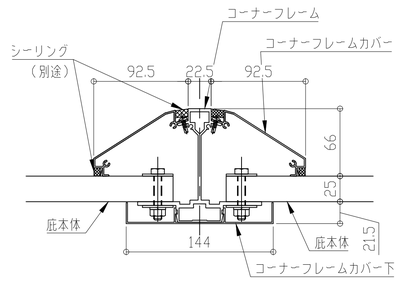

コーナーフレーム断面図

	製品記号
入隅	EVFI-○○○○(D,W)R
直部	EVF-○○○○(D,W)L

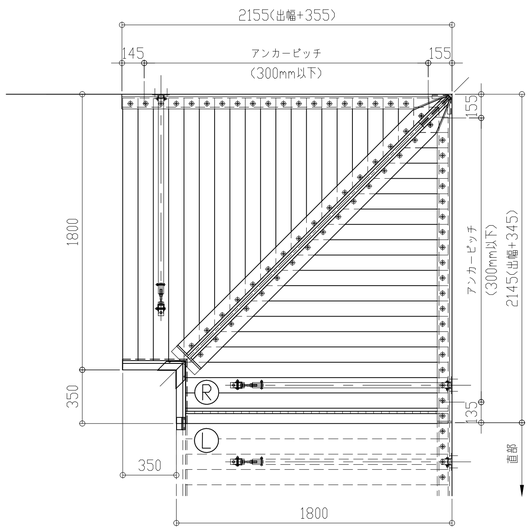

	製品記号
入隅	EVFI-○○○○(D,W)

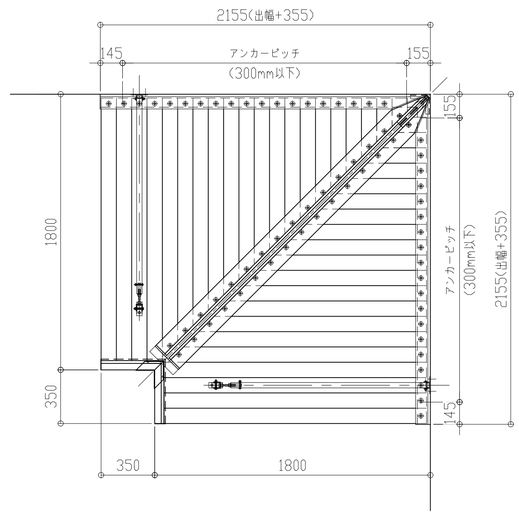

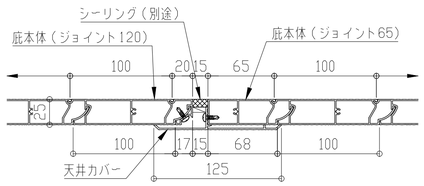

本体ジョイント断面図

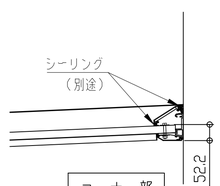

コーナー部

理研軽金属工業株式会社

アルミひさし　アイラッシュ

■入隅仕様

EVFI - 1800

先端形状

D:三角型
W:大型雨樋型

直線取合い

LR:左右
L:左
R:右
記号ナシ:ナシ

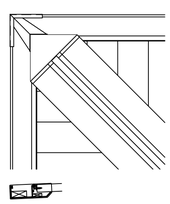

W:大型雨樋型　先端部

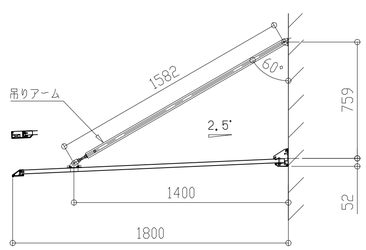

2024年6月

	製品記号
入隅	EVFI-○○○○(D,W)LR
直部	EVF-○○○○(D,W)L
	EVF-○○○○(D,W)R

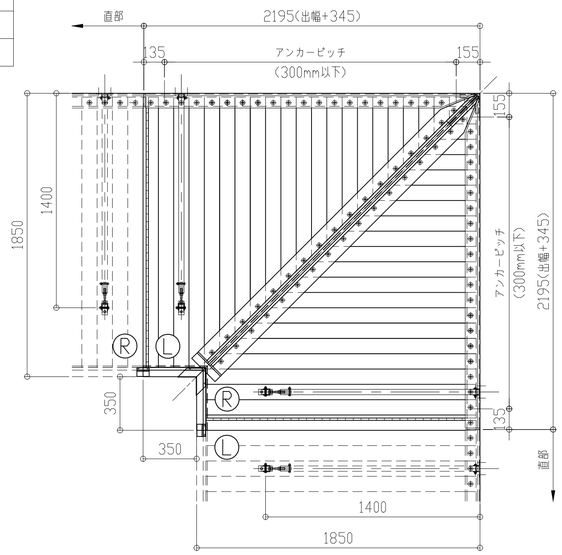

	製品記号
入隅	EVFI-○○○○(D,W)L
直部	EVF-○○○○(D,W)R

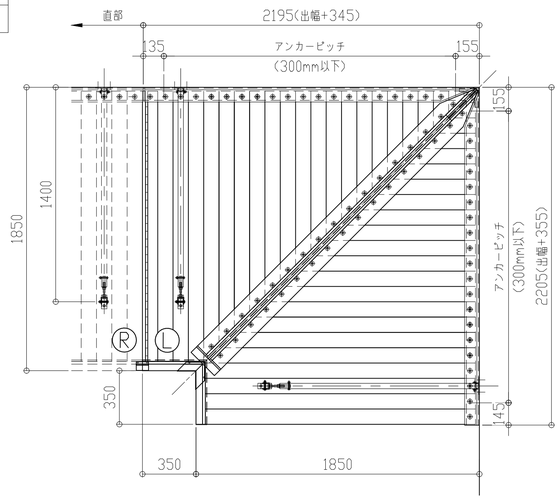

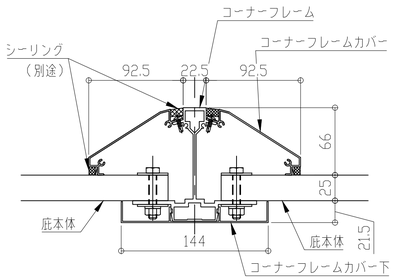

コーナーフレーム断面図

	製品記号
入隅	EVFI-○○○○(D,W)R
直部	EVF-○○○○(D,W)L

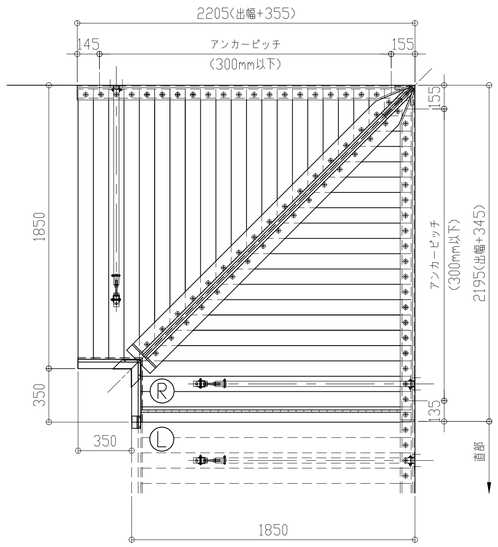

	製品記号
入隅	EVFI-○○○○(D,W)

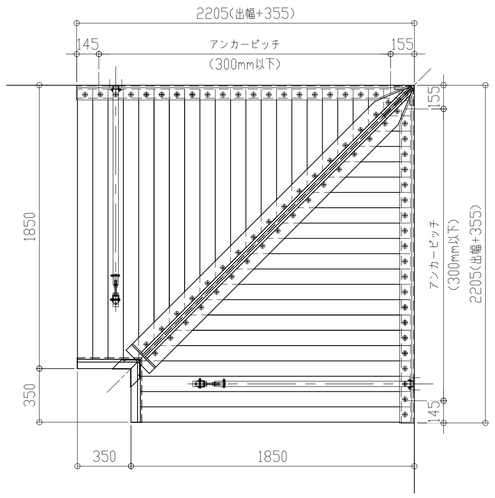

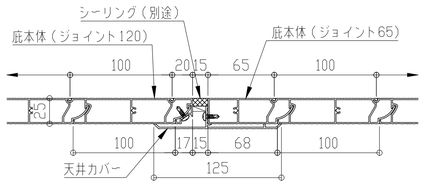

本体ジョイント断面図

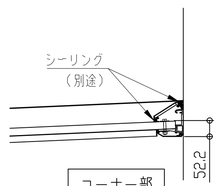

コーナー部

理研軽金属工業株式会社

アルミひさし　アイラッシュ

■入隅仕様

EVFI - 1850

先端形状

D:三角型
W:大型雨樋型

直線取合い

LR:左右
L:左
R:右
記号ナシ:ナシ

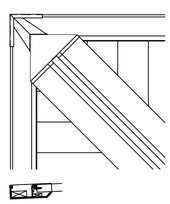

W:大型雨樋型　先端部

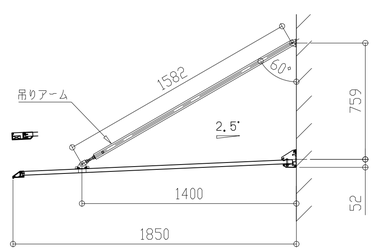

2024年6月

	製品記号
入隅	EVFI-○○○○(D,W)LR
直部	EVF-○○○○(D,W)L
	EVF-○○○○(D,W)R

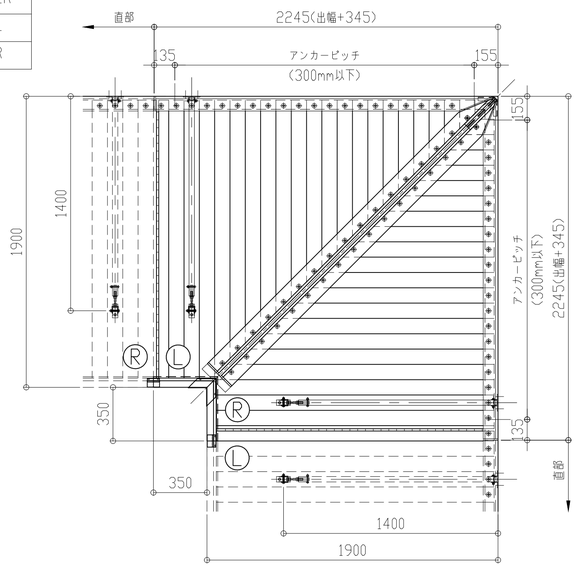

	製品記号
入隅	EVFI-○○○○(D,W)L
直部	EVF-○○○○(D,W)R

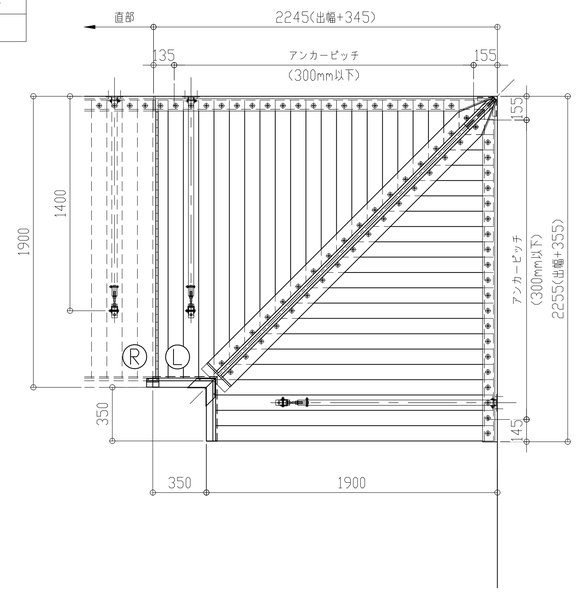

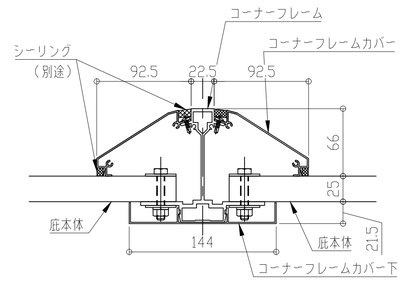

コーナーフレーム断面図

	製品記号
入隅	EVFI-○○○○(D,W)R
直部	EVF-○○○○(D,W)L

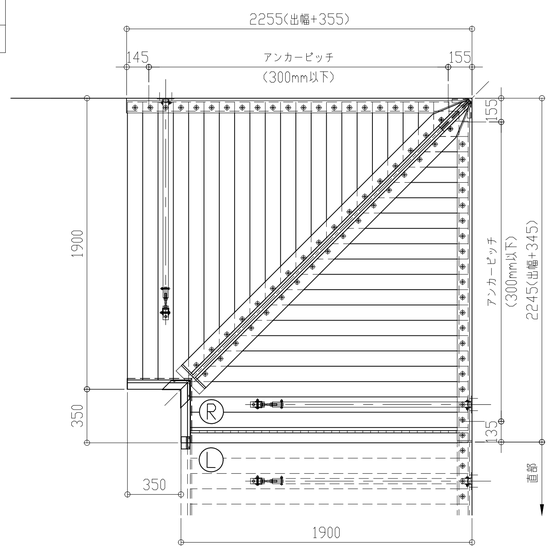

	製品記号
入隅	EVFI-○○○○(D,W)

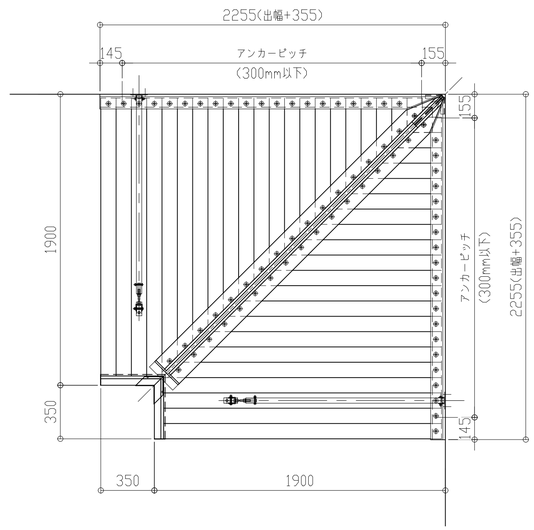

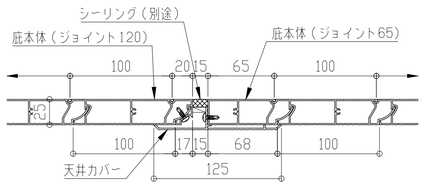

本体ジョイント断面図

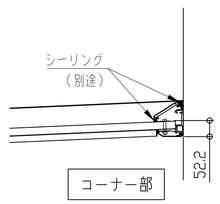

コーナー部

理研軽金属工業株式会社

アルミひさし　アイラッシュ

■入隅仕様

EVFI - 1900

先端形状

D:三角型
W:大型雨樋型

直線取合い

LR:左右
L:左
R:右
記号ナシ:ナシ

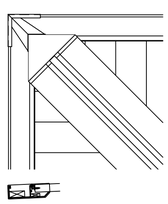

W:大型雨樋型　先端部

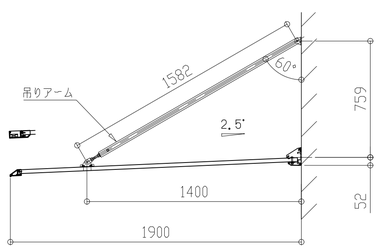

2024年6月

	製品記号
入隅	EVFI-○○○○(D,W)LR
直部	EVF-○○○○(D,W)L
	EVF-○○○○(D,W)R

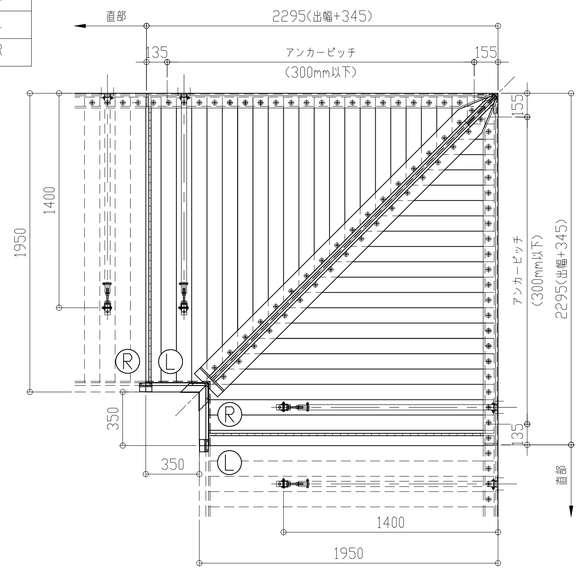

	製品記号
入隅	EVFI-○○○○(D,W)L
直部	EVF-○○○○(D,W)R

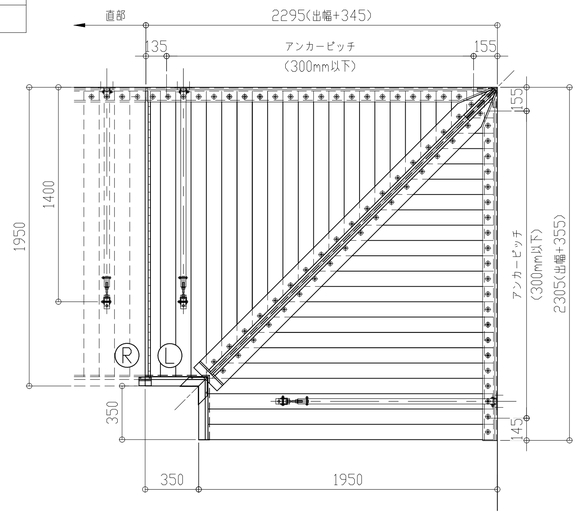

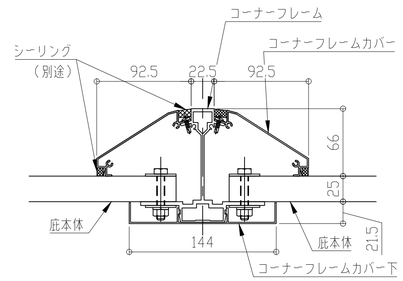

コーナーフレーム断面図

	製品記号
入隅	EVFI-○○○○(D,W)R
直部	EVF-○○○○(D,W)L

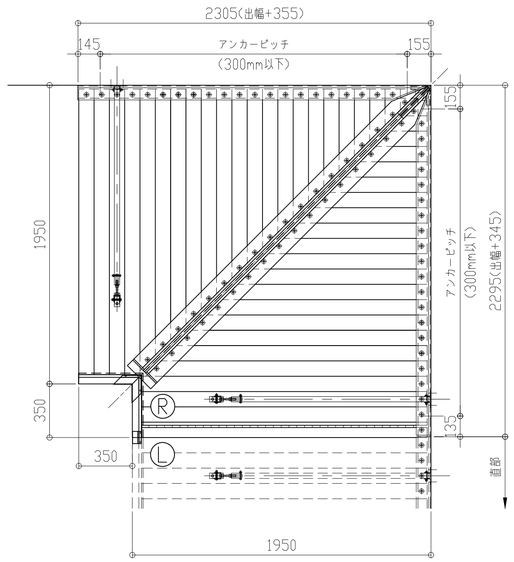

	製品記号
入隅	EVFI-○○○○(D,W)

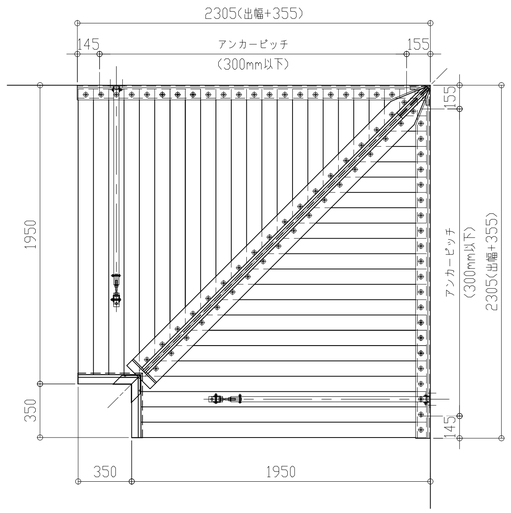

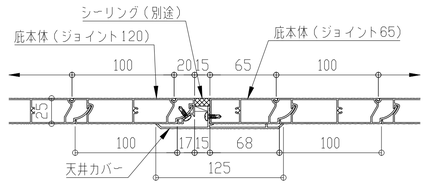

本体ジョイント断面図

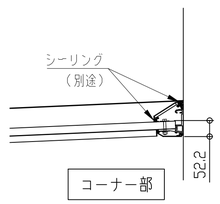

コーナー部

理研軽金属工業株式会社

アルミひさし　アイラッシュ

■入隅仕様

EVFI - 1950

先端形状

D:三角型
W:大型雨樋型

直線取合い

LR:左右
L:左
R:右
記号ナシ:ナシ

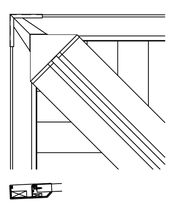

W:大型雨樋型　先端部

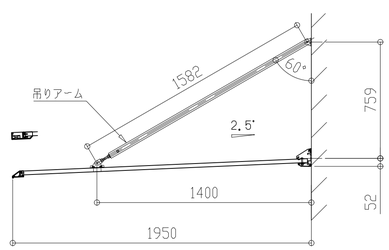

2024年6月

	製品記号
入隅	EVFI-○○○○(D,W)LR
直部	EVF-○○○○(D,W)L
	EVF-○○○○(D,W)R

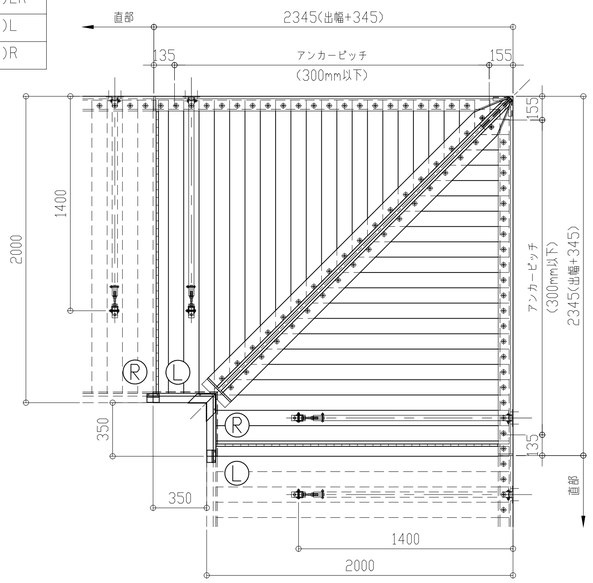

	製品記号
入隅	EVFI-○○○○(D,W)L
直部	EVF-○○○○(D,W)R

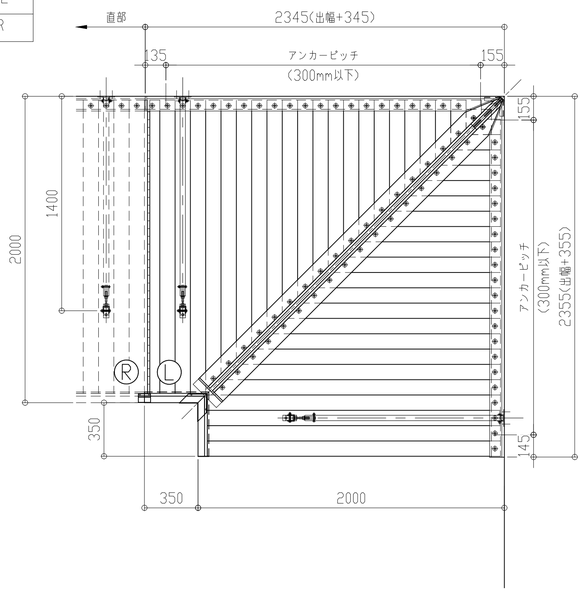

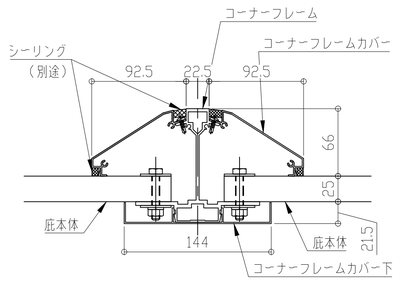

コーナーフレーム断面図

	製品記号
入隅	EVFI-○○○○(D,W)R
直部	EVF-○○○○(D,W)L

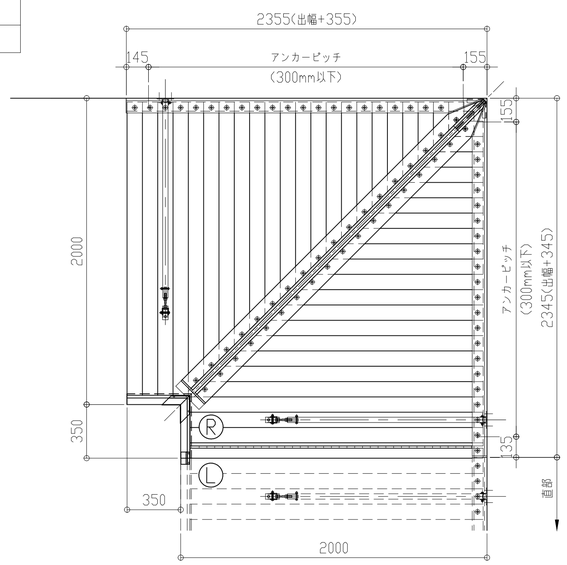

	製品記号
入隅	EVFI-○○○○(D,W)

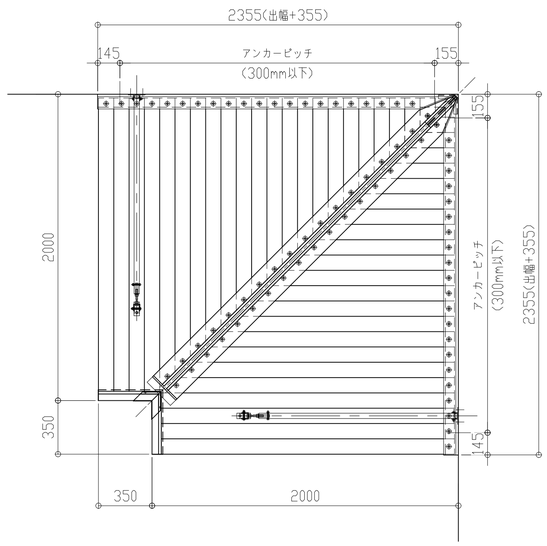

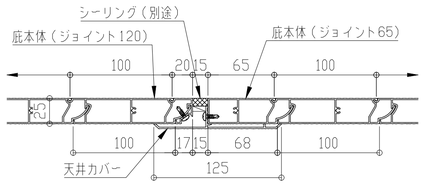

本体ジョイント断面図

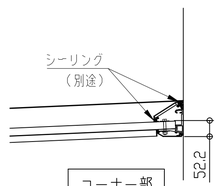

コーナー部

理研軽金属工業株式会社

アルミひさし　アイラッシュ

■入隅仕様

EVFI - 2000

先端形状

D:三角型
W:大型雨樋型

直線取合い

LR:左右
L:左
R:右
記号ナシ:ナシ

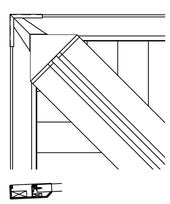
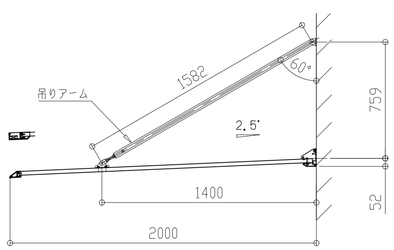
W:大型雨樋型　先端部