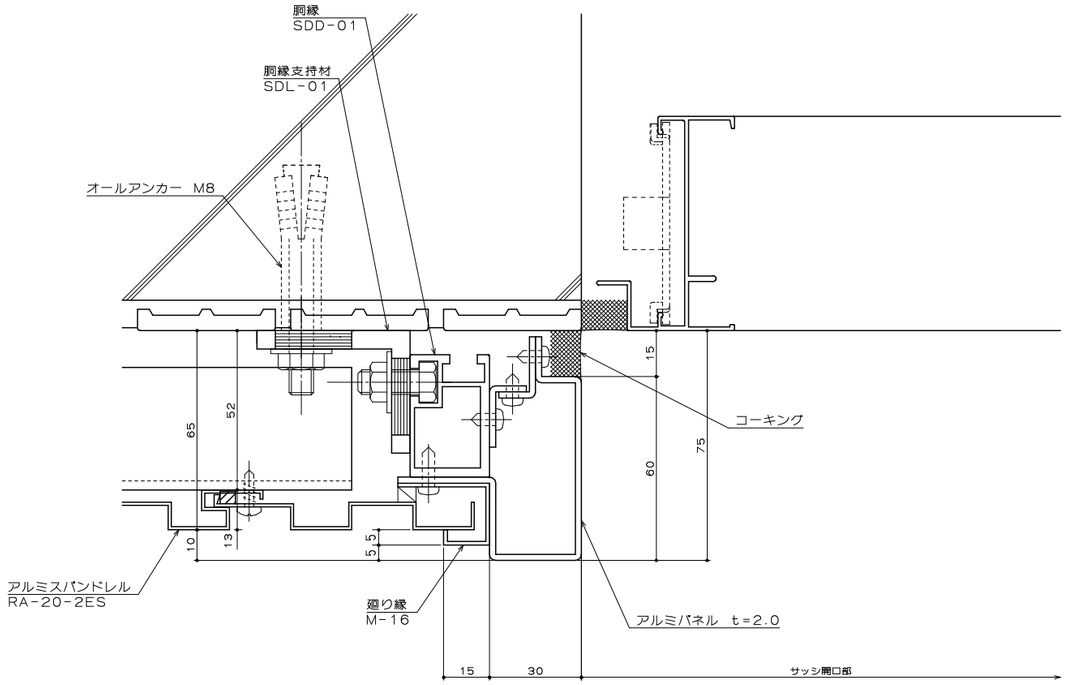

サッシ開口部　横断面図

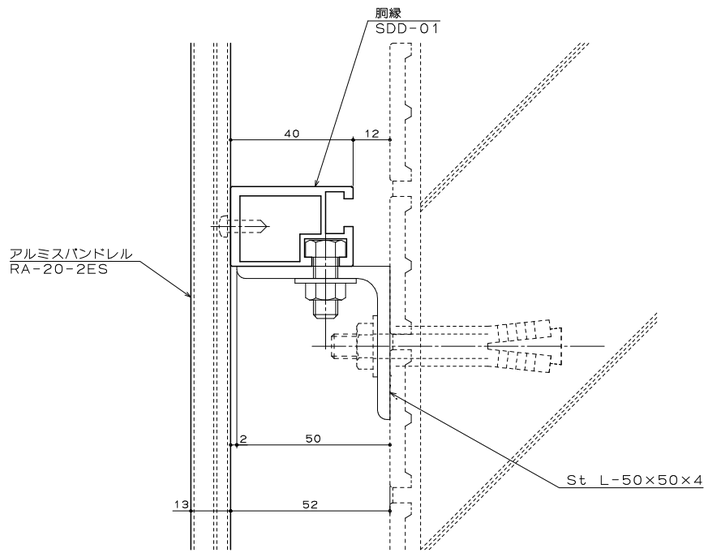

閉鎖開口部断面図

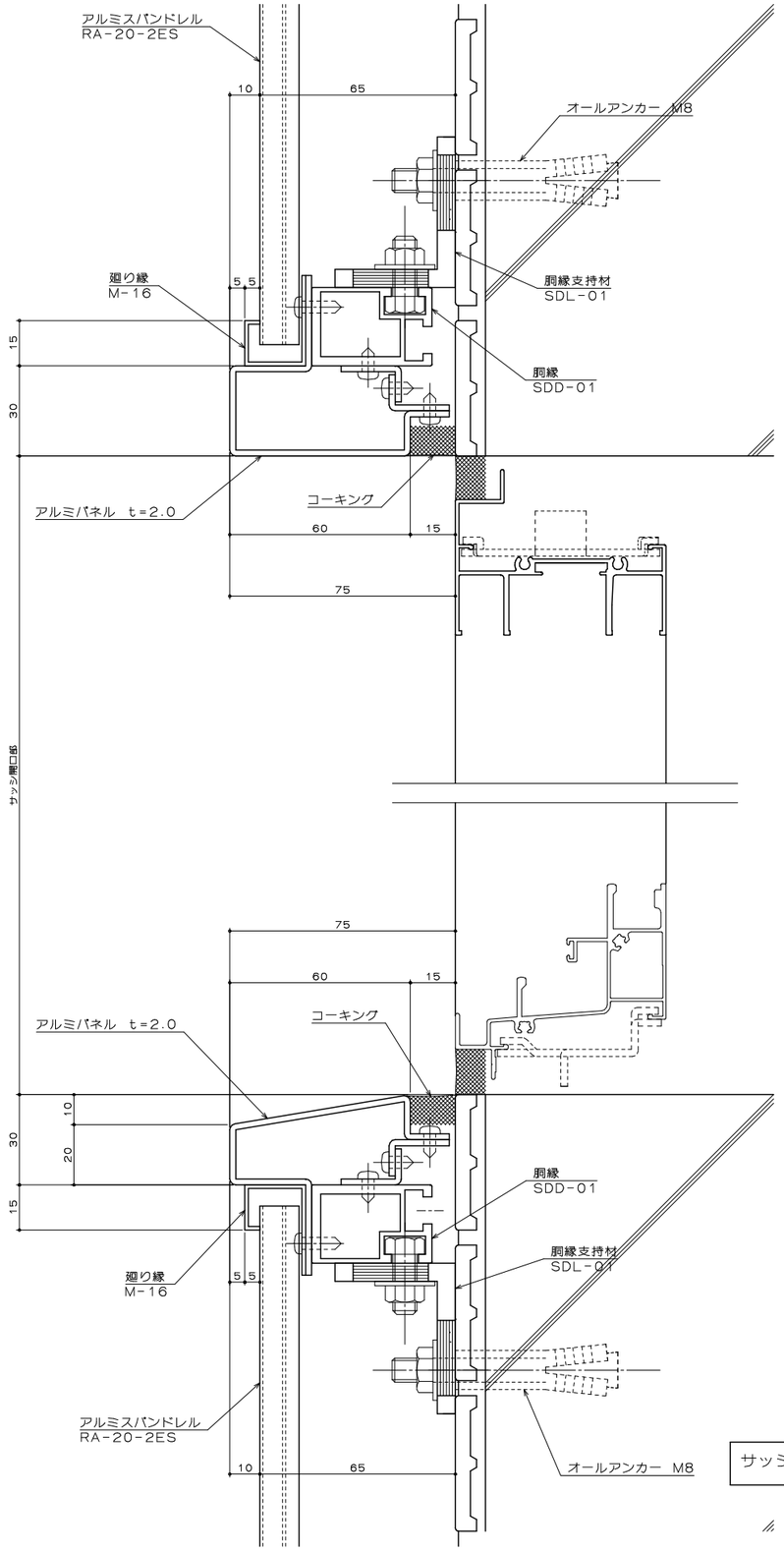

サッシ開口部　縦断面図