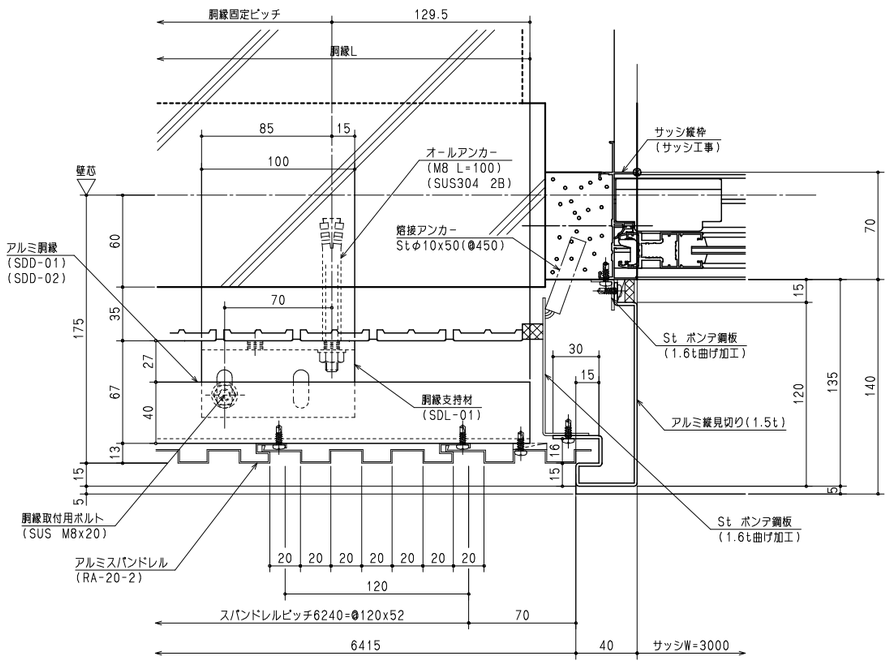

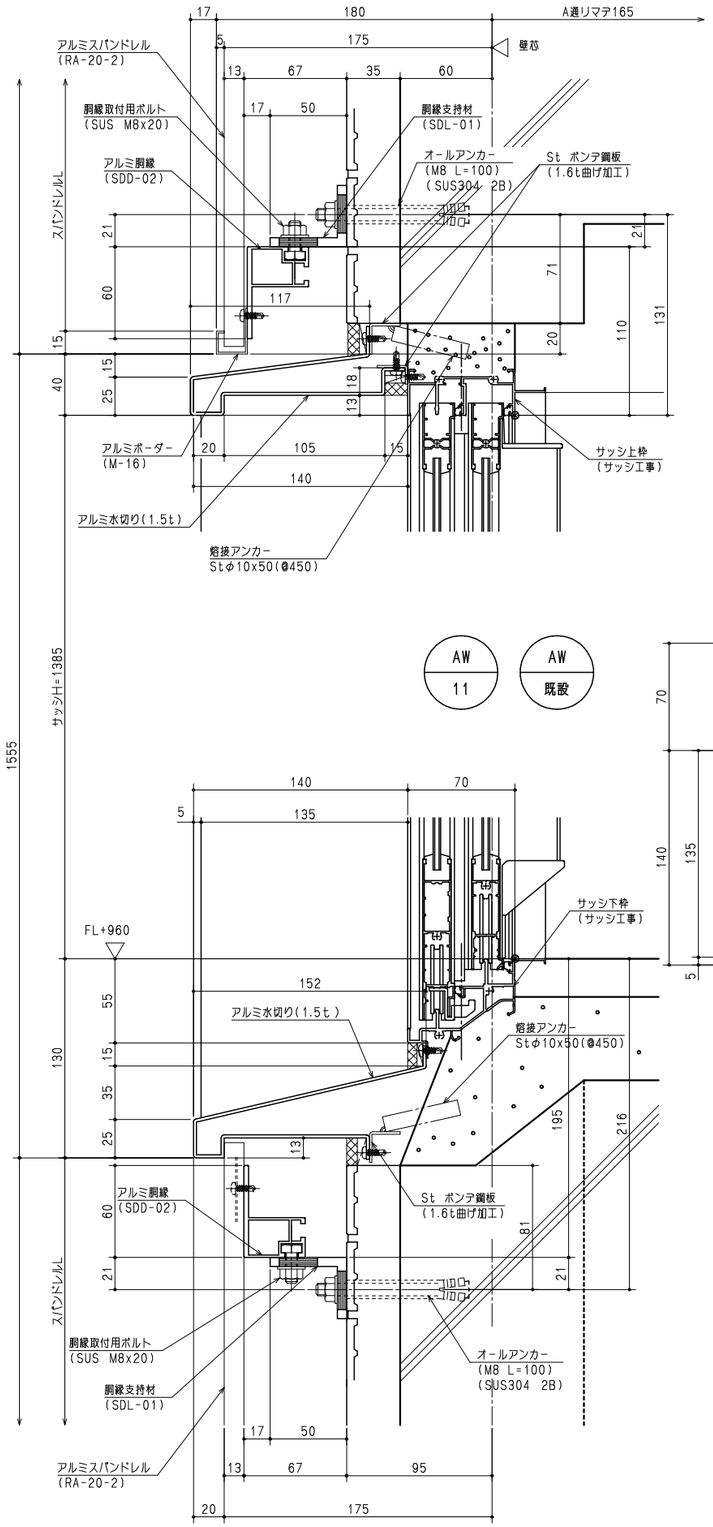

AW 11

AW 既設

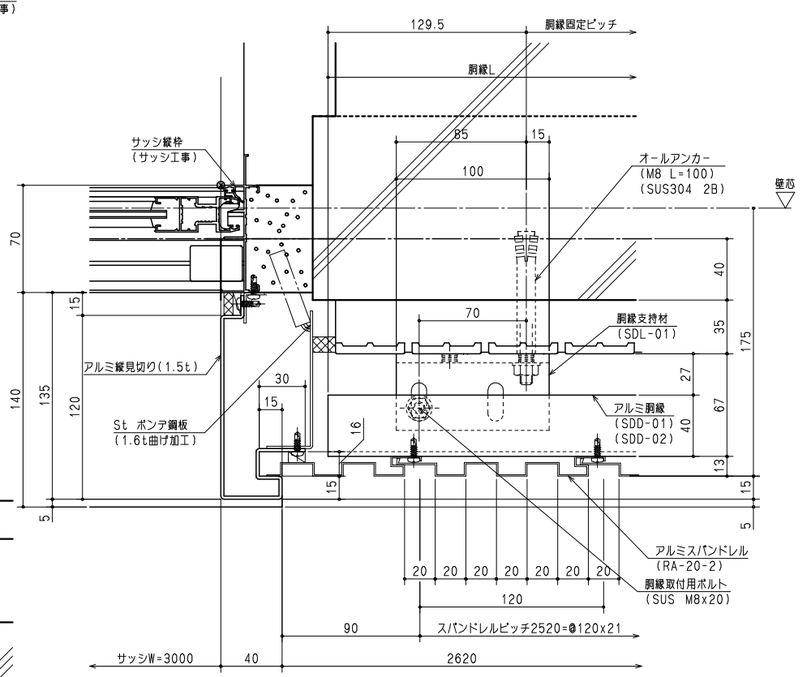

スパンドレルピッチ2520=@120x21