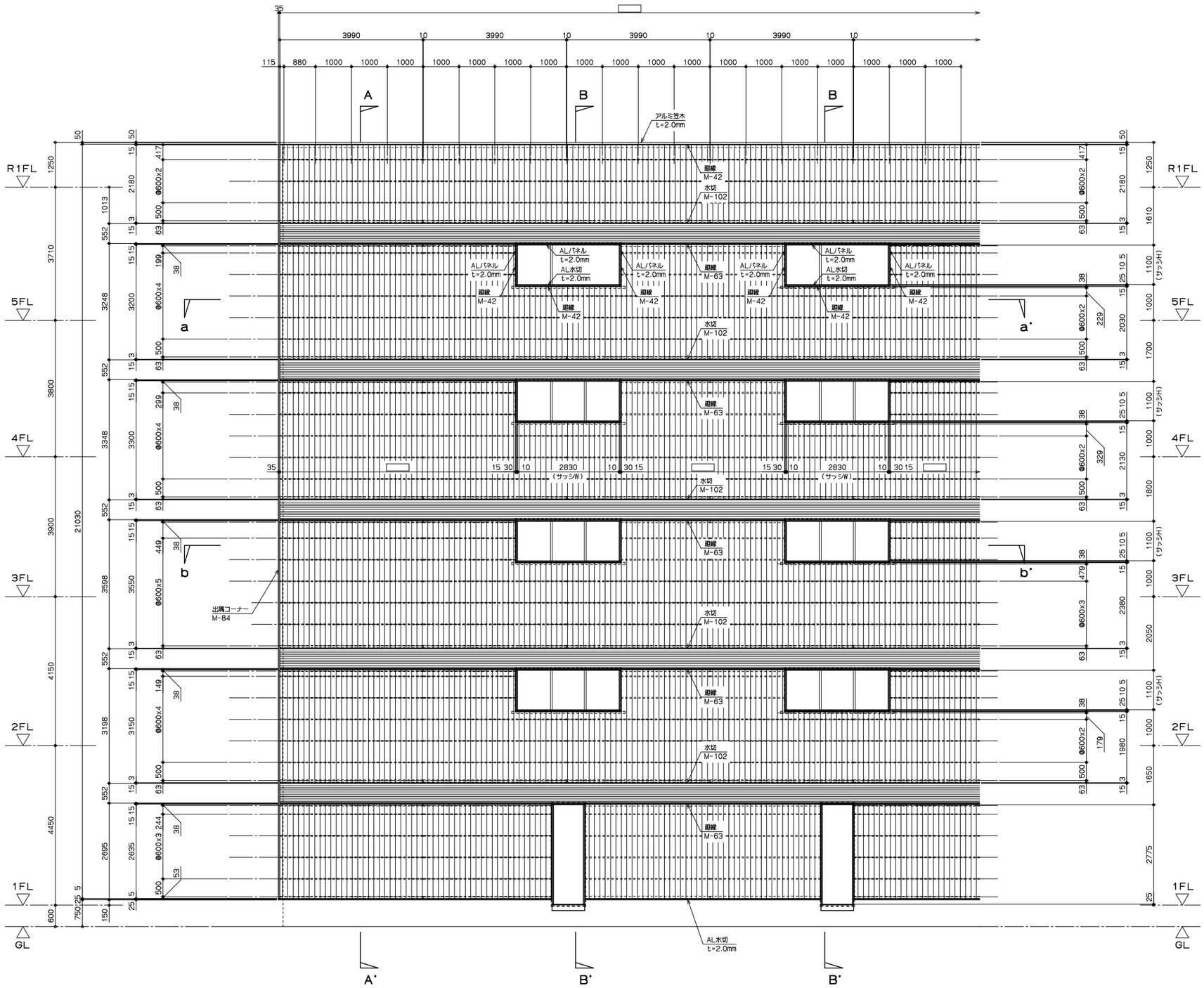
R1FL
5FL
4FL
3FL
2FL
1FL
GL
A
B
B
A'
B'
B'
アルミ笠木
t=2.0mm
迎縁
M-42
水切
M-102
AL水切
t=2.0mm
AL/パネル
t=2.0mm
迎縁
M-63
(サッシW)
(サッシH)
出隅コーナー
M-84
AL水切
t=2.0mm

立面図

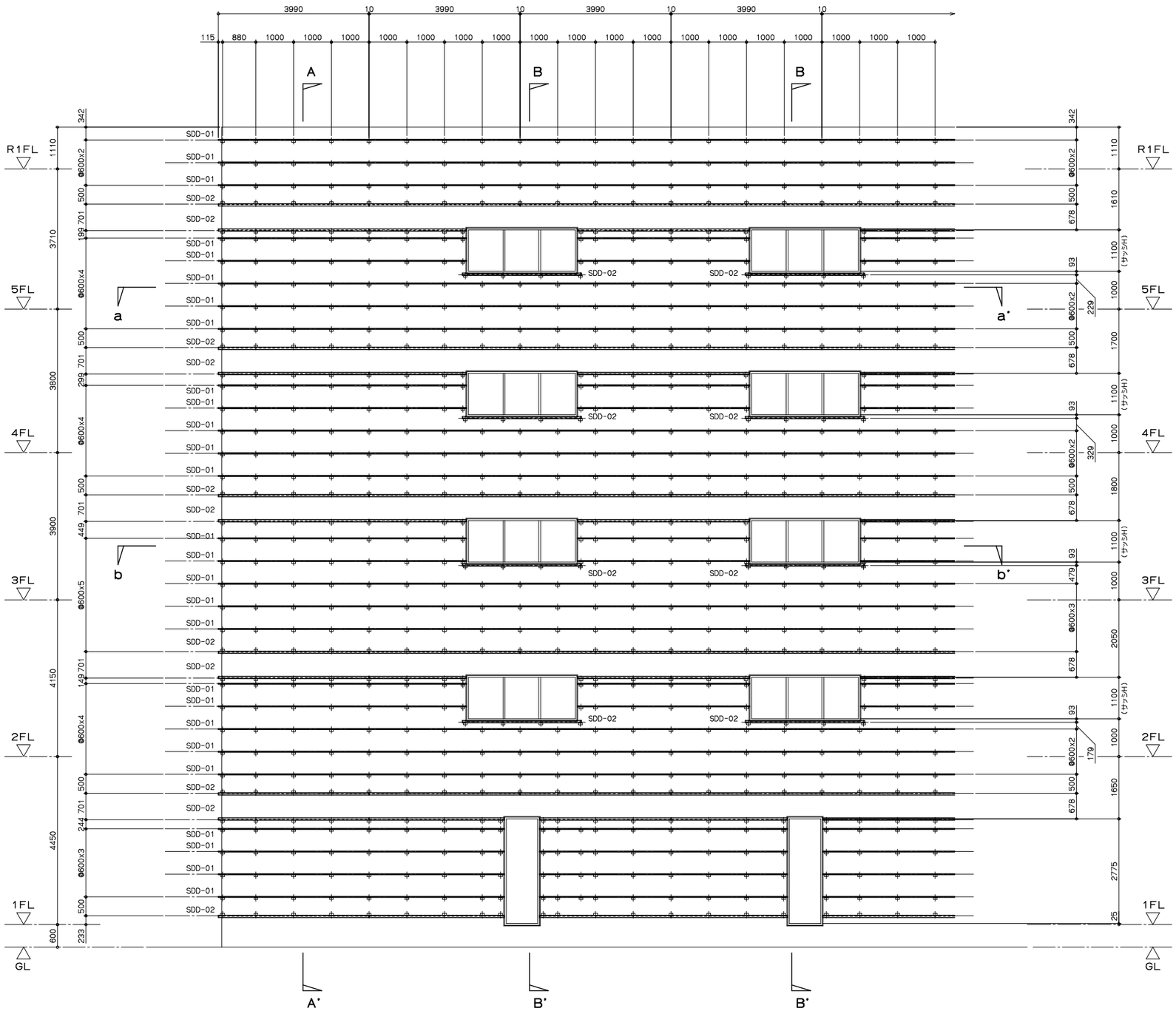
3990
10
115
880
1000
A
B
R1FL
5FL
4FL
3FL
2FL
1FL
GL
SDD-01
SDD-02
a
a'
b
b'
A'
B'
Φ600x2
Φ600x4
Φ600x5
Φ600x3
(サッシH)

立面図 （下地割付）

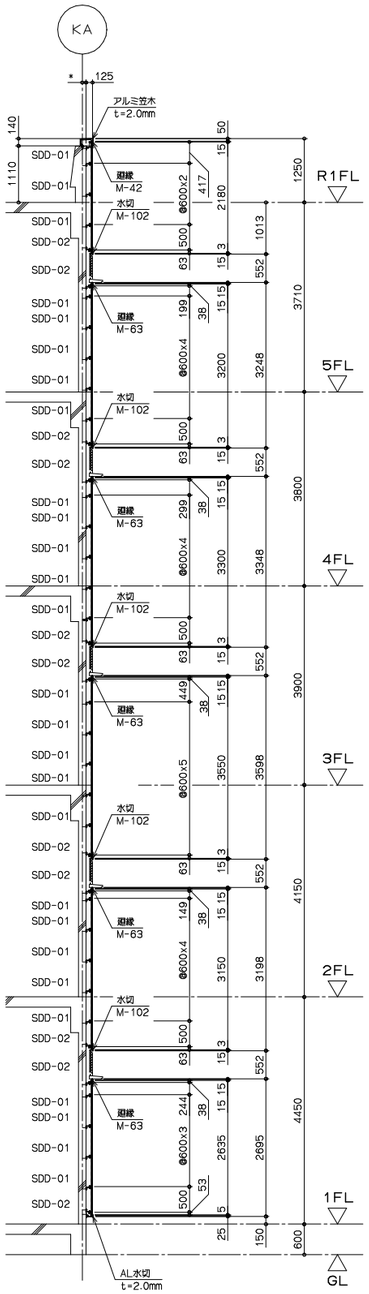

A－A’　断面図

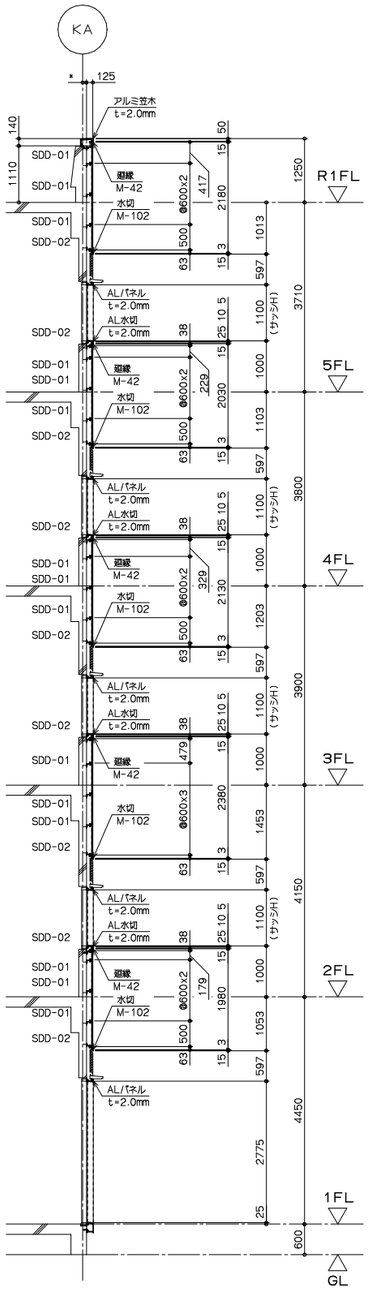

B－B’　断面図

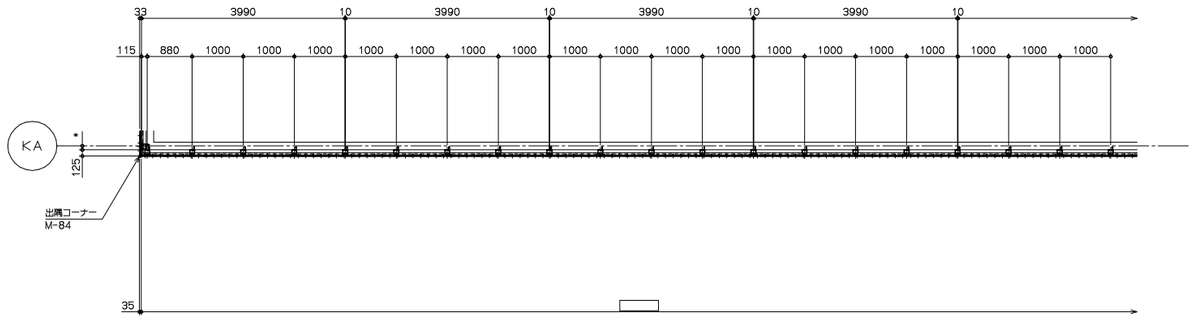

a－a’　断面図

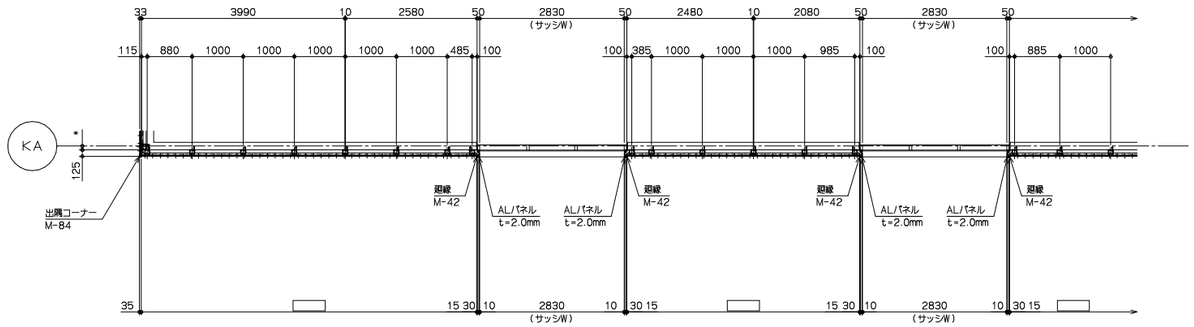

b－b’　断面図

A－A’ 断面詳細図

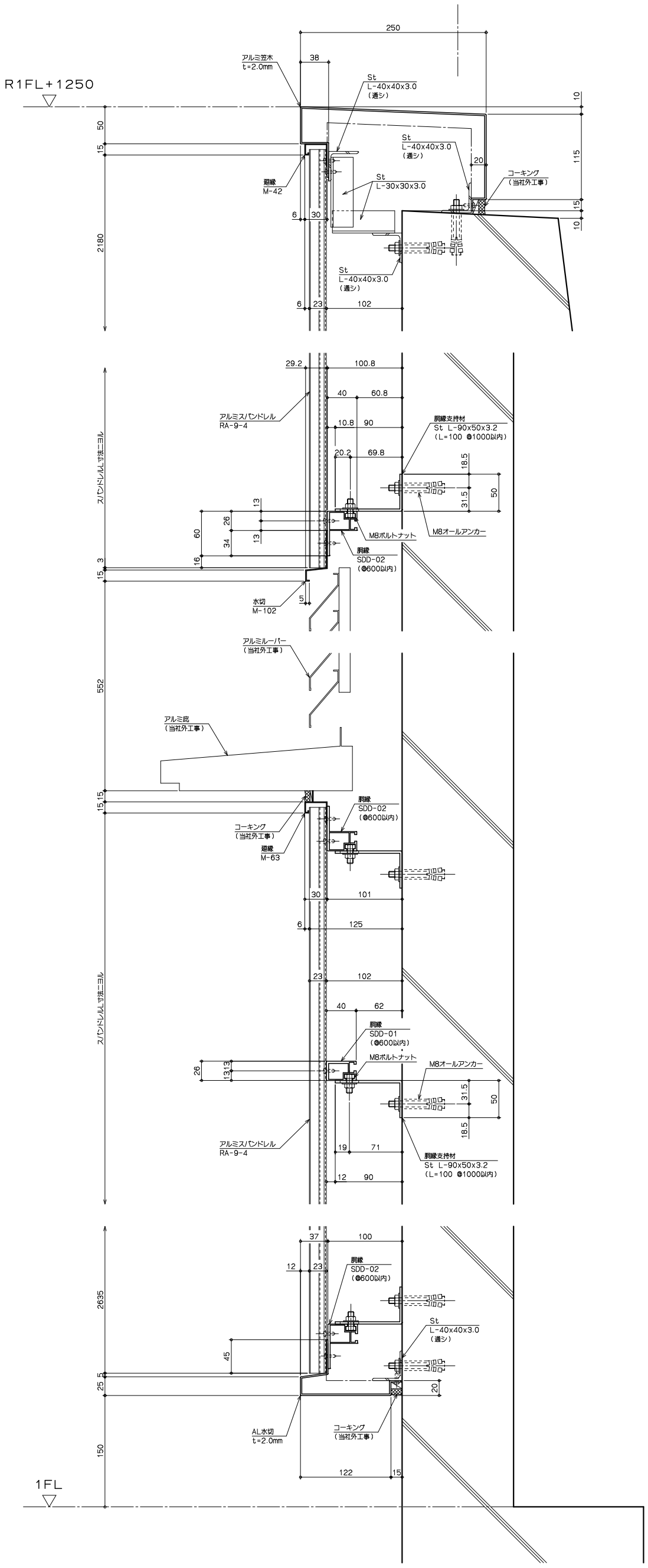
R1FL＋1250
1FL
アルミ笠木
t=2.0mm
St
L-40x40x3.0
（通シ）
St
L-30x30x3.0
廻縁
M-42
コーキング
（当社外工事）
アルミバンドレル
RA-9-4
胴縁支持材
St L-90x50x3.2
（L=100 @1000以内）
M8ボルトナット
M8オールアンカー
胴縁
SDD-02
（@600以内）
水切
M-102
アルミルーバー
（当社外工事）
アルミ庇
（当社外工事）
SDD-01
（@600以内）
AL水切
t=2.0mm
スパンドレル寸法ニヨル

a－a’ 断面詳細図

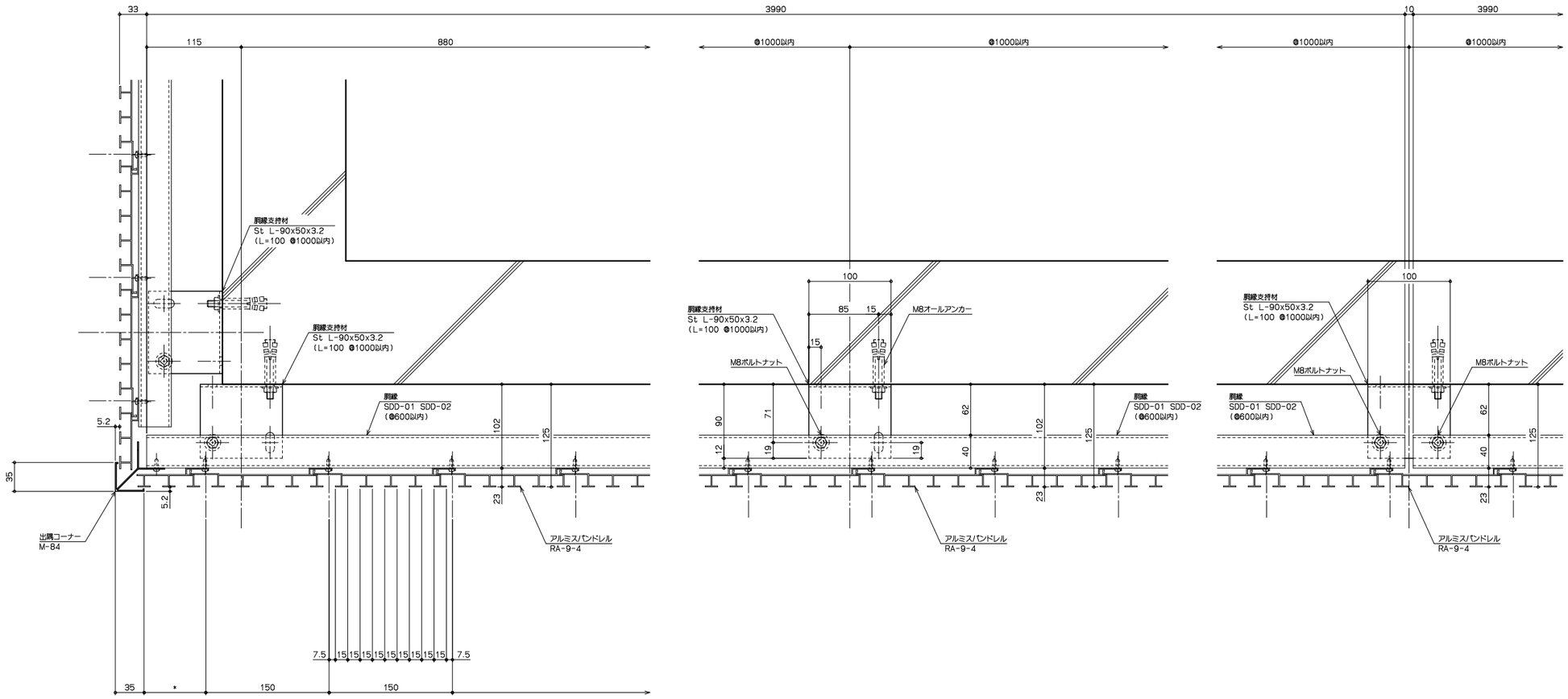

33
3990
10
3990
115
880
@1000以内
@1000以内
@1000以内
@1000以内
胴縁支持材
St L-90x50x3.2
(L=100 @1000以内)
胴縁支持材
St L-90x50x3.2
(L=100 @1000以内)
胴縁
SDD-01 SDD-02
(@600以内)
5.2
35
5.2
102
125
23
出隅コーナー
M-84
アルミスパンドレル
RA-9-4
7.5
15
15
15
15
15
15
15
15
7.5
35
*
150
150
100
85
15
15
M8オールアンカー
M8ボルトナット
90
71
12
19
19
62
40
102
125
23
胴縁支持材
St L-90x50x3.2
(L=100 @1000以内)
胴縁
SDD-01 SDD-02
(@600以内)
アルミスパンドレル
RA-9-4
100
M8ボルトナット
M8ボルトナット
62
40
125
23
胴縁支持材
St L-90x50x3.2
(L=100 @1000以内)
胴縁
SDD-01 SDD-02
(@600以内)
アルミスパンドレル
RA-9-4

サッシ部　納まり詳細図

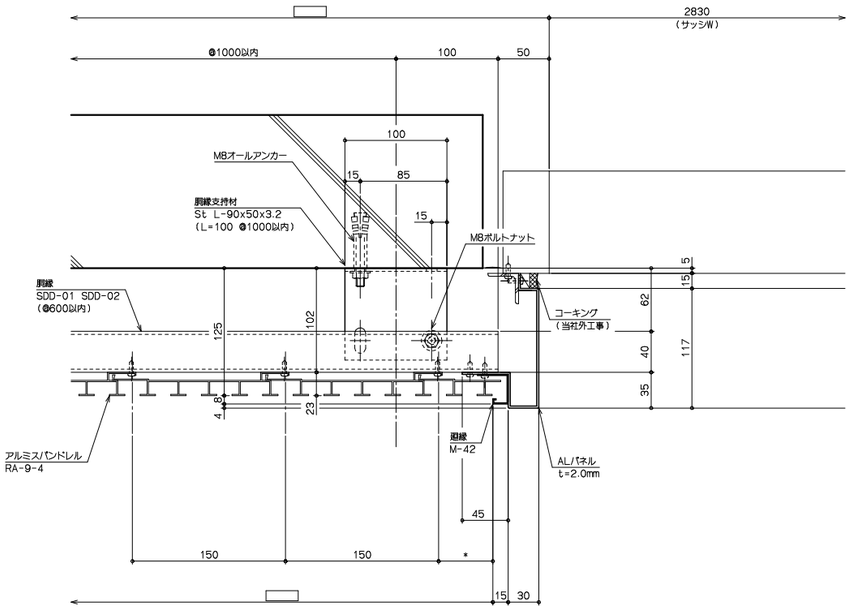
2830
（サッシW）
@1000以内
100
50
100
15
85
15
M8オールアンカー
胴縁支持材
St L-90x50x3.2
（L=100 @1000以内）
M8ボルトナット
胴縁
SDD-01 SDD-02
（@600以内）
125
102
コーキング
（当社外工事）
62
40
35
117
15
5
15
4
8
23
アルミスパンドレル
RA-9-4
胴縁
M-42
ALパネル
t=2.0mm
45
150
150
*
15
30

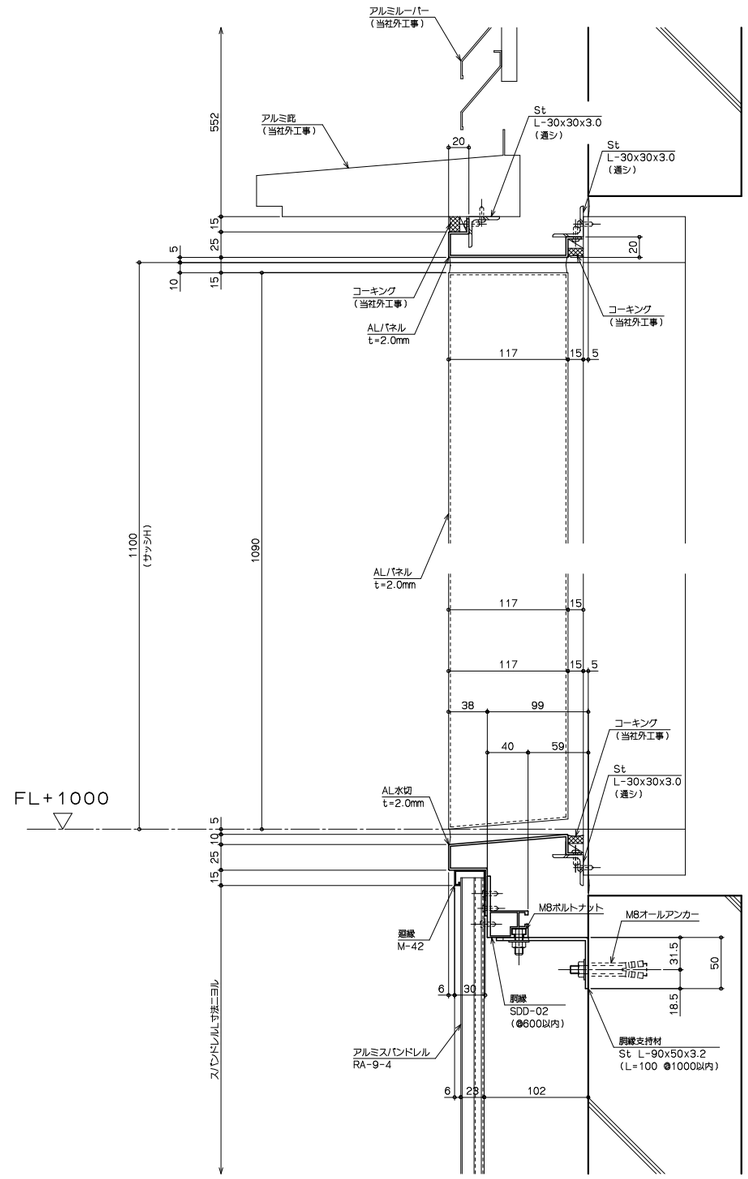
アルミルーバー
（当社外工事）
552
アルミ庇
（当社外工事）
St
L-30x30x3.0
（通シ）
20
St
L-30x30x3.0
（通シ）
15
25
5
10
15
20
コーキング
（当社外工事）
ALパネル
t=2.0mm
コーキング
（当社外工事）
117
15
5
1100
（サッシH）
1090
ALパネル
t=2.0mm
117
15
117
15
5
38
99
40
59
コーキング
（当社外工事）
St
L-30x30x3.0
（通シ）
FL+1000
AL水切
t=2.0mm
5
10
25
15
M8ボルトナット
M8オールアンカー
胴縁
M-42
31.5
50
18.5
6
30
胴縁
SDD-02
（@600以内）
アルミスパンドレル
RA-9-4
胴縁支持材
St L-90x50x3.2
（L=100 @1000以内）
6
23
102
アルミスパンドレル