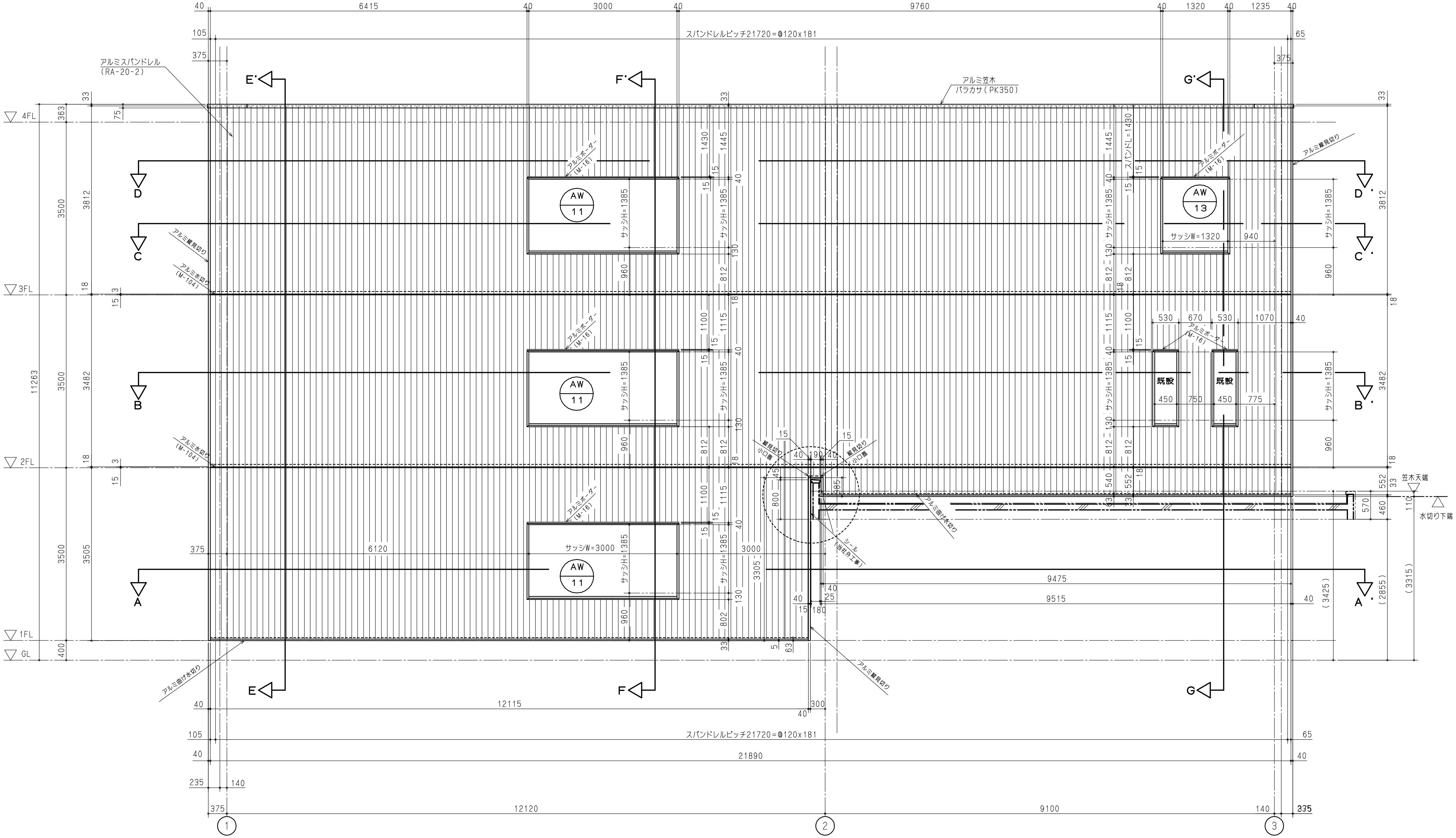

アルミスパンドレル
(RA-20-2)
スパンドレルピッチ21720=@120x181
アルミ笠木
パラカサ(PK350)
アルミ縦見切り
アルミ水切り
(M-104)
アルミボーダー
(M-16)
アルミ曲げ水切り
サッシW=3000
サッシW=1320
サッシH=1385
AW 11
AW 13
既設
笠木天端
水切り下端
4FL
3FL
2FL
1FL
GL

A通り　立面図

1階　平面図(A-A')

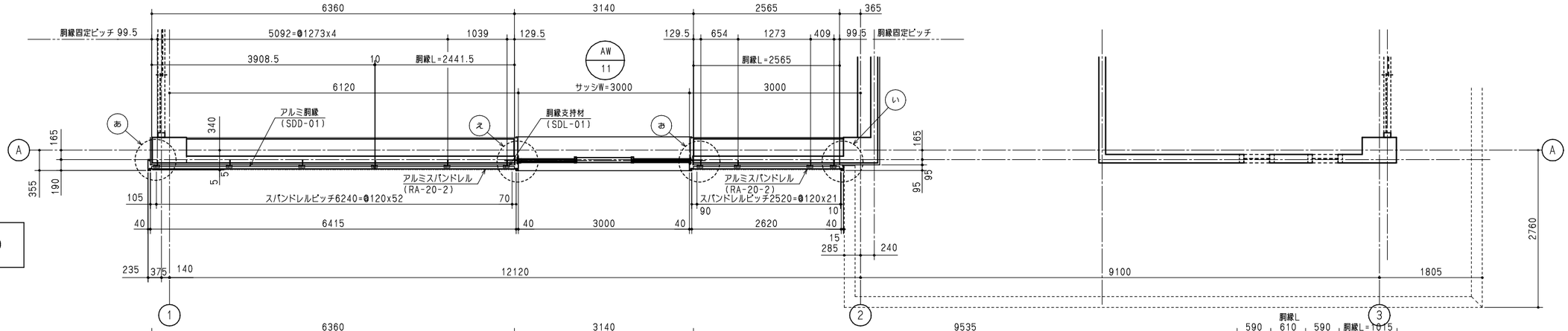

2階　平面図(B-B')

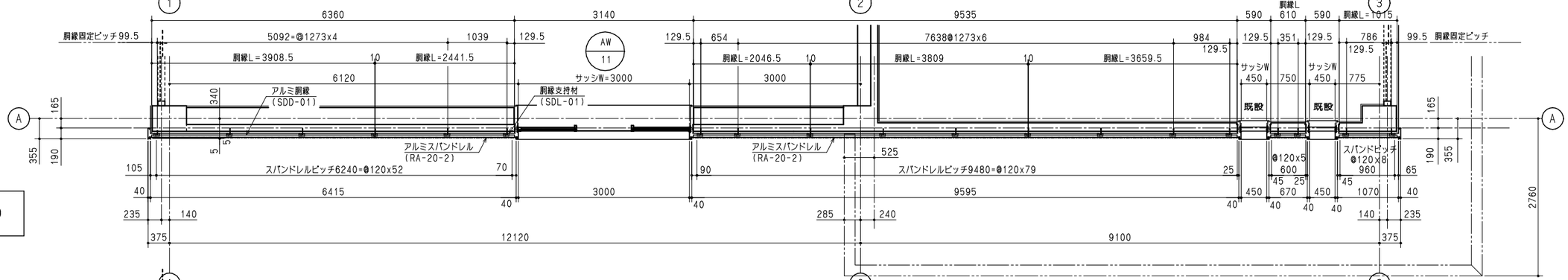

3階　平面図(C-C')

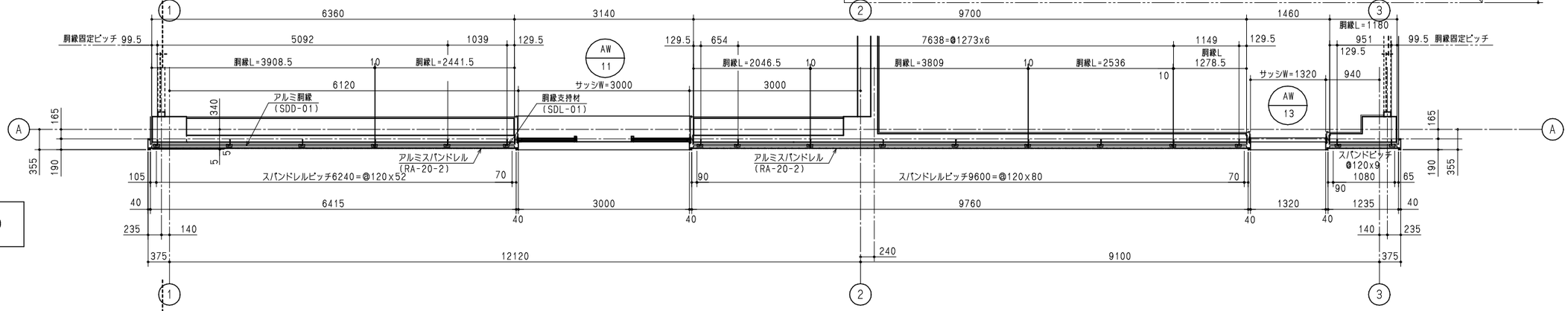

3階　平面図(D-D')

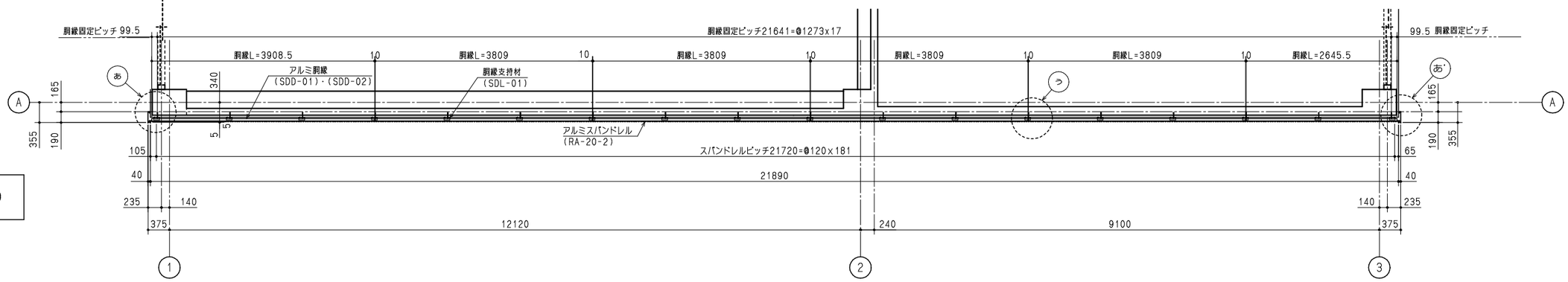

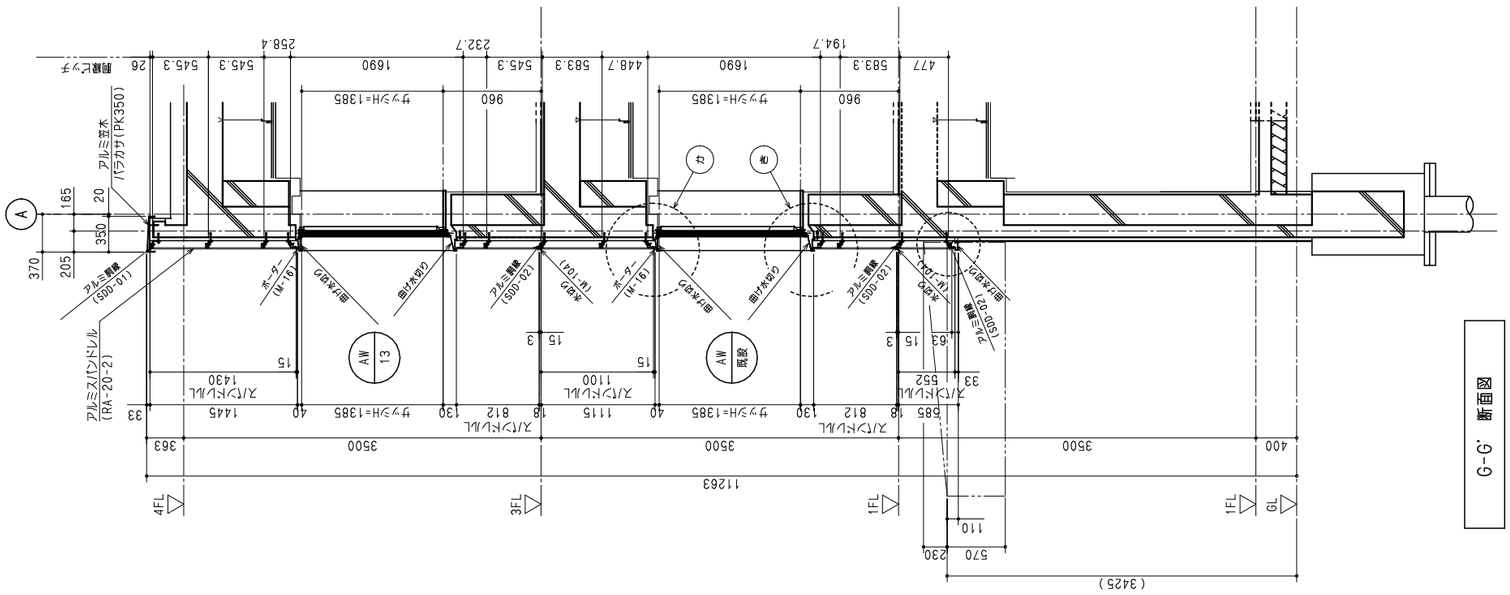
アルミ笠木
(パラカサ(PK350))
アルミ手摺
(SDD-01)
アルミ手摺
(SDD-02)
アルミスパンドレル
(RA-20-2)
ガラスH=1385
スパンドレル
AW
13
AW
既設
AW
11
4FL
3FL
1FL
GL
11263
(3425)
G-G' 断面図

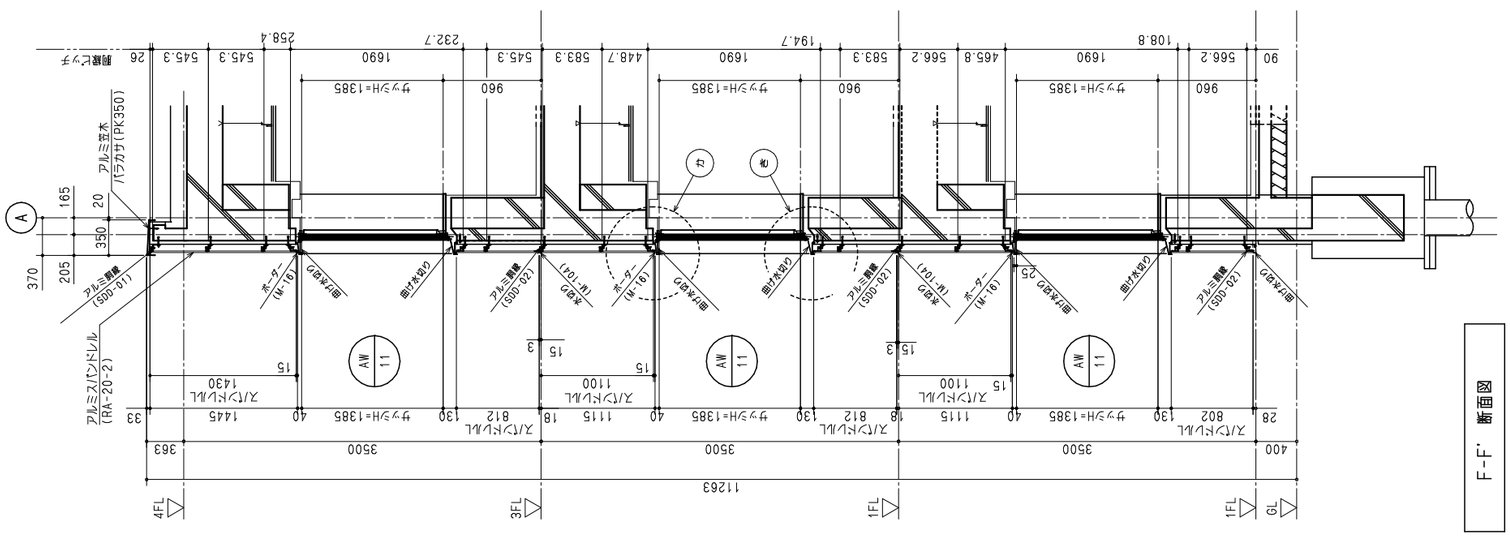
アルミ笠木
(パラカサ(PK350))
アルミ手摺
(SDD-01)
アルミ手摺
(SDD-02)
アルミスパンドレル
(RA-20-2)
ガラスH=1385
スパンドレル
AW
11
4FL
3FL
1FL
GL
11263
F-F' 断面図

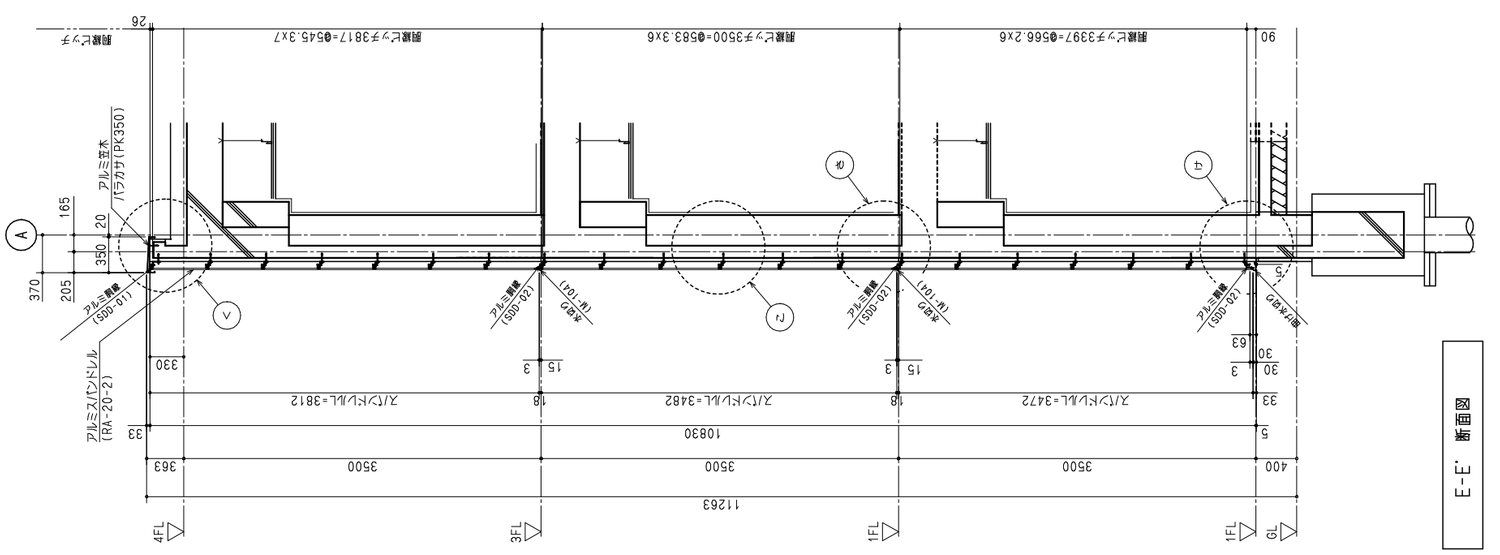
アルミ笠木
(パラカサ(PK350))
アルミ手摺
(SDD-01)
アルミ手摺
(SDD-02)
アルミスパンドレル
(RA-20-2)
スパンドレル=3472
スパンドレル=3482
スパンドレル=3812
10830
11263
E-E' 断面図

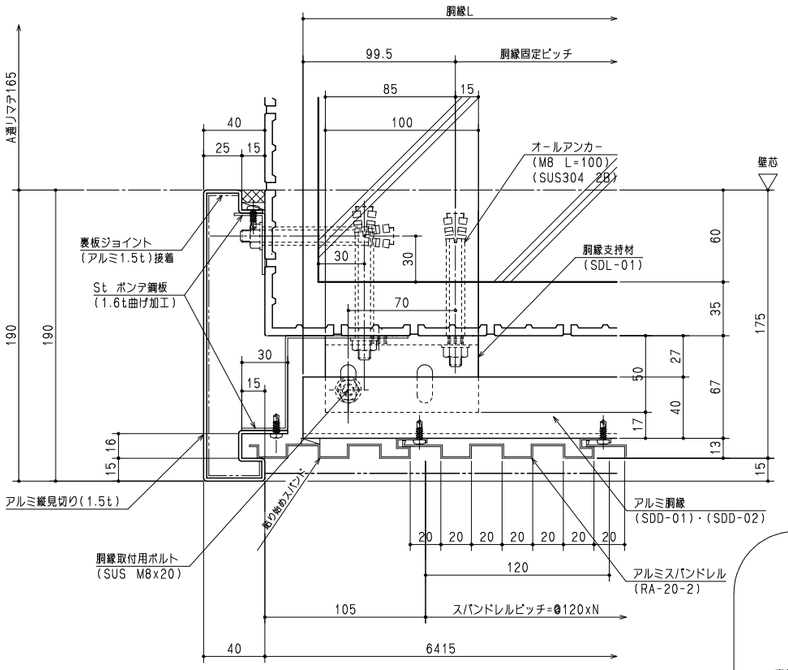

あ部　詳細図

あ' 詳細は本図の反転納まりとする。

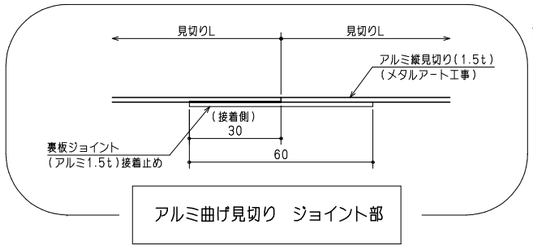

アルミ曲げ見切り　ジョイント部

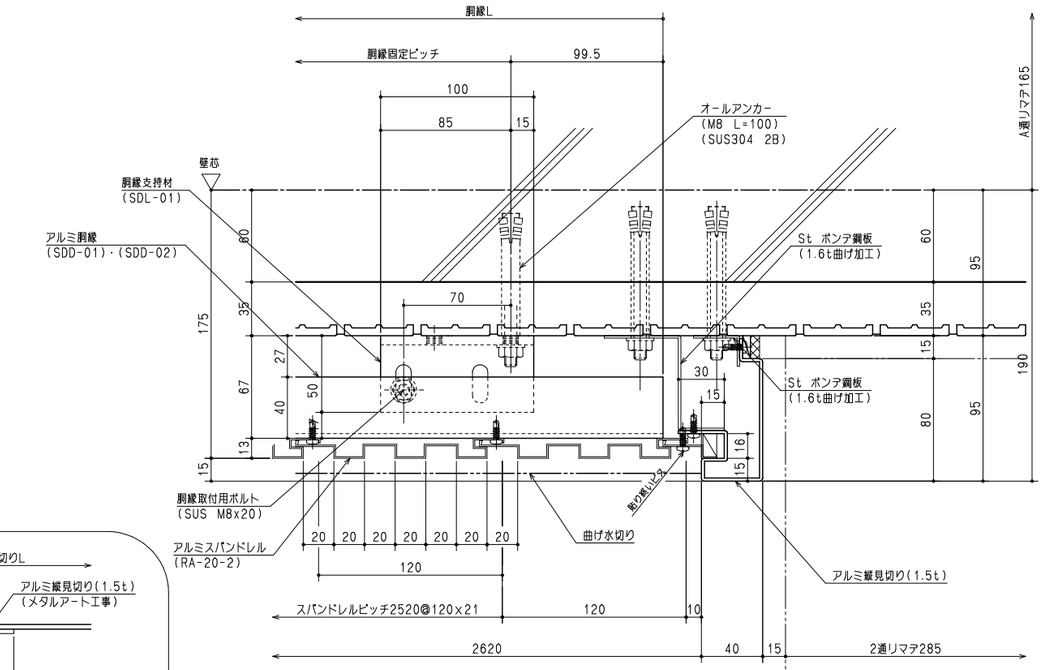

い部　詳細図

既仕上げ面

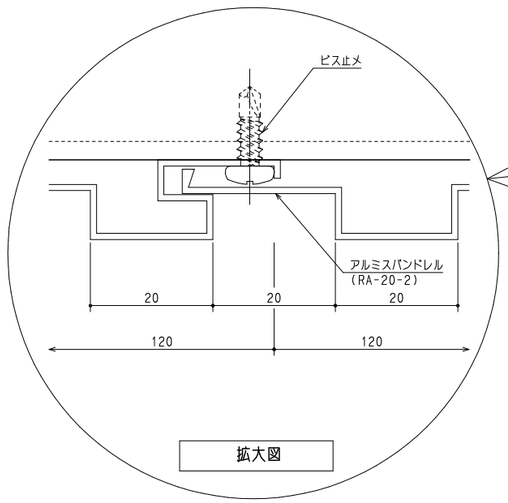

拡大図

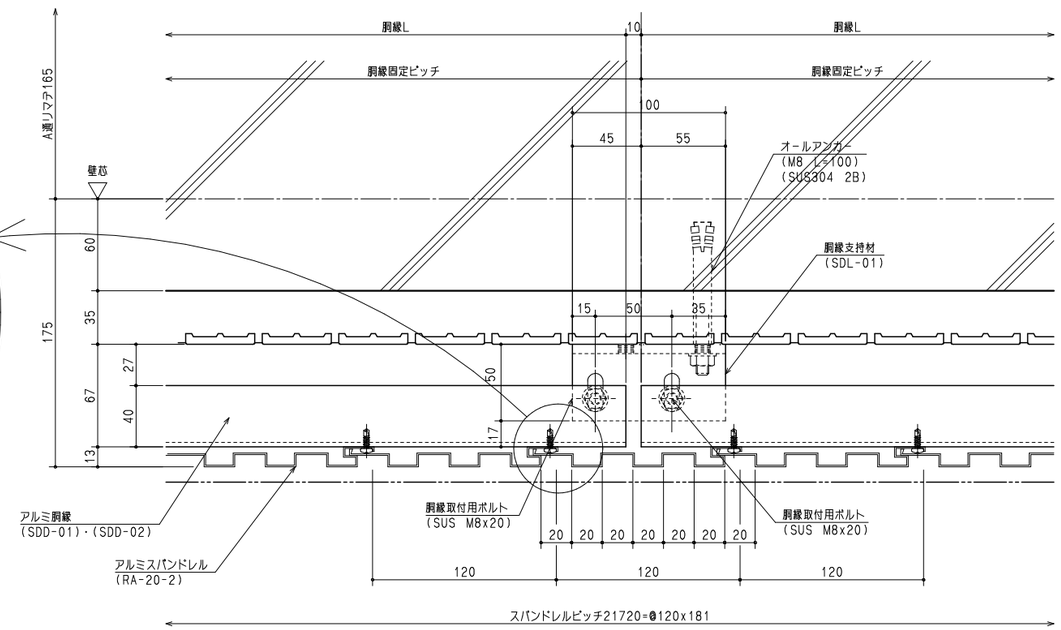

う部（胴縁目地部）　詳細図

か部　詳細図

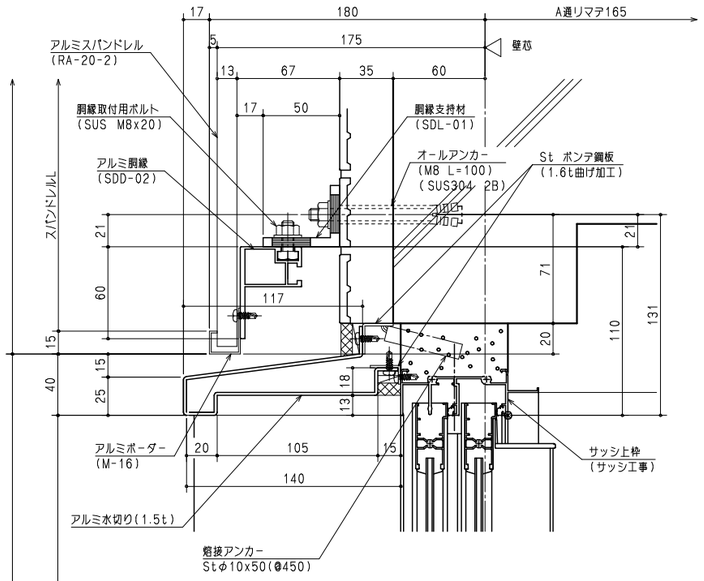

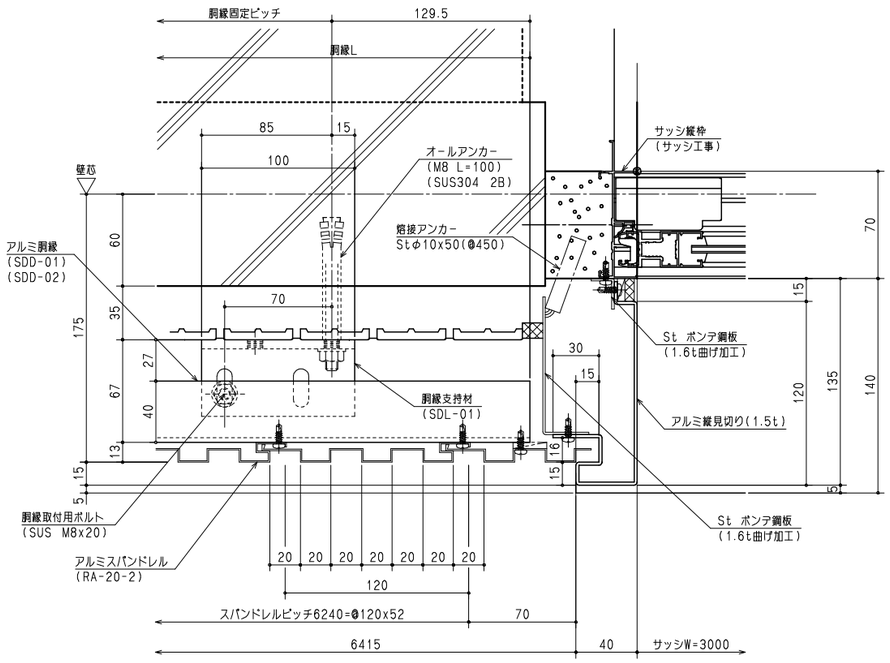

え部　詳細図

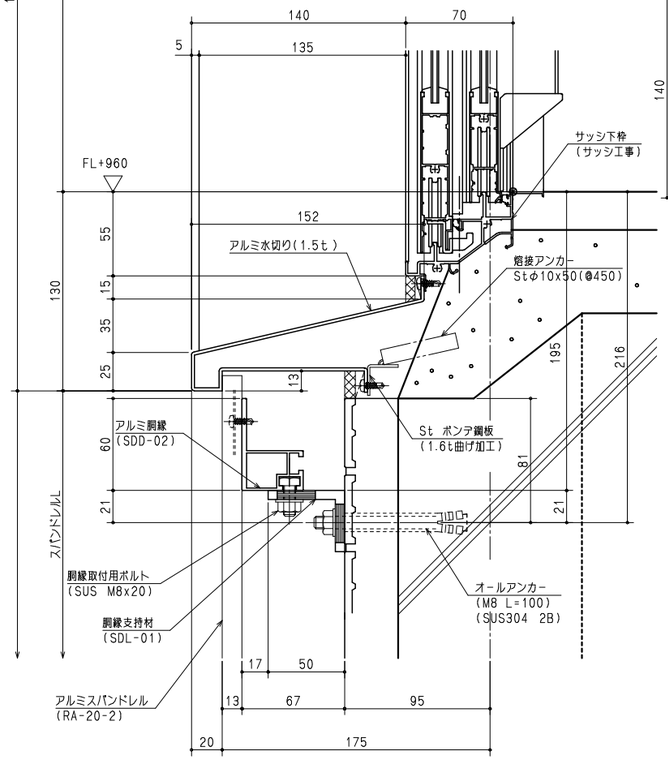

き部　詳細図

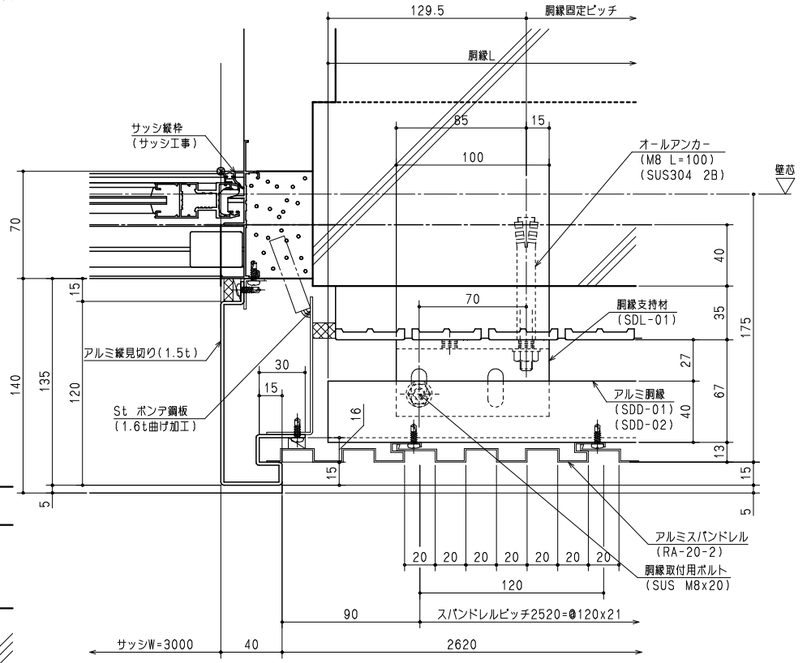

スパンドレルピッチ2520=@120x21

お部　詳細図

く部　詳細図

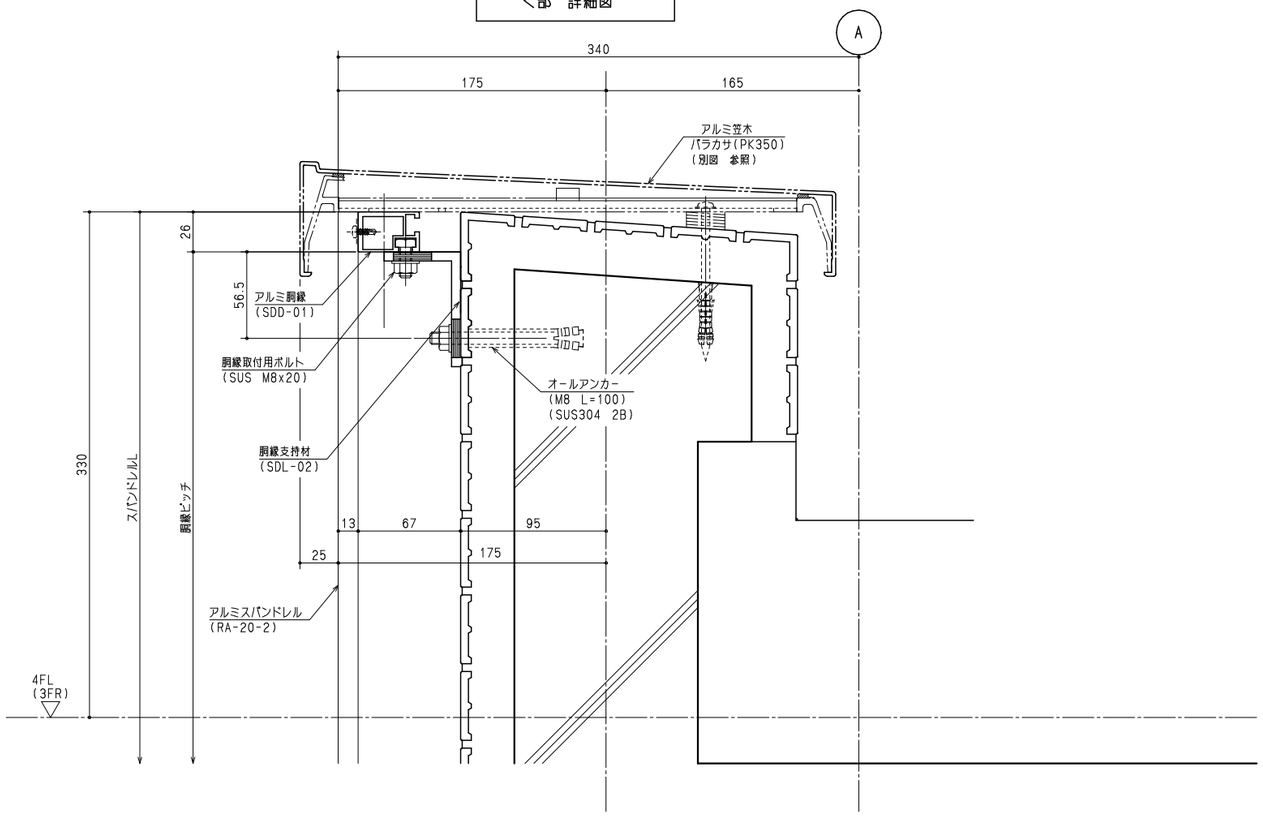

こ部(一般中間部)　詳細図

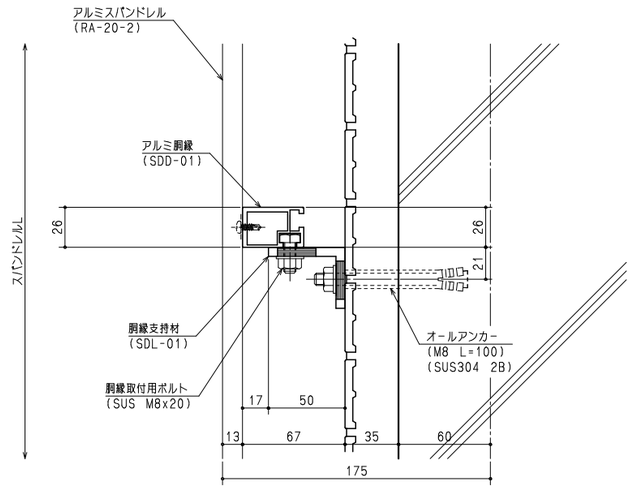

け部　詳細図

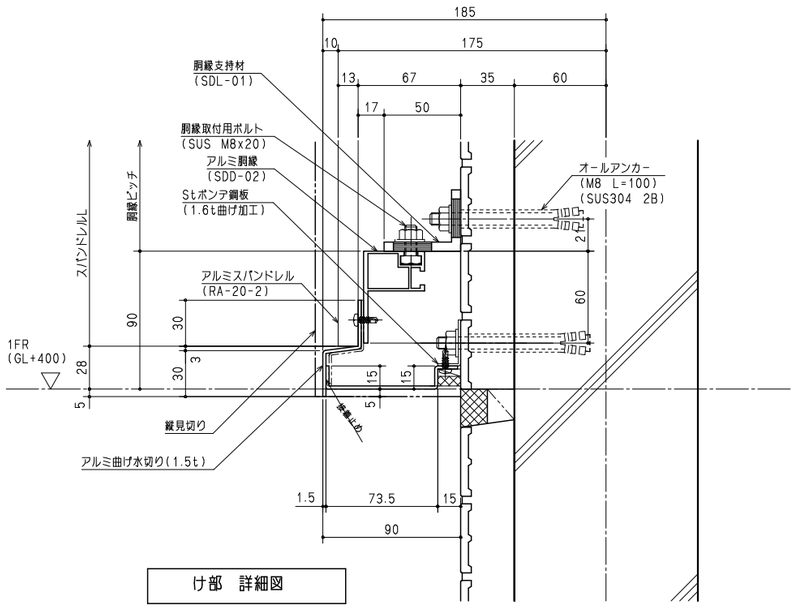

アルミ水切り(M104)ジョイント部

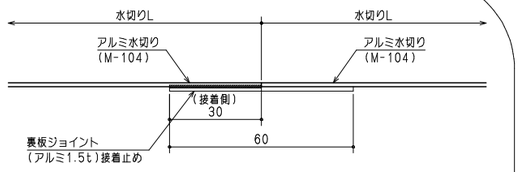

アルミ水切り(曲げ材)ジョイント部

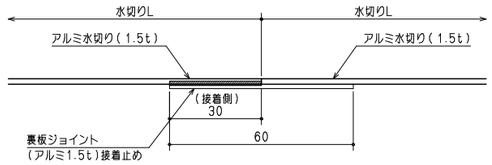

さ部(スパンドレル目地部)　詳細図

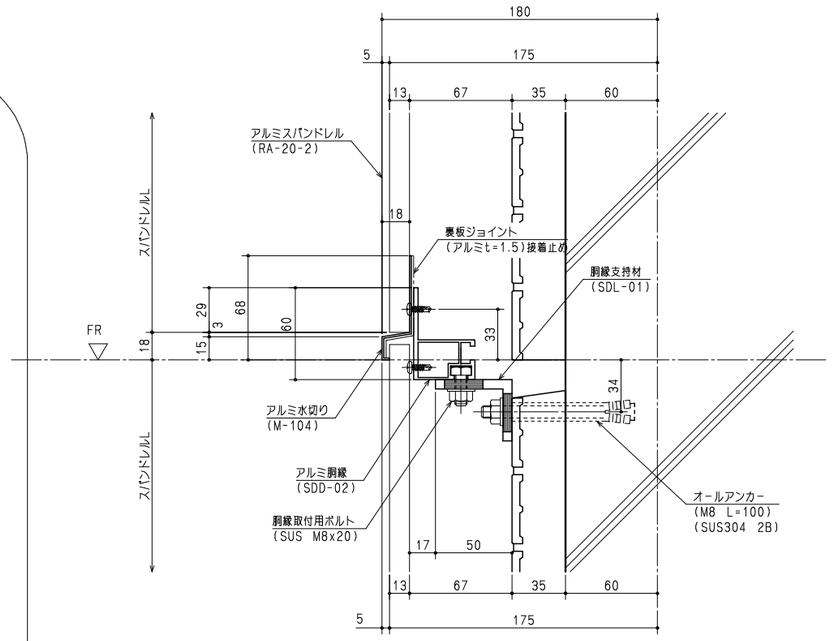

アルミ庇部　縦見切り～曲げ水切り取合い
平面詳細図

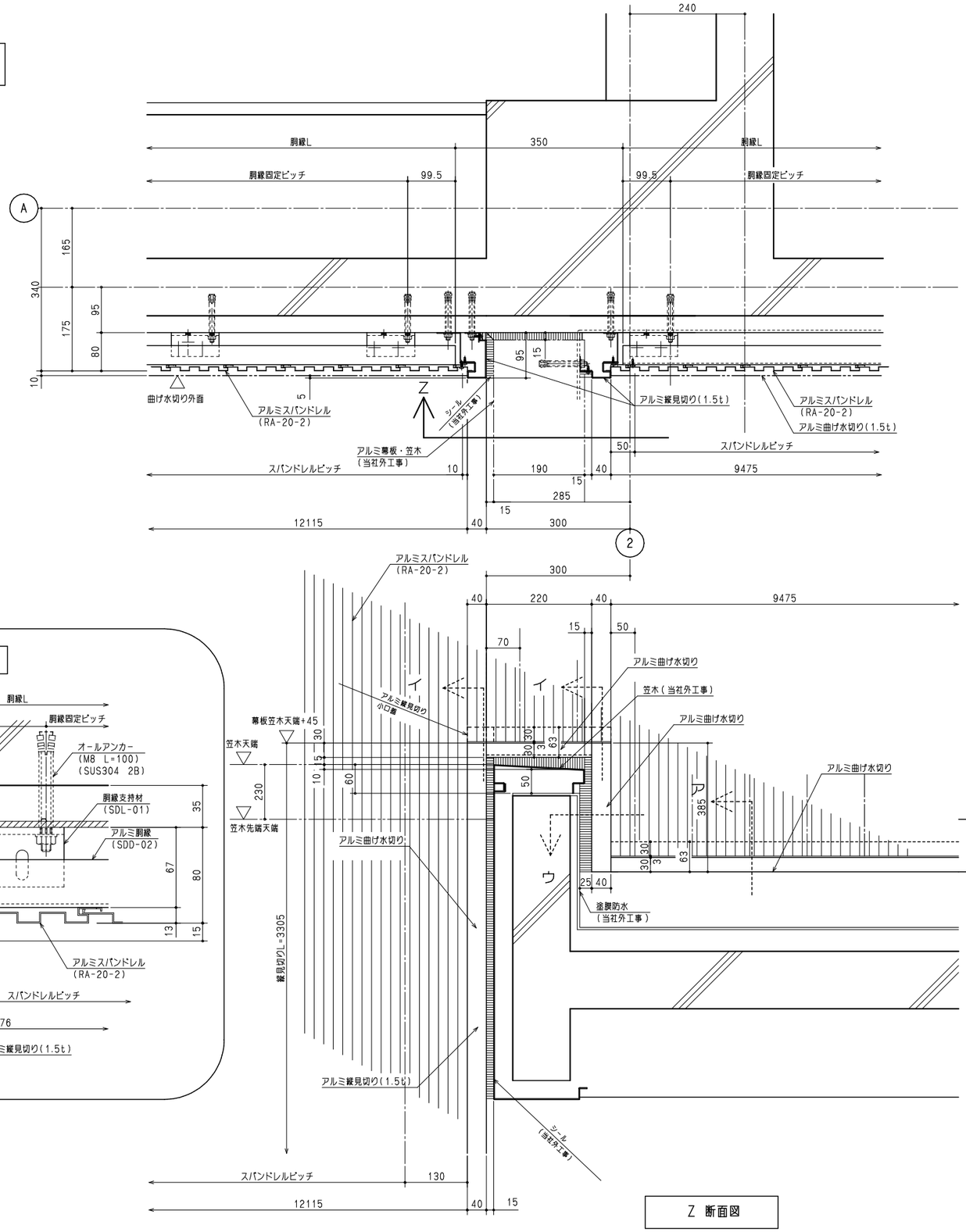

Z 断面図

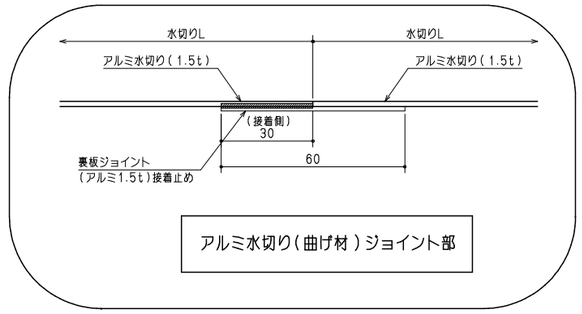

アルミ水切り(曲げ材)ジョイント部

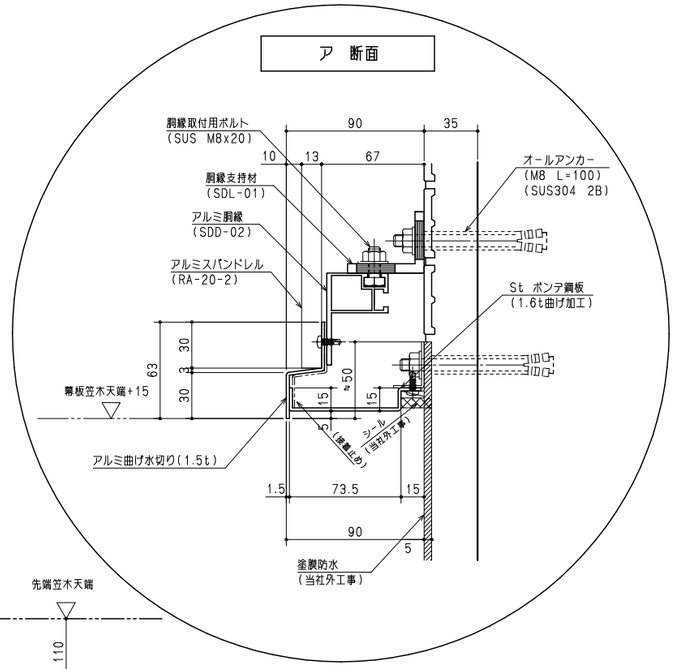

ア　断面

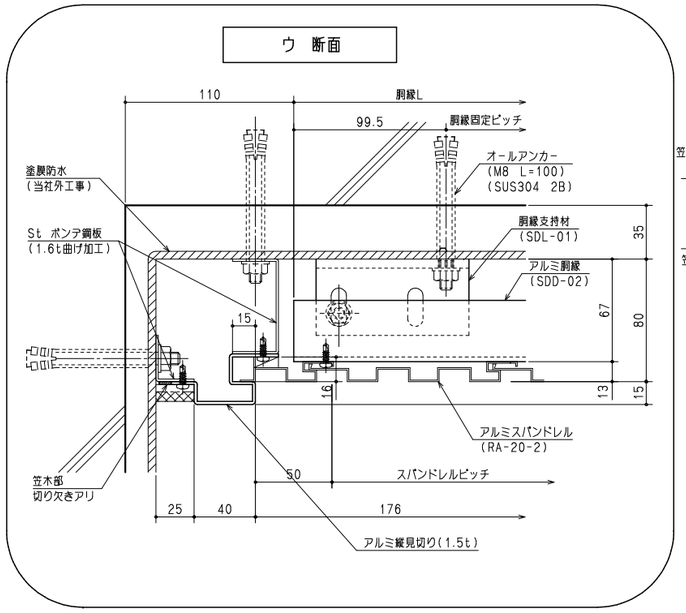

ウ　断面

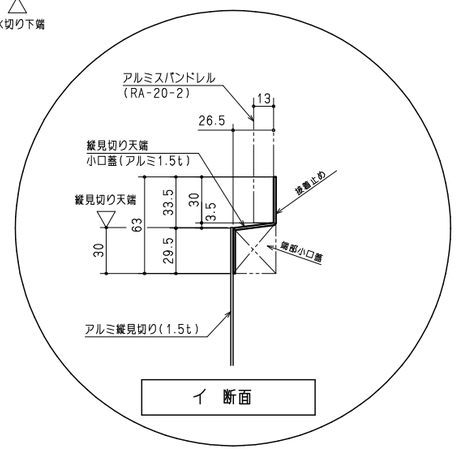

イ　断面

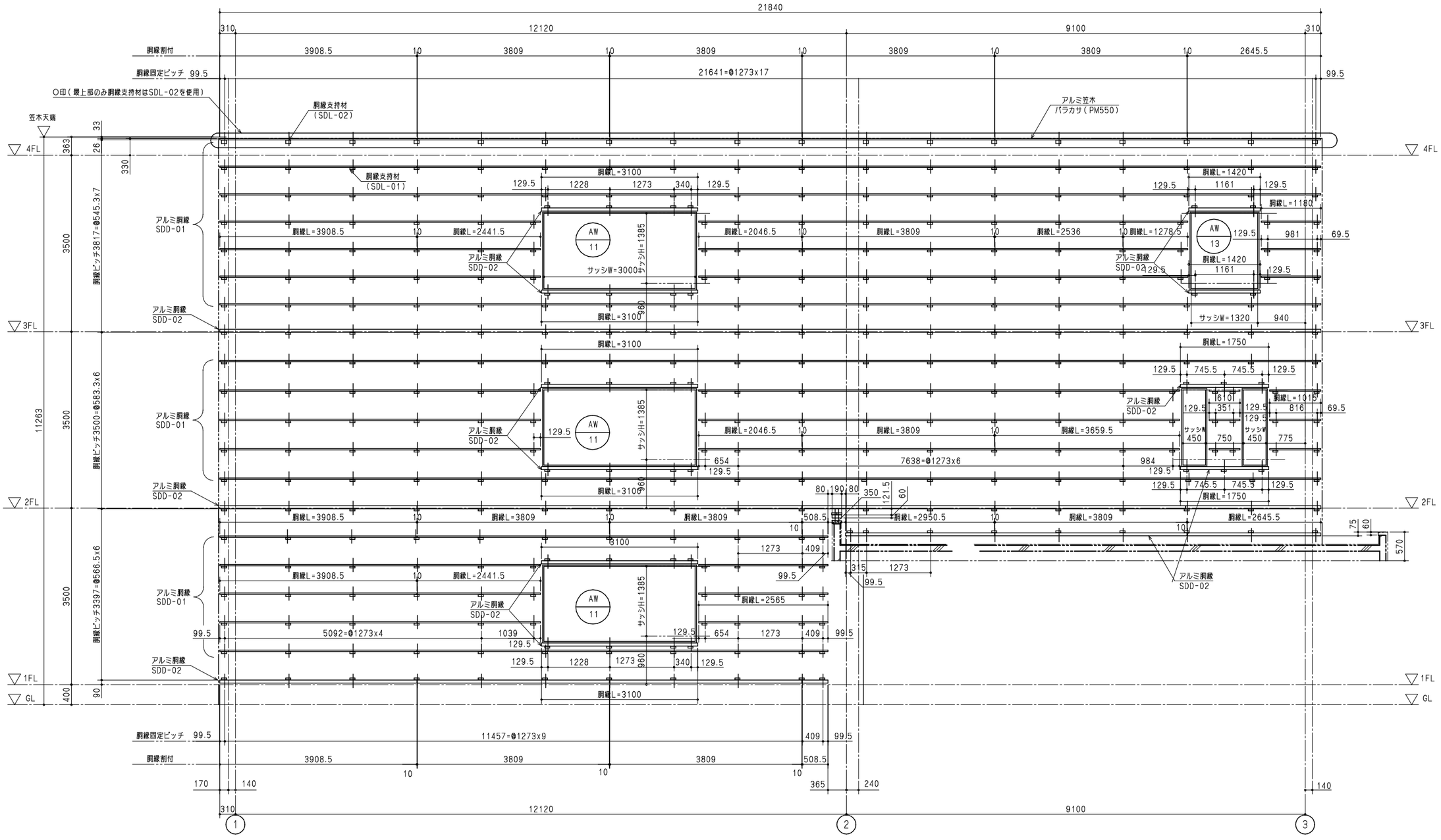
21840
310
12120
9100
310
胴縁割付
3908.5
3809
3809
3809
3809
2645.5
胴縁固定ピッチ 99.5
21641=@1273x17
99.5
○印（最上部のみ胴縁支持材はSDL-02を使用）
胴縁支持材
(SDL-02)
アルミ笠木
パラカサ（PM550）
笠木天端
4FL
3FL
2FL
1FL
GL
363
26
33
330
3500
胴縁ピッチ3817=@545.3x7
11263
胴縁ピッチ3500=@583.3x6
胴縁ピッチ3397=@566.5x6
400
90
胴縁支持材
(SDL-01)
胴縁L=3100
129.5
1228
1273
340
胴縁L=1420
1161
胴縁L=1180
アルミ胴縁
SDD-01
胴縁L=3908.5
胴縁L=2441.5
AW
11
サッシH=1385
サッシW=3000
胴縁L=2046.5
胴縁L=3809
胴縁L=2536
胴縁L=1278.5
AW
13
981
69.5
アルミ胴縁
SDD-02
胴縁L=1420
1161
960
胴縁L=3100
サッシW=1320
940
胴縁L=3100
胴縁L=1750
745.5
745.5
610
351
816
胴縁L=1015
胴縁L=2046.5
胴縁L=3809
胴縁L=3659.5
450
750
450
775
654
7638=@1273x6
984
胴縁L=3100
80
190
80
350
121.5
60
508.5
胴縁L=2950.5
胴縁L=3809
胴縁L=2645.5
75
60
570
3100
1273
409
315
99.5
胴縁L=3908.5
胴縁L=2441.5
胴縁L=2565
5092=@1273x4
1039
654
1273
409
99.5
胴縁L=3100
胴縁固定ピッチ 99.5
11457=@1273x9
409
99.5
胴縁割付
3908.5
3809
3809
508.5
170
140
365
240
140
310
12120
9100
1
2
3

立面図