アームレスタイプ EVAN　ブラック［RB-1N］

先端形状
D 三角型（三方樋）

逆勾配
アームレスタイプ

EVAN - 600～1600 - D
製品記号　ひさし出幅　先端形状

全長＼出幅	木造後付け可能の範囲 D:600	D:～700	D:～800	D:～900	D:～1000	D:～1100	D:～1200	D:～1300	D:～1400	D:～1500～	D:～1600
W:900	72,000	74,600	77,800	83,000	84,200	96,800	100,200	119,600	124,000	124,100	152,300
W:1000	76,900	79,800	83,300	88,700	90,300	104,100	107,900	128,700	133,400	134,000	166,300
W:1100	81,800	85,000	88,800	94,400	96,400	111,400	115,600	137,800	142,800	143,900	180,300
W:1200	86,700	90,200	94,300	100,100	102,500	118,700	123,300	146,900	152,200	153,800	194,300
W:1300	91,600	95,400	99,800	105,800	108,600	126,000	131,000	156,000	161,600	163,700	208,300
W:1400	96,500	100,600	105,300	111,500	114,700	133,300	138,700	165,100	171,000	173,600	222,300
W:1500	101,400	105,800	110,800	117,200	120,800	140,600	146,400	174,200	180,400	183,500	236,300
W:1600	106,300	111,000	116,300	122,900	126,900	147,900	154,100	183,300	189,800	193,400	250,300
W:1700	111,200	116,200	121,800	128,600	133,000	155,200	161,800	192,400	199,200	203,300	264,300
W:1800	116,100	121,400	127,300	134,300	139,100	162,500	169,500	201,500	208,600	213,200	278,300
W:1900	121,000	126,600	132,800	140,000	145,200	169,800	177,200	210,600	218,000	223,100	292,300
W:2000	125,900	131,800	138,300	145,700	151,300	177,100	184,900	219,700	227,400	233,000	306,300
W:2100	130,800	137,000	143,800	151,400	157,400	184,400	192,600	228,800	236,800	242,900	320,300
W:2200	135,700	142,200	149,300	157,100	163,500	191,700	200,300	237,900	246,200	252,800	334,300
W:2300	140,600	147,400	154,800	162,800	169,600	199,000	208,000	247,000	255,600	262,700	348,300
W:2400	145,500	152,600	160,300	168,500	175,700	206,300	215,700	256,100	265,000	272,600	362,300
W:2500	150,400	157,800	165,800	174,200	181,800	213,600	223,400	265,200	274,400	282,500	376,300
W:2600	155,300	163,000	171,300	179,900	187,900	220,900	231,100	274,300	283,800	292,400	390,300
W:2700	160,200	168,200	176,800	185,600	194,000	228,200	238,800	283,400	293,200	302,300	404,300
W:2800	165,100	173,400	182,300	191,300	200,100	235,500	246,500	292,500	302,600	312,200	418,300
W:2900	170,000	178,600	187,800	197,000	206,200	242,800	254,200	301,600	312,000	322,100	432,300
W:3000	174,900	183,800	193,300	202,700	212,300	250,100	261,900	310,700	321,400	332,000	446,300
W:3100	179,800	189,000	198,800	208,400	218,400	257,400	269,600	319,800	330,800	341,900	460,300
W:3200	184,700	194,200	204,300	214,100	224,500	264,700	277,300	328,900	340,200	351,800	474,300
W:3300	189,600	199,400	209,800	219,800	230,600	272,000	285,000	338,000	349,600	361,700	488,300
W:3400	194,500	204,600	215,300	225,500	236,700	279,300	292,700	347,100	359,000	371,600	502,300
W:3500	199,400	209,800	220,800	231,200	242,800	286,600	300,400	356,200	368,400	381,500	516,300
W:3600	204,300	215,000	226,300	236,900	248,900	293,900	308,100	365,300	377,800	391,400	530,300
W:3700	209,200	220,200	231,800	242,600	255,000	301,200	315,800	374,400	387,200	401,300	544,300
W:3800	214,100	225,400	237,300	248,300	261,100	308,500	323,500	383,500	396,600	411,200	558,300
W:3900	219,000	230,600	242,800	254,000	267,200	315,800	331,200	392,600	406,000	421,100	572,300
W:4000	223,900	235,800	248,300	259,700	273,300	323,100	338,900	401,700	415,400	431,000	586,300
+100㎜ 毎加算 (W：10,000まで)	4,900	5,200	5,500	5,700	6,100	7,300	7,700	9,100	9,400	9,900	14,000

●アイラッシュは現場組立式の商品となります。
●出幅は1㎜単位で製作可能です。
●吊りアームは出幅600㎜からでも対応可能（オプション）です。条件により追加吊りアームが必要な場合があります。
　お気軽にお問い合わせください。
●W寸法は100㎜単位となります。
●取付部品は別途オプションとなります。P133をご確認ください。外壁、下地の強度は保証しかねます。ご了承ください。
●よこどいの落とし口（φ60）は、よこどい１本あたりにつき、１ヵ所設けてください。
　ご注文の際は落とし口の位置をご指示ください。
●たてどいφ60(AL製)は別途オプションとなります。
●LED照明(100V常灯仕様)対応可能です。価格はP129をご参照ください。
●上記価格に運賃は含まれておりません。運賃については最寄りの営業所へお問い合わせください。

アームレスタイプ EVAN

ダークブロンズ［RB-2N］
ブロンズ［RB-3N］
ライトブロンズ［RB-4N］
ステンカラー［RB-5N］

先端形状
D 三角型（三方樋）

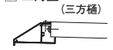

逆勾配
アームレスタイプ

EVAN - 600～1600 - D
製品記号　ひさし出幅　先端形状

全長＼出幅	木造後付け可能の範囲 D:600	D:～700	D:～800	D:～900	D:～1000	D:～1100	D:～1200	D:～1300	D:～1400	D:～1500	D:～1600
W:900	71,800	74,000	77,100	82,200	83,300	94,000	97,300	116,200	120,400	120,500	147,800
W:1000	76,600	79,000	82,400	87,700	89,200	101,100	104,800	125,000	129,500	130,100	161,400
W:1100	81,400	84,000	87,700	93,200	95,100	108,200	112,300	133,800	138,600	139,700	175,000
W:1200	86,200	89,000	93,000	98,700	101,000	115,300	119,800	142,600	147,700	149,300	188,600
W:1300	91,000	94,000	98,300	104,200	106,900	122,400	127,300	151,400	156,800	158,900	202,200
W:1400	95,800	99,000	103,600	109,700	112,800	129,500	134,800	160,200	165,900	168,500	215,800
W:1500	100,600	104,000	108,900	115,200	118,700	136,600	142,300	169,000	175,000	178,100	229,400
W:1600	105,400	109,000	114,200	120,700	124,600	143,700	149,800	177,800	184,100	187,700	243,000
W:1700	110,200	114,000	119,500	126,200	130,500	150,800	157,300	186,600	193,200	197,300	256,600
W:1800	115,000	119,000	124,800	131,700	136,400	157,900	164,800	195,400	202,300	206,900	270,200
W:1900	119,800	124,000	130,100	137,200	142,300	165,000	172,300	204,200	211,400	216,500	283,800
W:2000	124,600	129,000	135,400	142,700	148,200	172,100	179,800	213,000	220,500	226,100	297,400
W:2100	129,400	134,000	140,700	148,200	154,100	179,200	187,300	221,800	229,600	235,700	311,000
W:2200	134,200	139,000	146,000	153,700	160,000	186,300	194,800	230,600	238,700	245,300	324,600
W:2300	139,000	144,000	151,300	159,200	165,900	193,400	202,300	239,400	247,800	254,900	338,200
W:2400	143,800	149,000	156,600	164,700	171,800	200,500	209,800	248,200	256,900	264,500	351,800
W:2500	148,600	154,000	161,900	170,200	177,700	207,600	217,300	257,000	266,000	274,100	365,400
W:2600	153,400	159,000	167,200	175,700	183,600	214,700	224,800	265,800	275,100	283,700	379,000
W:2700	158,200	164,000	172,500	181,200	189,500	221,800	232,300	274,600	284,200	293,300	392,600
W:2800	163,000	169,000	177,800	186,700	195,400	228,900	239,800	283,400	293,300	302,900	406,200
W:2900	167,800	174,000	183,100	192,200	201,300	236,000	247,300	292,200	302,400	312,500	419,800
W:3000	172,600	179,000	188,400	197,700	207,200	243,100	254,800	301,000	311,500	322,100	433,400
W:3100	177,400	184,000	193,700	203,200	213,100	250,200	262,300	309,800	320,600	331,700	447,000
W:3200	182,200	189,000	199,000	208,700	219,000	257,300	269,800	318,600	329,700	341,300	460,600
W:3300	187,000	194,000	204,300	214,200	224,900	264,400	277,300	327,400	338,800	350,900	474,200
W:3400	191,800	199,000	209,600	219,700	230,800	271,500	284,800	336,200	347,900	360,500	487,800
W:3500	196,600	204,000	214,900	225,200	236,700	278,600	292,300	345,000	357,000	370,100	501,400
W:3600	201,400	209,000	220,200	230,700	242,600	285,700	299,800	353,800	366,100	379,700	515,000
W:3700	206,200	214,000	225,500	236,200	248,500	292,800	307,300	362,600	375,200	389,300	528,600
W:3800	211,000	219,000	230,800	241,700	254,400	299,900	314,800	371,400	384,300	398,900	542,200
W:3900	215,800	224,000	236,100	247,200	260,300	307,000	322,300	380,200	393,400	408,500	555,800
W:4000	220,600	229,000	241,400	252,700	266,200	314,100	329,800	389,000	402,500	418,100	569,400
+100㎜ 毎加算 (W：10,000まで)	4,800	5,000	5,300	5,500	5,900	7,100	7,500	8,800	9,100	9,600	13,600

●アイラッシュは現場組立式の商品となります。
●出幅は1㎜単位で製作可能です。
●吊りアームは出幅600㎜からでも対応可能（オプション）です。条件により追加吊りアームが必要な場合があります。
　お気軽にお問い合わせください。
●W寸法は100㎜単位となります。
●取付部品は別途オプションとなります。P133をご確認ください。外壁、下地の強度は保証しかねます。ご了承ください。
●よこどいの落とし口（φ60）は、よこどい１本あたりにつき、１ヵ所設けてください。
　ご注文の際は落とし口の位置をご指示ください。
●たてどいφ60(AL製)は別途オプションとなります。
●LED照明(100V常灯仕様)対応可能です。価格はP129をご参照ください。
●上記価格に運賃は含まれておりません。運賃については最寄りの営業所へお問い合わせください。

アームレスタイプ EVAN　シルバー［SN］

EVAN - 600～1600 - D
製品記号　ひさし出幅　先端形状

先端形状
D 三角型（三方桶）

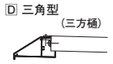

逆勾配
アームレスタイプ

全長＼出幅	木造後付け可能の範囲 D:600	D:～700	D:～800	D:～900	D:～1000	D:～1100	D:～1200	D:～1300	D:～1400	D:～1500	D:～1600
W:900	69,300	71,800	74,900	79,900	81,000	93,100	96,400	115,100	119,200	119,300	146,400
W:1000	74,100	76,800	80,100	85,300	86,800	100,100	103,800	123,800	128,200	128,800	159,900
W:1100	78,900	81,800	85,300	90,700	92,600	107,100	111,200	132,500	137,200	138,300	173,400
W:1200	83,700	86,800	90,500	96,100	98,400	114,100	118,600	141,200	146,200	147,800	186,900
W:1300	88,500	91,800	95,700	101,500	104,200	121,100	126,000	149,900	155,200	157,300	200,400
W:1400	93,300	96,800	100,900	106,900	110,000	128,100	133,400	158,600	164,200	166,800	213,900
W:1500	98,100	101,800	106,100	112,300	115,800	135,100	140,800	167,300	173,200	176,300	227,400
W:1600	102,900	106,800	111,300	117,700	121,600	142,100	148,200	176,000	182,200	185,800	240,900
W:1700	107,700	111,800	116,500	123,100	127,400	149,100	155,600	184,700	191,200	195,300	254,400
W:1800	112,500	116,800	121,700	128,500	133,200	156,100	163,000	193,400	200,200	204,800	267,900
W:1900	117,300	121,800	126,900	133,900	139,000	163,100	170,400	202,100	209,200	214,300	281,400
W:2000	122,100	126,800	132,100	139,300	144,800	170,100	177,800	210,800	218,200	223,800	294,900
W:2100	126,900	131,800	137,300	144,700	150,600	177,100	185,200	219,500	227,200	233,300	308,400
W:2200	131,700	136,800	142,500	150,100	156,400	184,100	192,600	228,200	236,200	242,800	321,900
W:2300	136,500	141,800	147,700	155,500	162,200	191,100	200,000	236,900	245,200	252,300	335,400
W:2400	141,300	146,800	152,900	160,900	168,000	198,100	207,400	245,600	254,200	261,800	348,900
W:2500	146,100	151,800	158,100	166,300	173,800	205,100	214,800	254,300	263,200	271,300	362,400
W:2600	150,900	156,800	163,300	171,700	179,600	212,100	222,200	263,000	272,200	280,800	375,900
W:2700	155,700	161,800	168,500	177,100	185,400	219,100	229,600	271,700	281,200	290,300	389,400
W:2800	160,500	166,800	173,700	182,500	191,200	226,100	237,000	280,400	290,200	299,800	402,900
W:2900	165,300	171,800	178,900	187,900	197,000	233,100	244,400	289,100	299,200	309,300	416,400
W:3000	170,100	176,800	184,100	193,300	202,800	240,100	251,800	297,800	308,200	318,800	429,900
W:3100	174,900	181,800	189,300	198,700	208,600	247,100	259,200	306,500	317,200	328,300	443,400
W:3200	179,700	186,800	194,500	204,100	214,400	254,100	266,600	315,200	326,200	337,800	456,900
W:3300	184,500	191,800	199,700	209,500	220,200	261,100	274,000	323,900	335,200	347,300	470,400
W:3400	189,300	196,800	204,900	214,900	226,000	268,100	281,400	332,600	344,200	356,800	483,900
W:3500	194,100	201,800	210,100	220,300	231,800	275,100	288,800	341,300	353,200	366,300	497,400
W:3600	198,900	206,800	215,300	225,700	237,600	282,100	296,200	350,000	362,200	375,800	510,900
W:3700	203,700	211,800	220,500	231,100	243,400	289,100	303,600	358,700	371,200	385,300	524,400
W:3800	208,500	216,800	225,700	236,500	249,200	296,100	311,000	367,400	380,200	394,800	537,900
W:3900	213,300	221,800	230,900	241,900	255,000	303,100	318,400	376,100	389,200	404,300	551,400
W:4000	218,100	226,800	236,100	247,300	260,800	310,100	325,800	384,800	398,200	413,800	564,900
+100㎜ 毎加算 (W：10,000まで)	4,800	5,000	5,200	5,400	5,800	7,000	7,400	8,700	9,000	9,500	13,500

●アイラッシュは現場組立式の商品となります。
●出幅は1㎜単位で製作可能です。
●吊りアームは出幅600㎜からでも対応可能（オプション）です。条件により追加吊りアームが必要な場合があります。
　お気軽にお問い合わせください。
●W寸法は100㎜単位となります。
●取付部品は別途オプションとなります。P133をご確認ください。外壁、下地の強度は保証しかねます。ご了承ください。
●よこどいの落とし口（φ60）は、よこどい１本あたりにつき、１ヵ所設けてください。
　ご注文の際は落とし口の位置をご指示ください。
●たてどいφ60(AL製)は別途オプションとなります。
●LED照明(100V常灯仕様)対応可能です。価格はP129をご参照ください。
●上記価格に運賃は含まれておりません。運賃については最寄りの営業所へお問い合わせください。

取付部品

取付部品 全長	本数	RC用 オールアンカー	貫通止用 貫通ボルトセット	貫通止用オプション 座板付ナットセット	木造後付け用 コーチボルトセット
W:900	6	6,600	7,200	6,000	6,000
W:1000	8	8,800	9,600	8,000	8,000
W:1100	8	8,800	9,600	8,000	8,000
W:1200	8	8,800	9,600	8,000	8,000
W:1300	10	11,000	12,000	10,000	10,000
W:1400	10	11,000	12,000	10,000	10,000
W:1500	10	11,000	12,000	10,000	10,000
W:1600	12	13,200	14,400	12,000	12,000
W:1700	12	13,200	14,400	12,000	12,000
W:1800	12	13,200	14,400	12,000	12,000
W:1900	14	15,400	16,800	14,000	14,000
W:2000	14	15,400	16,800	14,000	14,000
W:2100	14	15,400	16,800	14,000	14,000
W:2200	16	17,600	19,200	16,000	16,000
W:2300	16	17,600	19,200	16,000	16,000
W:2400	16	17,600	19,200	16,000	16,000
W:2500	18	19,800	21,600	18,000	18,000
W:2600	18	19,800	21,600	18,000	18,000
W:2700	18	19,800	21,600	18,000	18,000
W:2800	20	22,000	24,000	20,000	20,000
W:2900	20	22,000	24,000	20,000	20,000
W:3000	20	22,000	24,000	20,000	20,000
W:3100	22	24,200	26,400	22,000	22,000
W:3200	22	24,200	26,400	22,000	22,000
W:3300	22	24,200	26,400	22,000	22,000
W:3400	24	26,400	28,800	24,000	24,000
W:3500	24	26,400	28,800	24,000	24,000
W:3600	24	26,400	28,800	24,000	24,000
W:3700	26	28,600	31,200	26,000	26,000
W:3800	26	28,600	31,200	26,000	26,000
W:3900	26	28,600	31,200	26,000	26,000
W:4000	28	30,800	33,600	28,000	28,000
		1,100/本	1,200/本	1,000/本	1,000/本

■W寸法が10000㎜超えた場合の設計価格算出方法

(例)EVAN-1500D W:15000 シルバー(SN)の場合

①W寸法を分割数で割る
W:15000㎜ ÷ 2 = W:7500㎜
（2：分割数）

②W:4000㎜からの加算枚数を算出する
(W:7500㎜ − W:4000㎜) ÷ 100 = 35枚
（100：本体パネル1枚の幅）（35枚：W:4000㎜からの加算枚数）

③W:7500㎜の価格を算出
413,800 + (9,500 × 35) = 746,300
（413,800：EVAN-1500D W:4000の価格）（9,500：EVAN-1500D 100㎜毎の加算額）（35：W:4000㎜からの加算枚数）

④W:7500㎜の価格×分割数でW:15000㎜の価格
746,300 × 2 = 設計価格¥1,492,600
（746,300：W:7500㎜の価格）（2：分割数）

割付表 W寸法	分割数
10100～20000	2
20100～30000	3
30100～40000	4
40100～50000	5
50100～	・・・

長さに応じて上記のように分割数が増えます。50m以上は最寄りの営業所にお問い合わせください。

アームタイプ EVA　ブラック［RB-1N］

EVA - 600～3000 - D - H
製品記号　ひさし出幅　先端形状　アーム壁側取付金具 横型：H　縦型：記号なし

先端形状
D 三角型（三方樋）

アーム壁側取付金具
※標準仕様は横型です。（出幅2001～は縦型に限ります。）

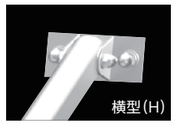

全長＼出幅	木造後付け可能の範囲 D:600	D:～700	D:～800	D:～900	D:～1000	D:～1100	D:～1200	D:～1300	D:～1400	D:～1500	D:1600	D:～1700	D:～1800	D:～1900	D:～2000	D:～2100	D:～2200	D:～2300	D:～2400	D:～2500	D:～2600	D:～2700	D:～2800	D:～2900	D:～3000
W:900	128,200	130,800	134,000	140,800	140,400	157,900	161,400	173,800	175,600	177,400	179,400	181,300	184,300	189,000	195,000	214,000	217,500	224,100	229,100	232,600	237,400	242,300	247,400	252,500	257,800
W:1000	134,700	137,600	141,100	146,500	148,100	167,100	170,900	185,100	187,200	189,600	193,500	196,000	199,600	205,000	211,400	232,200	236,300	243,500	249,000	253,100	258,600	264,200	270,100	275,900	281,900
W:1100	141,200	144,400	148,200	153,800	155,800	176,300	180,400	196,400	198,800	201,800	207,600	210,700	214,900	221,000	227,800	250,400	255,100	262,900	268,900	273,600	279,800	286,100	292,800	299,300	306,000
W:1200	147,700	151,200	155,300	161,100	163,500	185,500	189,900	207,700	210,400	214,000	221,700	225,400	230,200	237,000	244,200	268,600	273,900	282,300	288,800	294,100	301,000	308,000	315,500	322,700	330,100
W:1300	154,200	158,000	162,400	168,400	171,200	194,700	199,400	219,000	222,000	226,200	235,800	240,100	245,500	253,000	260,600	286,800	292,700	301,700	308,700	314,600	322,200	329,900	338,200	346,100	354,200
W:1400	160,700	164,800	169,500	175,700	178,900	203,900	208,900	230,300	233,600	238,400	249,900	254,800	260,800	269,000	277,000	305,000	311,500	321,100	328,600	335,100	343,400	351,800	360,900	369,500	378,300
W:1500	167,200	171,600	176,600	183,000	186,600	213,100	218,400	241,600	245,200	250,600	264,000	269,500	276,100	285,000	293,400	323,200	330,300	340,500	348,500	355,600	364,600	373,700	383,600	392,900	402,400
W:1600	173,700	178,400	183,700	190,300	194,300	222,300	227,900	252,900	256,800	262,800	278,100	284,200	291,400	301,000	309,800	341,400	349,100	359,900	368,400	376,100	385,800	395,600	406,300	416,300	426,500
W:1700	180,200	185,200	190,800	197,600	202,000	231,500	237,400	264,200	268,400	275,000	292,200	298,900	306,700	317,000	326,200	359,600	367,900	379,300	388,300	396,600	407,000	417,500	429,000	439,700	450,600
W:1800	186,700	192,000	197,900	204,900	209,700	240,700	246,900	275,500	280,000	287,200	306,300	313,600	322,000	333,000	342,600	377,800	386,700	398,700	408,200	417,100	428,200	439,400	451,700	463,100	474,700
W:1900	193,200	198,800	205,000	212,200	217,400	249,900	256,400	286,800	291,600	299,400	320,400	328,300	337,300	349,000	359,000	396,000	405,500	418,100	428,100	437,600	449,400	461,300	474,400	486,500	498,800
W:2000	199,700	205,600	212,100	219,500	225,100	259,100	265,900	298,100	303,200	311,600	334,500	343,000	352,600	365,000	375,400	414,200	424,300	437,500	448,000	458,100	470,600	483,200	497,100	509,900	522,900
W:2100	206,200	212,400	219,200	226,800	232,800	268,300	275,400	309,400	314,800	323,800	348,600	357,700	367,900	381,000	391,800	432,400	443,100	456,900	467,900	478,600	491,800	505,100	519,800	533,300	547,000
W:2200	212,700	219,200	226,300	234,100	240,500	277,500	284,900	320,700	326,400	336,000	362,700	372,400	383,200	397,000	408,200	450,600	461,900	476,300	487,800	499,100	513,000	527,000	542,500	556,700	571,100
W:2300	219,200	226,000	233,400	241,400	248,200	286,700	294,400	332,000	338,000	348,200	376,800	387,100	398,500	413,000	424,600	468,800	480,700	495,700	507,700	519,600	534,200	548,900	565,200	580,100	595,200
W:2400	225,700	232,800	240,500	248,700	255,900	295,900	303,900	343,300	349,600	360,400	390,900	401,800	413,800	429,000	441,000	487,000	499,500	515,100	527,600	540,100	555,400	570,800	587,900	603,500	619,300
W:2500	232,200	239,600	247,600	256,000	263,600	305,100	313,400	354,600	361,200	372,600	405,000	416,500	429,100	445,000	457,400	505,200	518,300	534,500	547,500	560,600	576,600	592,700	610,600	626,900	643,400
W:2600	238,700	246,400	254,700	263,300	271,300	314,300	322,900	365,900	372,800	384,800	419,100	431,200	444,400	461,000	473,800	523,400	537,100	553,900	567,400	581,100	597,800	614,600	633,300	650,300	667,500
W:2700	245,200	253,200	261,800	270,600	279,000	323,500	332,400	377,200	384,400	397,000	433,200	445,900	459,700	477,000	490,200	541,600	555,900	573,300	587,300	601,600	619,000	636,500	656,000	673,700	691,600
W:2800	251,700	260,000	268,900	277,900	286,700	332,700	341,900	388,500	396,000	409,200	447,300	460,600	475,000	493,000	506,600	559,800	574,700	592,700	607,200	622,100	640,200	658,400	678,700	697,100	715,700
W:2900	258,200	266,800	276,000	285,200	294,400	341,900	351,400	399,800	407,600	421,400	461,400	475,300	490,300	509,000	523,000	578,000	593,500	612,100	627,100	642,600	661,400	680,300	701,400	720,500	739,800
W:3000	264,700	273,600	283,100	292,500	302,100	351,100	360,900	411,100	419,200	433,600	475,500	490,000	505,600	525,000	539,400	596,200	612,300	631,500	647,000	663,100	682,600	702,200	724,100	743,900	763,900
W:3100	271,200	280,400	290,200	299,800	309,800	360,300	370,400	422,400	430,800	445,800	489,600	504,700	520,900	541,000	555,800	614,400	631,100	650,900	666,900	683,600	703,800	724,100	746,800	767,300	788,000
W:3200	277,700	287,200	297,300	307,100	317,500	369,500	379,900	433,700	442,400	458,000	503,700	519,400	536,200	557,000	572,200	632,600	649,900	670,300	686,800	704,100	725,000	746,000	769,500	790,700	812,100
W:3300	284,200	294,000	304,400	314,400	325,200	378,700	389,400	445,000	454,000	470,200	517,800	534,100	551,500	573,000	588,600	650,800	668,700	689,700	706,700	724,600	746,200	767,900	792,200	814,100	836,200
W:3400	290,700	300,800	311,500	321,700	332,900	387,900	398,900	456,300	465,600	482,400	531,900	548,800	566,800	589,000	605,000	669,000	687,500	709,100	726,600	745,100	767,400	789,800	814,900	837,500	860,300
W:3500	297,200	307,600	318,600	329,000	340,600	397,100	408,400	467,600	477,200	494,600	546,000	563,500	582,100	605,000	621,400	687,200	706,300	728,500	746,500	765,600	788,600	811,700	837,600	860,900	884,400
W:3600	303,700	314,400	325,700	336,300	348,300	406,300	417,900	478,900	488,800	506,800	560,100	578,200	597,400	621,000	637,800	705,400	725,100	747,900	766,400	786,100	809,800	833,600	860,300	884,300	908,500
W:3700	310,200	321,200	332,800	343,600	356,000	415,500	427,400	490,200	500,400	519,000	574,200	592,900	612,700	637,000	654,200	723,600	743,900	767,300	786,300	806,600	831,000	855,500	883,000	907,700	932,600
W:3800	316,700	328,000	339,900	350,900	363,700	424,700	436,900	501,500	512,000	531,200	588,300	607,600	628,000	653,000	670,600	741,800	762,700	786,700	806,200	827,100	852,200	877,400	905,700	931,100	956,700
W:3900	323,200	334,800	347,000	358,200	371,400	433,900	446,400	512,800	523,600	543,400	602,400	622,300	643,300	669,000	687,000	760,000	781,500	806,100	826,100	847,600	873,400	899,300	928,400	954,500	980,800
W:4000	329,700	341,600	354,100	365,500	379,100	443,100	455,900	524,100	535,200	555,600	616,500	637,000	658,600	685,000	703,400	778,200	800,300	825,500	846,000	868,100	894,600	921,200	951,100	977,900	1,004,900
+100㎜ 毎加算 (W：10,000まで)	6,500	6,800	7,100	7,300	7,700	9,200	9,500	11,300	11,600	12,200	14,100	14,700	15,300	16,000	16,400	18,200	18,800	19,400	19,900	20,500	21,200	21,900	22,700	23,400	24,100

●アイラッシュは現場組立式の商品となります。
●出幅は1㎜単位で製作可能です。
●W寸法は100㎜単位となります。
●吊りアームは出幅600㎜からでも対応可能です。条件により追加吊りアームが必要な場合があります。
●EVAの上記価格は吊りアームを含みます。
●取付部品は別途オプションとなります。P140～142をご確認ください。外壁、下地の強度は保証しかねます。ご了承ください。
●よこどいの落とし口（φ60）は、よこどい１本あたりにつき、１ヵ所設けてください。
　ご注文の際は落とし口の位置をご指示ください。
●たてどいφ60(AL製)は別途オプションとなります。
●LED照明(100V常灯仕様)対応可能です。価格はP129をご参照ください。
●上記価格に運賃は含まれておりません。運賃については最寄りの営業所へお問い合わせください。

■W寸法が10000㎜超えた場合の設計価格算出方法

(例)EVA-2000D W:15000　ブラック(RB-1N)の場合

①W寸法を分割数で割る
W:15000㎜ ÷ 2 = W:7500㎜
（分割数）

②W:4000㎜からの加算枚数を算出する
(W:7500㎜ − W:4000㎜) ÷ 100 = 35枚
（本体パネル1枚の幅）（W:4000㎜からの加算枚数）

③W:7500㎜の価格を算出
703,400 + (16,400 × 35) = 1,005,000
（EVA-2000D W:4000の価格）（EVA-2000D 100㎜毎の加算額）（W:4000㎜からの加算枚数）

④W:7500㎜の価格×分割数でW:15000㎜の価格
1,005,000 × 2 = 設計価格¥2,010,000
（W:7500㎜の価格）（分割数）

割付表	
W寸法	分割数
10100～20000	2
20100～30000	3
30100～40000	4
40100～50000	5
50100～	・・・

長さに応じて上記のように分割数が増えます。50m以上は最寄りの営業所にお問い合わせください。

アームタイプ EVA

ダークブロンズ	[RB-2N]
ブロンズ	[RB-3N]
ライトブロンズ	[RB-4N]
ステンカラー	[RB-5N]

EVA - 600～3000 - D - H
製品記号　ひさし出幅　先端形状　アーム壁側取付金具 横型：H　縦型：記号なし

先端形状
D 三角型（三方桶）

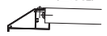

アーム壁側取付金具
※標準仕様は横型です。（出幅2001～は縦型に限ります。）

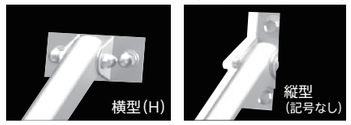

全長＼出幅	木造後付け可能の範囲 D:600	D:～700	D:～800	D:～900	D:～1000	D:～1100	D:～1200	D:～1300	D:～1400	D:～1500	D:1600	D:～1700	D:～1800	D:～1900	D:～2000	D:～2100	D:～2200	D:～2300	D:～2400	D:～2500	D:～2600	D:～2700	D:～2800	D:～2900	D:～3000
W:900	119,600	121,800	125,000	130,100	131,100	146,100	149,400	171,300	172,500	173,600	174,200	176,000	178,900	183,500	189,300	207,700	211,100	217,500	222,400	225,800	230,400	235,200	240,100	245,100	250,200
W:1000	125,800	128,200	131,600	136,900	138,400	154,700	158,400	182,000	183,500	185,100	187,900	190,300	193,800	199,000	205,200	225,400	229,400	236,300	241,700	245,700	251,000	256,500	262,100	267,800	273,600
W:1100	132,000	134,600	138,200	143,700	145,700	163,300	167,400	192,700	194,500	196,600	201,600	204,600	208,700	214,500	221,100	243,100	247,700	255,100	261,000	265,600	271,600	277,800	284,100	290,500	297,000
W:1200	138,200	141,000	144,800	150,500	153,000	171,900	176,400	203,400	205,500	208,100	215,300	218,900	223,600	230,000	237,000	260,800	266,000	273,900	280,300	285,500	292,200	299,100	306,100	313,200	320,400
W:1300	144,400	147,400	151,400	157,300	160,300	180,500	185,400	214,100	216,500	219,600	229,000	233,200	238,500	245,500	252,900	278,500	284,300	292,700	299,600	305,400	312,800	320,400	328,100	335,900	343,800
W:1400	150,600	153,800	158,000	164,100	167,600	189,100	194,400	224,800	227,500	231,100	242,700	247,500	253,400	261,000	268,800	296,200	302,600	311,500	318,900	325,300	333,400	341,700	350,100	358,600	367,200
W:1500	156,800	160,200	164,600	170,900	174,900	197,700	203,400	235,500	238,500	242,600	256,400	261,800	268,300	276,500	284,700	313,900	320,900	330,300	338,200	345,200	354,000	363,000	372,100	381,300	390,600
W:1600	163,000	166,600	171,200	177,700	182,200	206,300	212,400	246,200	249,500	254,100	270,100	276,100	283,200	292,000	300,600	331,600	339,200	349,100	357,500	365,100	374,600	384,300	394,100	404,000	414,000
W:1700	169,200	173,000	177,800	184,500	189,500	214,900	221,400	256,900	260,500	265,600	283,800	290,400	298,100	307,500	316,500	349,300	357,500	367,900	376,800	385,000	395,200	405,600	416,100	426,700	437,400
W:1800	175,400	179,400	184,400	191,300	196,800	223,500	230,400	267,600	271,500	277,100	297,500	304,700	313,000	323,000	332,400	367,000	375,800	386,700	396,100	404,900	415,800	426,900	438,100	449,400	460,800
W:1900	181,600	185,800	191,000	198,100	204,100	232,100	239,400	278,300	282,500	288,600	311,200	319,000	327,900	338,500	348,300	384,700	394,100	405,500	415,400	424,800	436,400	448,200	460,100	472,100	484,200
W:2000	187,800	192,200	197,600	204,900	211,400	240,700	248,400	289,000	293,500	300,100	324,900	333,300	342,800	354,000	364,200	402,400	412,400	424,300	434,700	444,700	457,000	469,500	482,100	494,800	507,600
W:2100	194,000	198,600	204,200	211,700	218,700	249,300	257,400	299,700	304,500	311,600	338,600	347,600	357,700	369,500	380,100	420,100	430,700	443,100	454,000	464,600	477,600	490,800	504,100	517,500	531,000
W:2200	200,200	205,000	210,800	218,500	226,000	257,900	266,400	310,400	315,500	323,100	352,300	361,900	372,600	385,000	396,000	437,800	449,000	461,900	473,300	484,500	498,200	512,100	526,100	540,200	554,400
W:2300	206,400	211,400	217,400	225,300	233,300	266,500	275,400	321,100	326,500	334,600	366,000	376,200	387,500	400,500	411,900	455,500	467,300	480,700	492,600	504,400	518,800	533,400	548,100	562,900	577,800
W:2400	212,600	217,800	224,000	232,100	240,600	275,100	284,400	331,800	337,500	346,100	379,700	390,500	402,400	416,000	427,800	473,200	485,600	499,500	511,900	524,300	539,400	554,700	570,100	585,600	601,200
W:2500	218,800	224,200	230,600	238,900	247,900	283,700	293,400	342,500	348,500	357,600	393,400	404,800	417,300	431,500	443,700	490,900	503,900	518,300	531,200	544,200	560,000	576,000	592,100	608,300	624,600
W:2600	225,000	230,600	237,200	245,700	255,200	292,300	302,400	353,200	359,500	369,100	407,100	419,100	432,200	447,000	459,600	508,600	522,200	537,100	550,500	564,100	580,600	597,300	614,100	631,000	648,000
W:2700	231,200	237,000	243,800	252,500	262,500	300,900	311,400	363,900	370,500	380,600	420,800	433,400	447,100	462,500	475,500	526,300	540,500	555,900	569,800	584,000	601,200	618,600	636,100	653,700	671,400
W:2800	237,400	243,400	250,400	259,300	269,800	309,500	320,400	374,600	381,500	392,100	434,500	447,700	462,000	478,000	491,400	544,000	558,800	574,700	589,100	603,900	621,800	639,900	658,100	676,400	694,800
W:2900	243,600	249,800	257,000	266,100	277,100	318,100	329,400	385,300	392,500	403,600	448,200	462,000	476,900	493,500	507,300	561,700	577,100	593,500	608,400	623,800	642,400	661,200	680,100	699,100	718,200
W:3000	249,800	256,200	263,600	272,900	284,400	326,700	338,400	396,000	403,500	415,100	461,900	476,300	491,800	509,000	523,200	579,400	595,400	612,300	627,700	643,700	663,000	682,500	702,100	721,800	741,600
W:3100	256,000	262,600	270,200	279,700	291,700	335,300	347,400	406,700	414,500	426,600	475,600	490,600	506,700	524,500	539,100	597,100	613,700	631,100	647,000	663,600	683,600	703,800	724,100	744,500	765,000
W:3200	262,200	269,000	276,800	286,500	299,000	343,900	356,400	417,400	425,500	438,100	489,300	504,900	521,600	540,000	555,000	614,800	632,000	649,900	666,300	683,500	704,200	725,100	746,100	767,200	788,400
W:3300	268,400	275,400	283,400	293,300	306,300	352,500	365,400	428,100	436,500	449,600	503,000	519,200	536,500	555,500	570,900	632,500	650,300	668,700	685,600	703,400	724,800	746,400	768,100	789,900	811,800
W:3400	274,600	281,800	290,000	300,100	313,600	361,100	374,400	438,800	447,500	461,100	516,700	533,500	551,400	571,000	586,800	650,200	668,600	687,500	704,900	723,300	745,400	767,700	790,100	812,600	835,200
W:3500	280,800	288,200	296,600	306,900	320,900	369,700	383,400	449,500	458,500	472,600	530,400	547,800	566,300	586,500	602,700	667,900	686,900	706,300	724,200	743,200	766,000	789,000	812,100	835,300	858,600
W:3600	287,000	294,600	303,200	313,700	328,200	378,300	392,400	460,200	469,500	484,100	544,100	562,100	581,200	602,000	618,600	685,600	705,200	725,100	743,500	763,100	786,600	810,300	834,100	858,000	882,000
W:3700	293,200	301,000	309,800	320,500	335,500	386,900	401,400	470,900	480,500	495,600	557,800	576,400	596,100	617,500	634,500	703,300	723,500	743,900	762,800	783,000	807,200	831,600	856,100	880,700	905,400
W:3800	299,400	307,400	316,400	327,300	342,800	395,500	410,400	481,600	491,500	507,100	571,500	590,700	611,000	633,000	650,400	721,000	741,800	762,700	782,100	802,900	827,800	852,900	878,100	903,400	928,800
W:3900	305,600	313,800	323,000	334,100	350,100	404,100	419,400	492,300	502,500	518,600	585,200	605,000	625,900	648,500	666,300	738,700	760,100	781,500	801,400	822,800	848,400	874,200	900,100	926,100	952,200
W:4000	311,800	320,200	329,600	340,900	357,400	412,700	428,400	503,000	513,500	530,100	598,900	619,300	640,800	664,000	682,200	756,400	778,400	800,300	820,700	842,700	869,000	895,500	922,100	948,800	975,600
+100㎜ 毎加算 (W：10,000まで)	6,200	6,400	6,600	6,800	7,300	8,600	9,000	10,700	11,000	11,500	13,700	14,300	14,900	15,500	15,900	17,700	18,300	18,800	19,300	19,900	20,600	21,300	22,000	22,700	23,400

●アイラッシュは現場組立式の商品となります。
●出幅は1㎜単位で製作可能です。
●W寸法は100㎜単位となります。
●吊りアームは出幅600㎜からでも対応可能です。条件により追加吊りアームが必要な場合があります。
●EVAの上記価格は吊りアームを含みます。
●取付部品は別途オプションとなります。P140～142をご確認ください。外壁、下地の強度は保証しかねます。ご了承ください。
●よこどいの落とし口（φ60）は、よこどい１本あたりにつき、１ヵ所設けてください。
　ご注文の際は落とし口の位置をご指示ください。
●たてどいφ60(AL製)は別途オプションとなります。
●LED照明(100V常灯仕様)対応可能です。価格はP129をご参照ください。
●上記価格に運賃は含まれておりません。運賃については最寄りの営業所へお問い合わせください。

■W寸法が10000㎜超えた場合の設計価格算出方法

(例)EVA-2000D W:15000　ステンカラー(RB-5N)の場合

①W寸法を分割数で割る
W:15000㎜ ÷ 2 = W:7500㎜
（分割数）

②W:4000㎜からの加算枚数を算出する
(W:7500㎜ − W:4000㎜) ÷ 100 = 35枚
（本体パネル1枚の幅）（W:4000㎜からの加算枚数）

③W:7500㎜の価格を算出
682,200 + (15,900 × 35) = 1,238,700
（EVA-2000D W:4000の価格）（EVA-2000D 100㎜毎の加算額）（W:4000㎜からの加算枚数）

④W:7500㎜の価格×分割数でW:15000㎜の価格
1,238,700 × 2 = 設計価格¥2,477,400
（W:7500㎜の価格）（分割数）

割付表	
W寸法	分割数
10100～20000	2
20100～30000	3
30100～40000	4
40100～50000	5
50100～	・・・

長さに応じて上記のように分割数が増えます。50m以上は最寄りの営業所にお問い合わせください。

アームタイプ EVA　シルバー［SN］

EVA - 600～3000 - D - H
製品記号　ひさし出幅　先端形状　アーム壁側取付金具 横型：H　縦型：記号なし

先端形状
D 三角型（三方桶）

アーム壁側取付金具
※標準仕様は横型です。（出幅2001～は縦型に限ります。）

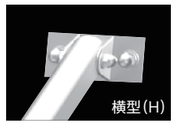

全長＼出幅	木造後付け可能の範囲 D:600	D:～700	D:～800	D:～900	D:～1000	D:～1100	D:～1200	D:～1300	D:～1400	D:～1500	D:1600	D:～1700	D:～1800	D:～1900	D:～2000	D:～2100	D:～2200	D:～2300	D:～2400	D:～2500	D:～2600	D:～2700	D:～2800	D:～2900	D:～3000
W:900	112,100	114,600	117,700	122,700	123,800	139,800	143,100	165,400	169,500	169,600	172,500	174,300	177,200	181,700	187,500	205,700	209,000	215,400	220,200	223,600	228,100	232,900	237,700	242,700	247,700
W:1000	118,100	120,800	124,100	129,300	130,800	148,100	151,800	175,800	180,200	180,800	186,000	188,400	191,900	197,000	203,200	223,200	227,100	234,000	239,300	243,300	248,500	254,000	259,500	265,200	270,900
W:1100	124,100	127,000	130,500	135,900	137,800	156,400	160,500	186,200	190,900	192,000	199,500	202,500	206,600	212,300	218,900	240,700	245,200	252,600	258,400	263,000	268,900	275,100	281,300	287,700	294,100
W:1200	130,100	133,200	136,900	142,500	144,800	164,700	169,200	196,600	201,600	203,200	213,000	216,600	221,300	227,600	234,600	258,200	263,300	271,200	277,500	282,700	289,300	296,200	303,100	310,200	317,300
W:1300	136,100	139,400	143,300	149,100	151,800	173,000	177,900	207,000	212,300	214,400	226,500	230,700	236,000	242,900	250,300	275,700	281,400	289,800	296,600	302,400	309,700	317,300	324,900	332,700	340,500
W:1400	142,100	145,600	149,700	155,700	158,800	181,300	186,600	217,400	223,000	225,600	240,000	244,800	250,700	258,200	266,000	293,200	299,500	308,400	315,700	322,100	330,100	338,400	346,700	355,200	363,700
W:1500	148,100	151,800	156,100	162,300	165,800	189,600	195,300	227,800	233,700	236,800	253,500	258,900	265,400	273,500	281,700	310,700	317,600	327,000	334,800	341,800	350,500	359,500	368,500	377,700	386,900
W:1600	154,100	158,000	162,500	168,900	172,800	197,900	204,000	238,200	244,400	248,000	267,000	273,000	280,100	288,800	297,400	328,200	335,700	345,600	353,900	361,500	370,900	380,600	390,300	400,200	410,100
W:1700	160,100	164,200	168,900	175,500	179,800	206,200	212,700	248,600	255,100	259,200	280,500	287,100	294,800	304,100	313,100	345,700	353,800	364,200	373,000	381,200	391,300	401,700	412,100	422,700	433,300
W:1800	166,100	170,400	175,300	182,100	186,800	214,500	221,400	259,000	265,800	270,400	294,000	301,200	309,500	319,400	328,800	363,200	371,900	382,800	392,100	400,900	411,700	422,800	433,900	445,200	456,500
W:1900	172,100	176,600	181,700	188,700	193,800	222,800	230,100	269,400	276,500	281,600	307,500	315,300	324,200	334,700	344,500	380,700	390,000	401,400	411,200	420,600	432,100	443,900	455,700	467,700	479,700
W:2000	178,100	182,800	188,100	195,300	200,800	231,100	238,800	279,800	287,200	292,800	321,000	329,400	338,900	350,000	360,200	398,200	408,100	420,000	430,300	440,300	452,500	465,000	477,500	490,200	502,900
W:2100	184,100	189,000	194,500	201,900	207,800	239,400	247,500	290,200	297,900	304,000	334,500	343,500	353,600	365,300	375,900	415,700	426,200	438,600	449,400	460,000	472,900	486,100	499,300	512,700	526,100
W:2200	190,100	195,200	200,900	208,500	214,800	247,700	256,200	300,600	308,600	315,200	348,000	357,600	368,300	380,600	391,600	433,200	444,300	457,200	468,500	479,700	493,300	507,200	521,100	535,200	549,300
W:2300	196,100	201,400	207,300	215,100	221,800	256,000	264,900	311,000	319,300	326,400	361,500	371,700	383,000	395,900	407,300	450,700	462,400	475,800	487,600	499,400	513,700	528,300	542,900	557,700	572,500
W:2400	202,100	207,600	213,700	221,700	228,800	264,300	273,600	321,400	330,000	337,600	375,000	385,800	397,700	411,200	423,000	468,200	480,500	494,400	506,700	519,100	534,100	549,400	564,700	580,200	595,700
W:2500	208,100	213,800	220,100	228,300	235,800	272,600	282,300	331,800	340,700	348,800	388,500	399,900	412,400	426,500	438,700	485,700	498,600	513,000	525,800	538,800	554,500	570,500	586,500	602,700	618,900
W:2600	214,100	220,000	226,500	234,900	242,800	280,900	291,000	342,200	351,400	360,000	402,000	414,000	427,100	441,800	454,400	503,200	516,700	531,600	544,900	558,500	574,900	591,600	608,300	625,200	642,100
W:2700	220,100	226,200	232,900	241,500	249,800	289,200	299,700	352,600	362,100	371,200	415,500	428,100	441,800	457,100	470,100	520,700	534,800	550,200	564,000	578,200	595,300	612,700	630,100	647,700	665,300
W:2800	226,100	232,400	239,300	248,100	256,800	297,500	308,400	363,000	372,800	382,400	429,000	442,200	456,500	472,400	485,800	538,200	552,900	568,800	583,100	597,900	615,700	633,800	651,900	670,200	688,500
W:2900	232,100	238,600	245,700	254,700	263,800	305,800	317,100	373,400	383,500	393,600	442,500	456,300	471,200	487,700	501,500	555,700	571,000	587,400	602,200	617,600	636,100	654,900	673,700	692,700	711,700
W:3000	238,100	244,800	252,100	261,300	270,800	314,100	325,800	383,800	394,200	404,800	456,000	470,400	485,900	503,000	517,200	573,200	589,100	606,000	621,300	637,300	656,500	676,000	695,500	715,200	734,900
W:3100	244,100	251,000	258,500	267,900	277,800	322,400	334,500	394,200	404,900	416,000	469,500	484,500	500,600	518,300	532,900	590,700	607,200	624,600	640,400	657,000	676,900	697,100	717,300	737,700	758,100
W:3200	250,100	257,200	264,900	274,500	284,800	330,700	343,200	404,600	415,600	427,200	483,000	498,600	515,300	533,600	548,600	608,200	625,300	643,200	659,500	676,700	697,300	718,200	739,100	760,200	781,300
W:3300	256,100	263,400	271,300	281,100	291,800	339,000	351,900	415,000	426,300	438,400	496,500	512,700	530,000	548,900	564,300	625,700	643,400	661,800	678,600	696,400	717,700	739,300	760,900	782,700	804,500
W:3400	262,100	269,600	277,700	287,700	298,800	347,300	360,600	425,400	437,000	449,600	510,000	526,800	544,700	564,200	580,000	643,200	661,500	680,400	697,700	716,100	738,100	760,400	782,700	805,200	827,700
W:3500	268,100	275,800	284,100	294,300	305,800	355,600	369,300	435,800	447,700	460,800	523,500	540,900	559,400	579,500	595,700	660,700	679,600	699,000	716,800	735,800	758,500	781,500	804,500	827,700	850,900
W:3600	274,100	282,000	290,500	300,900	312,800	363,900	378,000	446,200	458,400	472,000	537,000	555,000	574,100	594,800	611,400	678,200	697,700	717,600	735,900	755,500	778,900	802,600	826,300	850,200	874,100
W:3700	280,100	288,200	296,900	307,500	319,800	372,200	386,700	456,600	469,100	483,200	550,500	569,100	588,800	610,100	627,100	695,700	715,800	736,200	755,000	775,200	799,300	823,700	848,100	872,700	897,300
W:3800	286,100	294,400	303,300	314,100	326,800	380,500	395,400	467,000	479,800	494,400	564,000	583,200	603,500	625,400	642,800	713,200	733,900	754,800	774,100	794,900	819,700	844,800	869,900	895,200	920,500
W:3900	292,100	300,600	309,700	320,700	333,800	388,800	404,100	477,400	490,500	505,600	577,500	597,300	618,200	640,700	658,500	730,700	752,000	773,400	793,200	814,600	840,100	865,900	891,700	917,700	943,700
W:4000	298,100	306,800	316,100	327,300	340,800	397,100	412,800	487,800	501,200	516,800	591,000	611,400	632,900	656,000	674,200	748,200	770,100	792,000	812,300	834,300	860,500	887,000	913,500	940,200	966,900
+100㎜ 毎加算 (W：10,000まで)	6,000	6,200	6,400	6,600	7,000	8,300	8,700	10,400	10,700	11,200	13,500	14,100	14,700	15,300	15,700	17,500	18,100	18,600	19,100	19,700	20,400	21,100	21,800	22,500	23,200

●アイラッシュは現場組立式の商品となります。
●出幅は1㎜単位で製作可能です。
●W寸法は100㎜単位となります。
●吊りアームは出幅600㎜からでも対応可能です。条件により追加吊りアームが必要な場合があります。
●EVAの上記価格は吊りアームを含みます。
●取付部品は別途オプションとなります。P140～142をご確認ください。外壁、下地の強度は保証しかねます。ご了承ください。
●よこどいの落とし口（φ60）は、よこどい１本あたりにつき、１ヵ所設けてください。
　ご注文の際は落とし口の位置をご指示ください。
●たてどいφ60(AL製)は別途オプションとなります。
●LED照明(100V常灯仕様)対応可能です。価格はP129をご参照ください。
●上記価格に運賃は含まれておりません。運賃については最寄りの営業所へお問い合わせください。

■W寸法が10000㎜超えた場合の設計価格算出方法

(例)EVA-2100D W:15000　シルバー(SN)の場合

①W寸法を分割数で割る

W:15000㎜　÷　2　=　W:7500㎜
分割数

②W:4000㎜からの加算枚数を算出する

(W:7500㎜ − W:4000㎜) ÷　100　=　35枚
本体パネル1枚の幅　W:4000㎜からの加算枚数

③W:7500㎜の価格を算出

748,200 + (17,500 × 35) = 1,360,700
EVA-2100D W:4000の価格　EVA-2100D 100㎜毎の加算額　W:4000㎜からの加算枚数

④W:7500㎜の価格×分割数でW:15000㎜の価格

1,360,700　×　2　=　設計価格¥2,721,400
W:7500㎜の価格　分割数

割付表	
W寸法	分割数
10100～20000	2
20100～30000	3
30100～40000	4
40100～50000	5
50100～	・・・

長さに応じて上記のように分割数が増えます。50m以上は最寄りの営業所にお問い合わせください。

アームタイプ EVA

取付部品

出幅600 ～ 1000mm［アーム横］

取付部品		RC用	貫通止用	貫通止用オプション	木造後付け用
全長	本数	オールアンカー	貫通ボルトセット	座板付ナットセット	コーチボルトセット
W:900	10	11,000	12,000	10,000	10,000
W:1000	12	13,200	14,400	12,000	12,000
W:1100	12	13,200	14,400	12,000	12,000
W:1200	12	13,200	14,400	12,000	12,000
W:1300	14	15,400	16,800	14,000	14,000
W:1400	14	15,400	16,800	14,000	14,000
W:1500	14	15,400	16,800	14,000	14,000
W:1600	16	17,600	19,200	16,000	16,000
W:1700	16	17,600	19,200	16,000	16,000
W:1800	16	17,600	19,200	16,000	16,000
W:1900	18	19,800	21,600	18,000	18,000
W:2000	18	19,800	21,600	18,000	18,000
W:2100	18	19,800	21,600	18,000	18,000
W:2200	20	22,000	24,000	20,000	20,000
W:2300	20	22,000	24,000	20,000	20,000
W:2400	22	24,200	26,400	22,000	22,000
W:2500	24	26,400	28,800	24,000	24,000
W:2600	24	26,400	28,800	24,000	24,000
W:2700	24	26,400	28,800	24,000	24,000
W:2800	26	28,600	31,200	26,000	26,000
W:2900	26	28,600	31,200	26,000	26,000
W:3000	26	28,600	31,200	26,000	26,000
W:3100	28	30,800	33,600	28,000	28,000
W:3200	28	30,800	33,600	28,000	28,000
W:3300	28	30,800	33,600	28,000	28,000
W:3400	30	33,000	36,000	30,000	30,000
W:3500	30	33,000	36,000	30,000	30,000
W:3600	30	33,000	36,000	30,000	30,000
W:3700	32	35,200	38,400	32,000	32,000
W:3800	32	35,200	38,400	32,000	32,000
W:3900	32	35,200	38,400	32,000	32,000
W:4000	34	37,400	40,800	34,000	34,000
		1,100/本	1,200/本	1,000/本	1,000/本

出幅1001 ～ 1250mm［アーム横］

取付部品		RC用	貫通止用	貫通止用オプション	木造後付け用
全長	本数	オールアンカー	貫通ボルトセット	座板付ナットセット	コーチボルトセット
W:900	10	11,000	12,000	10,000	10,000
W:1000	12	13,200	14,400	12,000	12,000
W:1100	12	13,200	14,400	12,000	12,000
W:1200	12	13,200	14,400	12,000	12,000
W:1300	14	15,400	16,800	14,000	14,000
W:1400	14	15,400	16,800	14,000	14,000
W:1500	14	15,400	16,800	14,000	14,000
W:1600	16	17,600	19,200	16,000	16,000
W:1700	16	17,600	19,200	16,000	16,000
W:1800	16	17,600	19,200	16,000	16,000
W:1900	18	19,800	21,600	18,000	18,000
W:2000	18	19,800	21,600	18,000	18,000
W:2100	18	19,800	21,600	18,000	18,000
W:2200	22	24,200	26,400	22,000	22,000
W:2300	22	24,200	26,400	22,000	22,000
W:2400	22	24,200	26,400	22,000	22,000
W:2500	24	26,400	28,800	24,000	24,000
W:2600	24	26,400	28,800	24,000	24,000
W:2700	24	26,400	28,800	24,000	24,000
W:2800	26	28,600	31,200	26,000	26,000
W:2900	26	28,600	31,200	26,000	26,000
W:3000	26	28,600	31,200	26,000	26,000
W:3100	28	30,800	33,600	28,000	28,000
W:3200	28	30,800	33,600	28,000	28,000
W:3300	28	30,800	33,600	28,000	28,000
W:3400	30	33,000	36,000	30,000	30,000
W:3500	30	33,000	36,000	30,000	30,000
W:3600	30	33,000	36,000	30,000	30,000
W:3700	32	35,200	38,400	32,000	32,000
W:3800	34	37,400	40,800	34,000	34,000
W:3900	34	37,400	40,800	34,000	34,000
W:4000	36	39,600	43,200	36,000	36,000
		1,100/本	1,200/本	1,000/本	1,000/本

出幅1251 ～ 1500mm［アーム横］

取付部品		RC用	貫通止用	貫通止用オプション
全長	本数	オールアンカー	貫通ボルトセット	座板付ナットセット
W:900	10	11,000	12,000	10,000
W:1000	12	13,200	14,400	12,000
W:1100	12	13,200	14,400	12,000
W:1200	12	13,200	14,400	12,000
W:1300	14	15,400	16,800	14,000
W:1400	14	15,400	16,800	14,000
W:1500	14	15,400	16,800	14,000
W:1600	16	17,600	19,200	16,000
W:1700	16	17,600	19,200	16,000
W:1800	16	17,600	19,200	16,000
W:1900	18	19,800	21,600	18,000
W:2000	18	19,800	21,600	18,000
W:2100	20	22,000	24,000	20,000
W:2200	22	24,200	26,400	22,000
W:2300	22	24,200	26,400	22,000
W:2400	22	24,200	26,400	22,000
W:2500	24	26,400	28,800	24,000
W:2600	24	26,400	28,800	24,000
W:2700	24	26,400	28,800	24,000
W:2800	26	28,600	31,200	26,000
W:2900	26	28,600	31,200	26,000
W:3000	26	28,600	31,200	26,000
W:3100	28	30,800	33,600	28,000
W:3200	28	30,800	33,600	28,000
W:3300	28	30,800	33,600	28,000
W:3400	30	33,000	36,000	30,000
W:3500	30	33,000	36,000	30,000
W:3600	32	35,200	38,400	32,000
W:3700	34	37,400	40,800	34,000
W:3800	34	37,400	40,800	34,000
W:3900	34	37,400	40,800	34,000
W:4000	36	39,600	43,200	36,000
		1,100/本	1,200/本	1,000/本

出幅1501 ～ 1750mm［アーム横］

取付部品		RC用	貫通止用	貫通止用オプション
全長	本数	オールアンカー	貫通ボルトセット	座板付ナットセット
W:900	10	11,000	12,000	10,000
W:1000	12	13,200	14,400	12,000
W:1100	12	13,200	14,400	12,000
W:1200	12	13,200	14,400	12,000
W:1300	14	15,400	16,800	14,000
W:1400	14	15,400	16,800	14,000
W:1500	14	15,400	16,800	14,000
W:1600	16	17,600	19,200	16,000
W:1700	16	17,600	19,200	16,000
W:1800	16	17,600	19,200	16,000
W:1900	20	22,000	24,000	20,000
W:2000	20	22,000	24,000	20,000
W:2100	20	22,000	24,000	20,000
W:2200	22	24,200	26,400	22,000
W:2300	22	24,200	26,400	22,000
W:2400	22	24,200	26,400	22,000
W:2500	24	26,400	28,800	24,000
W:2600	24	26,400	28,800	24,000
W:2700	24	26,400	28,800	24,000
W:2800	26	28,600	31,200	26,000
W:2900	26	28,600	31,200	26,000
W:3000	26	28,600	31,200	26,000
W:3100	28	30,800	33,600	28,000
W:3200	30	33,000	36,000	30,000
W:3300	30	33,000	36,000	30,000
W:3400	32	35,200	38,400	32,000
W:3500	32	35,200	38,400	32,000
W:3600	32	35,200	38,400	32,000
W:3700	34	37,400	40,800	34,000
W:3800	34	37,400	40,800	34,000
W:3900	34	37,400	40,800	34,000
W:4000	36	39,600	43,200	36,000
		1,100/本	1,200/本	1,000/本

出幅1751 ～ 2000mm［アーム横］

取付部品		RC用	貫通止用	貫通止用オプション
全長	本数	オールアンカー	貫通ボルトセット	座板付ナットセット
W:900	10	11,000	12,000	10,000
W:1000	12	13,200	14,400	12,000
W:1100	12	13,200	14,400	12,000
W:1200	12	13,200	14,400	12,000
W:1300	14	15,400	16,800	14,000
W:1400	14	15,400	16,800	14,000
W:1500	14	15,400	16,800	14,000
W:1600	18	19,800	21,600	18,000
W:1700	18	19,800	21,600	18,000
W:1800	18	19,800	21,600	18,000
W:1900	20	22,000	24,000	20,000
W:2000	20	22,000	24,000	20,000
W:2100	20	22,000	24,000	20,000
W:2200	22	24,200	26,400	22,000
W:2300	22	24,200	26,400	22,000
W:2400	22	24,200	26,400	22,000
W:2500	24	26,400	28,800	24,000
W:2600	26	28,600	31,200	26,000
W:2700	26	28,600	31,200	26,000
W:2800	28	30,800	33,600	28,000
W:2900	28	30,800	33,600	28,000
W:3000	28	30,800	33,600	28,000
W:3100	30	33,000	36,000	30,000
W:3200	30	33,000	36,000	30,000
W:3300	30	33,000	36,000	30,000
W:3400	32	35,200	38,400	32,000
W:3500	32	35,200	38,400	32,000
W:3600	34	37,400	40,800	34,000
W:3700	36	39,600	43,200	36,000
W:3800	36	39,600	43,200	36,000
W:3900	36	39,600	43,200	36,000
W:4000	38	41,800	45,600	38,000
		1,100/本	1,200/本	1,000/本

出幅2001 ～ 3000mm［アーム縦］

取付部品		RC用	貫通止用	貫通止用オプション
全長	本数	オールアンカー	貫通ボルトセット	座板付ナットセット
W:900	10	11,000	12,000	10,000
W:1000	12	13,200	14,400	12,000
W:1100	12	13,200	14,400	12,000
W:1200	12	13,200	14,400	12,000
W:1300	14	15,400	16,800	14,000
W:1400	14	15,400	16,800	14,000
W:1500	14	15,400	16,800	14,000
W:1600	18	19,800	21,600	18,000
W:1700	18	19,800	21,600	18,000
W:1800	18	19,800	21,600	18,000
W:1900	20	22,000	24,000	20,000
W:2000	20	22,000	24,000	20,000
W:2100	20	22,000	24,000	20,000
W:2200	22	24,200	26,400	22,000
W:2300	22	24,200	26,400	22,000
W:2400	22	24,200	26,400	22,000
W:2500	24	26,400	28,800	24,000
W:2600	26	28,600	31,200	26,000
W:2700	26	28,600	31,200	26,000
W:2800	28	30,800	33,600	28,000
W:2900	28	30,800	33,600	28,000
W:3000	28	30,800	33,600	28,000
W:3100	30	33,000	36,000	30,000
W:3200	30	33,000	36,000	30,000
W:3300	30	33,000	36,000	30,000
W:3400	32	35,200	38,400	32,000
W:3500	32	35,200	38,400	32,000
W:3600	34	37,400	40,800	34,000
W:3700	36	39,600	43,200	36,000
W:3800	36	39,600	43,200	36,000
W:3900	36	39,600	43,200	36,000
W:4000	38	41,800	45,600	38,000
		1,100/本	1,200/本	1,000/本

⚠ ジョイント部　注意事項

● W ＝ 10100 以上の庇本体の取付について

庇本体ジョイント部の目地幅で調整するため、バックアップ材を取り付けしシーリングを充てんしてください。

注意　バックアップ材を取付後、必ずシーリングを充てんしてください。

平面図

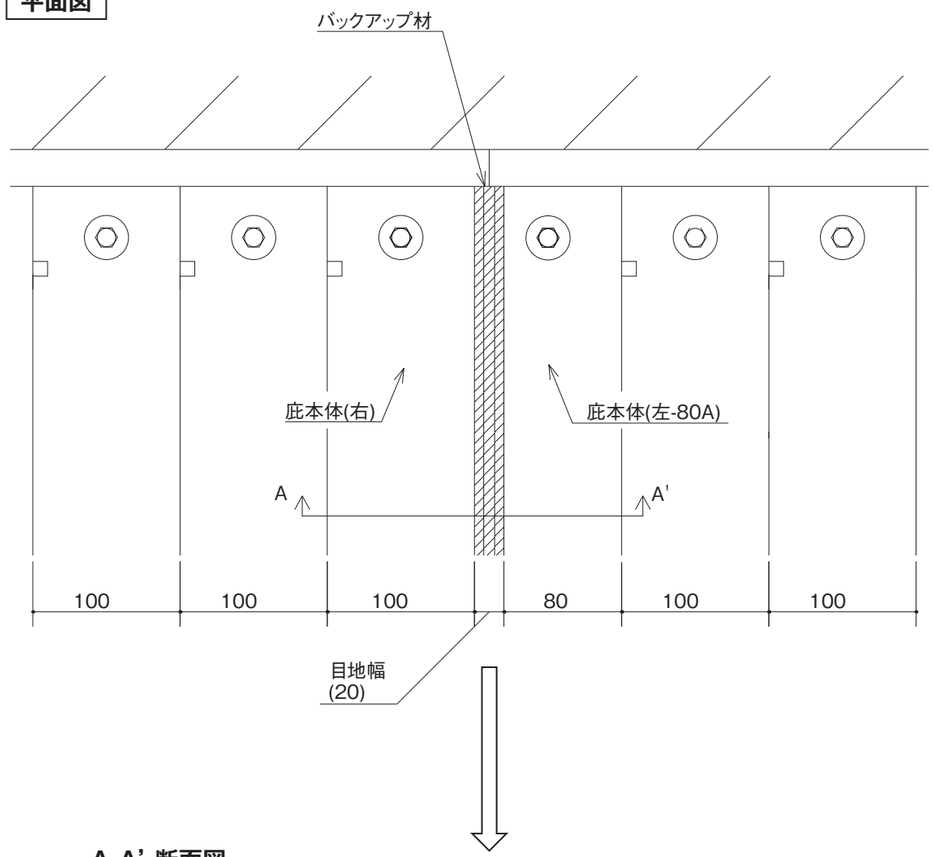
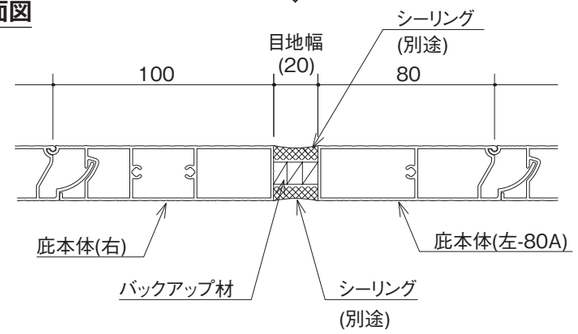
A-A' 断面図